ISSN 0002 – 3221

КЫРГЫЗ РЕСПУБЛИКАСЫНЫН
УЛУТТУК ИЛИМДЕР АКАДЕМИЯСЫНЫН

КАБАРЛАРЫ № 4

ИЗВЕСТИЯ

НАЦИОНАЛЬНОЙ АКАДЕМИИ НАУК
КЫРГЫЗСКОЙ РЕСПУБЛИКИ

БИШКЕК 2025

ilimbasma@mail.ru

**ИЗВЕСТИЯ
НАЦИОНАЛЬНОЙ АКАДЕМИИ НАУК
КЫРГЫЗСКОЙ РЕСПУБЛИКИ**

ISSN 0002–3221

Редакционно-издательская коллегия:

член-корреспондент НАН КР К.Е.Абдрахматов (главный редактор)
академик НАН КР Ч.И Арабаев (зам. главного редактора)
член-корреспондент НАН КР Б. М. Худайбергенова (отв. секретарь)
академик Иса Акпер оглы Габиббейли (Азербайджан)
академик НАН КР А. А. Акматалиев
академик НАН КР А.А Асанканов
академик НАН КР А. А. Борубаев
член-корреспондент НАН КР Д.С. Джаилов
академик НАН КР М. С. Джуматаев
академик Г. Т. Ситпаева (Казахстан)
академик НАН КР Ш. Ж. Жоробекова
академик НАН КР А.Т. Жунушов
член-корреспондент А.А. Абдуллаев (Таджикистан)
академик Дархан Кадыралы уулу (Казахстан)
академик Ш.Ш. Сугдуллаев (Узбекистан)
член-корреспондент В.С. Паштецкий (Россия)

Журнал основан в 1966 г. Выходит 4 раза в год	Журнал зарегистрирован в Министерстве юстиции КР свидетельство №1950	Журнал входит в систему РИНЦ с 2016 г.	ИЦ «Илим» НАН КР г. Бишкек пр. Чуй 265а

СОДЕРЖАНИЕ МАЗМУНУ CONTENT

ХИМИЯ

Худайбергенова Э. М., Прохоренко В. А., Ли Сергей П., Рысмагамбетов Ю.С.

Взаимодействие атразина с гуминовыми веществами, выделенными из почвы с помощью различных экстрагентов

Атразиндин топурактан ар кандай экстрагенттер менен бөлүнүп чыккан гуминдик заттар менен өз ара аракети

Teraction of atrazine with humic substances isolated from soil with the help of various extracting agen ts............6

НОВЫЕ ТЕХНОЛОГИИ

Сагымбаев М.А., Сагымбаев А.А., Токонов А.Т., Сагымбаев Амантур А.

Будущее с 5g: от медицинской безопасности к устойчивому развитию

5g менен келечек: медициналык коопсуздуктан туруктуу өнүгүүгө чейин

The future with 5g: from medical safety to sustainable development............13

Сагымбаев А.А., Токонов А.Т., Сагымбаев Амантур А.

Инфраструктура центров обработки данных в Кыргызской Республике: вызовы и возможности

Кыргыз Республикасындагы маалыматтарды иштеп чыгуу борборлорунун инфраструктурасы: чакырыктары жана мүмкүнчүлүктөрү

Data center infrastructure in the Kyrgyz Republic: challenges and opportunities............23

ФИЗИКА

Мамыров У.И., Кидибаев М.М., Жеенбаев Н.Ж

Энергия взаимообъединения или кинетическая энергия двух частиц (тел) при объединении

Эки бөлүкчөнүн (телонун) өз ара аракеттенишүүсүндөгү энергиясы жана кинетикалык энергиясы

The energy of mutual unification or kinetic energy of two particles (bodies) when combined............32

Мамбетова К. К., Шабданбаева А.К, Давлесова Э.О.

Особенности формирования понятия «физическое поле» в процессе обучения физике

«Физикалык талаа» түшүнүгүн физиканы окутуу процессинде калыптандыруунун өзгөчөлүктөрү

“Peculiarities of forming the concept of ‘physical field’ in the process of teaching physics”............38

ЭКОНОМИКА

Серенова А.А.

Табигый негизде дарыларды иштеп чыгуу алкалоиддер, флавоноиддер жана терпендер

Разработка лекарств на основе природных алкалоидов, флавоноидов и терпенов

Development of drugs based on natural alkaloids, flavonoids and terpenes............44

БИОТЕХНОЛОГИЯ

Каукарбаева М.Ж., Адалбекова А.К., Жунушов А.Т.,

Культивирование изолята возбудителя эпизоотического лимфангоита лошадей

Жылкылардын эпизоотиялык лимфангитинин козгогучунун изолятын өстүрүү

Cultivation of an isolate of the causative agent of equine epizootic lymphangitis............49

ГЕОЛОГИЯ

Тажибаев К. Т., Карабаева Б.К., Тажибаев Д.К.

Перспективы применения поточной подвесной канатной дороги на руднике Джеруй

Жерүй кенинде агымдуу асма жолду колдонуунун перспективалары

Prospects for using flow suspension cableway at the jeruy mine............57

БИОЛОГИЯ

Семенова Т.В., Муминджанов Х. А., Семенова Я.А.

Роль агроэкологии и зеленого сельского хозяйства в устойчивом развитии аграрного сектора Кыргызстана

Кыргызстандын агрардык секторун туруктуу өнүктүрүүдө агроэкологиянын жана жашыл айыл чарбасынын ролу

The role of agroecology and green agriculture in advancing the sustainable development agricultural in Kyrgyzstan............66

ЭКОЛОГИЯ

Мурзаев И. А.

Экология в эпоху глобальных изменений

Глобалдык өзгөрүүлөр доорундагы экология

Ecology in the era of global change............74

Акман Эрдоган, Качкынбекова А.К.

Экологиялык журналистика жана анын өзгөчөлүктөрү

Экологическая журналистика и её особенности

Environmental journalism and its features............83

ИСТОРИЯ

Досалиева М. М.
Кыргызча адам аттары - руханий баалуулуктар катарында
Кыргызские личные имена в ряду духовных ценностей
Kyrgyz personal names as part of spiritual values....88
Өмүрова Ж.К.
Источники и историография исследования деятельности политических партий в связи с вопросом национальности
The Study Activities of historiographical sources in political parties connection with the issue of nationality....94

ФИЛОЛОГИЯ

Кадырманбетова А. К.
Ч. Айтматовдун согуш темасына карата этико-эстетикалык концепциясы
Этика-эстетическая концепция темы войны у Ч. Айтматова
Ethico-aesthetic concept of the theme of war in CH. Aitmatov....99
Ыйсаева Н. Т.
Махмуд Кашгаринин "Дивани лугат ат-түрк" сөздүгүндөгү улуттук каада-салтка байланыштуу айрым түшүнүктөр (балага байланыштуу ырым-жырым, ишенимдер боюнча)
Некоторые понятия связанные с национальными традициями в словаре "Дивани лугат ат-түрк" Махмуда Кашгари (по обычиям и обрядам связанные с ребенком)
Some concepts related to national traditions in the dictionary "Divani lugat at-turk" by Mahmoud Kashgari (according to the customs and rituals associated with the child)....108
Кыдыр Төрали Едилбайулы
XIV-XVI кылымдарда түрк адабий тилинде жазылган арбаин жанрынын өзгөчөлүктөрү
Особенности жанра арбаин, написанного на тюркском литературном языке в XIV-XVI веках
Features of the arbain genre, written in the turkic literary language in the XIV-XVI centuries....113
Джунушалиева Г. Дж.
Сандык маанидеги соматикалык паремиялардын туюндурулушу
Выражения соматических паремий числового значения
Expressions of somatic parremias of numerical value....120
Кыдыр Төрали Едилбайулы
«Киссас аль-анбия» («Пайгамбарлар жөнүндө баяндар») чыгармасындагы жанрлардын жеке өзгөчөлүктөрү
Индивидуальные особенности жанров в произведении «Киссас аль-анбия» («Рассказы о пророках")
Individual features of genres in the work «Kissas al-anbiya» («Stories about the prophets»)....130
Лапшина Т., Сырдыбаева Р.
Диалог эпох как платформа взаимодействия времени и пространства: музыка к спектаклю «Аксаткын и Мырза уул» Таалая Бейшеева
Доорлордун диалогу убакыт менен мейкиндиктин өз ара аракеттенүү платформасы катары: Таалай Бейшеевдин «Аксаткын жана Мырза уул» спектаклине жазган музыка
The dialogue of epochs as a platform for the interaction of time and spaces: music for the play "Aksatkyn and Myrza uul" by Taalai Beisheyev....137

ФИЛОСОФИЯ

Нусупова С. Ч., Байбосунова Г. У., Нусупов Ч. Т.
Философские аспекты научного знания
Илимий билимдердин философиялык аспекттери
Philosophical aspects of scientific knowledge 143
Козубаев Ө.К.
Кыргыз тилинде философиялык изилдөөлөрдү жүргүзүүнүн актуалдуулугу
Актуальность проведения философских исследований на кыргызском языке
The relevance of philosophical research in the kyrgyz language....151
Бекбоев А.А., Имашова А. А., Касымов С. К.
Искусственный интеллект как "чёрный ящик" разума (историко-философский и эпистемологический подход)
Жасалма интеллект акыл-эстин «кара кутусу» катары (тарыхый-философиялык жана эпистемологиялык ыкма)
Artificial intelligence as a "black box" of reason (a historical-philosophical a nd epistemological approach)....158
Козубаева А. О.
Либеральное обновление ислама: взгляд в условиях глобализации
Исламдын либералдык жаңылануусу: ааламдашуу шартындагы көз караш
Liberal renewal of islam: a perspective in the context of globalization....165
Рысбек кызы Алия
Развитие системы образования в Кыргызстане в 1920-1950-е гг.
Кыргызстанда 1920-1950 жылдардагы билим берүү системасынын өнүгүүсү
The development of the education system in Kyrgyzstan in the 1920s-1950s....170

Доюран М., Бекбоев А. А.
7 санынын онтологиясы
Онтология числа 7
The ontology of the number 7....175
Уланбек кызы Карлыгач
Бала тарбиялоодогу кыргыз философиясы
Кыргызская философия в воспитании детей
Kyrgyz philosophy in the upbringing of children....181
Сооронбаева Ч.К., Батырканова Б. Р.
Санариптик доордогу этикалык диллема
An ethical dilemma in the digital age....186
А.А.Бекбоев,
Бытие человека: философско-психологический подход
Адамдын болуму: философиялык жана психологиялык ыкма
The being of the human: a philosophical and psychological approach....191

ПЕДАГОГИКА

Жумадилова Н.С.
Окуучулардын таанып-билүү ишмердүүлүктөрүн өркүндөтүүдө накыл кептерди колдонуунун орду жана мааниси
Место и значение использования пословиц в совершенствовании познавательной деятельности учащихся
The place and importance of using proverbs in improving students' cognitive activity....199
Кабаков Н.Д., Кабакова М.П.
Психолого-педагогические подходы к формированию устойчИвости к стрессу у курсантов
Курсанттарда стресске туруктуулукту калыптандыруунун психологиялык-педагогикалык ыкмалары
Psychological and pedagogical approaches to the formation of resistance to stress among cadets....204

ПРАВО

Мукамбетова Н. К., Абдыкадырова Б.Р.
Юридическая ответственность государственных служащих Кыргызской Республики
Кыргыз Республикасынын мамлекеттик кызматкерлеринин юридикалык жоопкерчилиги
Legal responsibility of civil servants of the Kyrgyz Republic....210
Муратбаева К.
Өкүлчүлүк институттарынын типологиялык өзгөчүлүктөрүн салыштыруучу укуктук талдоо
Сравнительно-правовой анализ типологических особенностей институтов представительства
Comparative-legal analysis of typological features of institutions of representation....215
Нуралиев Н.А.
Миграционные трансформации в Кыргызстане: тенденции, причины и последствия
Кыргызстандагы миграциялык трансформациялар: тенденциялар, себептер жана кесепеттер
Migration transformations in Kyrgyzstan: trends, causes and consequences....221
Муратбаева К.Н.
О конституционно-правовом характере представительных органов государства в историческом контексте
Мамлекеттин өкүлчүлүктүү органдарынын тарыхый контексттеги конституциялык-укуктук мүнөзү жөнүндө
On the constitutional and legal character of representative bodies of the state in a historical conte xt....228
Нуралиев Н.А., Шестаков И.А.
Роль государственной политики Кыргызской Республики в управлении миграционными процессами
Миграциялык процесстерди башкарууда Кыргыз Республикасынын мамлекеттик саясатынын ролу
The role of state policy of the Kyrgyz Republic in managing migration processes....233

ПОЛИТОЛОГИЯ

Алтыбаева А.Т., Жоробеков Ж.Ж., Барпиев Ш.А.
Административно-территориальная реформа в государственной политике Кыргызстана
Кыргызстандын мамлекеттик саясатындагы административдик-территориялык реформа
Administrative-territorial reform in the state policy of Kyrgyzstan....240

Алтыбаева А.Т., Жоробеков Ж.Ж., Барпиев Ш.А.
Система государственного управления в Кыргызской Республике в переходный период
Кыргыз Республикасындагы мамлекеттик башкаруу системасынын өткөөл мезгилде
Public administration system in the Kyrgyz Republic in the transition period....245

ХИМИЯ

УДК:547.992:631.4(575.2)(4)

Худайбергенова Эльнура Мерлисовна
канд. хим. наук, стар, научн. сотр.
лаборатории «Химии угля и природных полимеров»
Худайбергенова Эльнура Мерлисовна
хим. илим. канд., «Көмүр жана табигый полимерлер химиясы»
лабораториясынын улук илимий кызматкери
Khudaibergenova Elnura Merlisovna
PhD in chemistry, Senior researcher
Laboratory of «Chemistry of coal and natural polymers»

Прохоренко Виктор Александрович
докт. биол. наук, глав. науч. сотр. лаборатории
«Химии угля и природных полимеров»
Прохоренко Виктор Александрович
биол. илим. докт., «Көмүр жана табигый полимерлер химиясы» лабораториясынын башкы илимий кызматкери
Prokhorenko Viktor Alexandrovich
D. of Biolog. Sciences, chief researcher Laboratory of
«Chemistry of coal and natural polymers»

Ли Сергей Павлович
док. хим. наук, стар.науч. сотр. лаборатории
«Химии угля и природных полимеров»
Ли Сергей Павлович
хим. илим. докт., «Көмүр жана табигый полимерлер химиясы» лабораториясынын улук илимий кызматкери
Lee Sergey Pavlovich
D. of Chem. Sciences, senior researcher,
Laboratory of «Chemistry of coal and natural polymers»

Рысмагамбетов Юрий Сабиргалиевич
науч. сотр. лаборатории «Химии угля и природных полимеров»
Рысмагамбетов Юрий Сабиргалиевич
«Көмүр жана табигый полимерлер химиясы» лабораториясынын кызматкери
Rysmagambetov Yuri Sabirgalievich
researcher, Laboratory of «Chemistry of coal and natural polymers»

ВЗАИМОДЕЙСТВИЕ АТРАЗИНА С ГУМИНОВЫМИ ВЕЩЕСТВАМИ, ВЫДЕЛЕННЫМИ ИЗ ПОЧВЫ С ПОМОЩЬЮ РАЗЛИЧНЫХ ЭКСТРАГЕНТОВ

АТРАЗИНДИН ТОПУРАКТАН АР КАНДАЙ ЭКСТРАГЕНТТЕР МЕНЕН БӨЛҮНҮП ЧЫККАН ГУМИНДИК ЗАТТАР МЕНЕН ӨЗ АРА АРАКЕТИ

TERACTION OF ATRAZINE WITH HUMIC SUBSTANCES ISOLATED FROM SOIL WITH THE HELP OF VARIOUS EXTRACTING AGENTS

Институт химии и фитотехнологий Национальной академии наук Кыргызской Республики

Аннотация. Фракции гуминовых веществ (ГВ) торфянистой почвы, полученные экстракцией под воздействием ряда растворителей, показали различия по содержанию алифатического и арома-

титического углерода. Изучены изотермы сорбции атразина на полученных фракциях гуминовых веществ. Влияние экстрагента на сорбционную ёмкость ГВ изменяется в следующем ряду: ацетон > NaOH > ДМСО > $Na_4P_2O_7$, а для десорбции наблюдается обратный порядок. Установлено, что одним из параметров, влияющих на сорбцию атразина на почве является содержание алифатического углерода в составе ГВ. Гидрофильные взаимодействия и конформационная гибкость в алифатических фрагментах структуры контролируют сорбцию атразина в объёмах самоассоциированных агрегатов ГВ. Напротив, конформационная жесткость, обусловленная большим содержанием ароматических частей в структуре ГВ, вероятно, способствует только поверхностной сорбции.

Ключевые слова: атразин, гуминовые вещества, экстрагенты, механизмы взаимодействия, молекулярная структура.

Аннотация. Бир катар эриткичтердин астында экстракциялоо жолу менен алынган торф топурактын гуминдик зат фракциялары молекулалык түзүлүш боюнча айырмачылыктарды көрсөттү. Алынган гуминдик заттардын фракциясы боюнча атразиндин сорбциялык изотермалары изилденген. Сорбциянын көлөмү экстрагентке жараша төмөнкү тартипте өзгөрөрү аныкталды: ацетон > NaOH > ДМСО > $Na_4P_2O_7$, ал эми десорбцияда тескери тартип байкалат. Атразиндин сорбциясын жөнгө салуучу параметрлердин бири топурактын гуминдик заттардын курамындагы алифаттык көмүртек экендиги көрсөтүлгөн. Гуминдик заттардын алифаттык бөлүктөрүндөгү гидрофилдик өз ара аракеттенүү жана конформациялык ийкемдүүлүү өз алдынча ассоциацияланган агрегаттарынын көлөмдөрүндө атразиндин сорбциясын көзөмөлдөйт. Тескерисинче, гуминдик заттардын структурасында ароматтык бөлүктөрдүн көп болушу менен шартталган конформациялык катуулугу, кыязы, беттик сорбцияны гана шарттайт.

Негизги сөздөр: атразин, гуминдик заттар, экстрагенттер, өз ара аракеттенүү механизмдери, молекулалык түзүлүш.

Annotation. The fractions of humic substances (HS) of peat soil obtained by extraction by different solvents. They are characterized by differences in the amounts of aliphatic and aromatic carbons of the structures. The isotherms of atrazine sorption on the obtained fractions fractions of HS were studied. It was found that the sorption value, depending on the nature extractant, changed in the following order: acetone > NaOH > DMSO > $Na_4P_2O_7$, and the reverse order is observed for desorption. The results of the study was indicated that content of aliphatic carbon in the molecular structure of HS is a controlling parameter for sorption. Hydrophilic interactions and conformational flexibility of the aliphatic parts of humic substances structure control of the sorption of atrazine in the volume of self-associated aggregates of humic substances. In contrast, conformational rigidity, caused by the high content of aromatic parts in the structure of humic substances, probably contributes only to surface sorption.

Key words: atrazine, humic substances, extractants, interaction mechanisms, molecular structure.

Введение. Атразин, один из наиболее широко используемых гербицидов. Загрязнение им подземных вод могут представлять серьезную угрозу для здоровья человека из-за потенциальных канцерогенных эффектов s-триазинов [1]. Особую роль в процессах связывания гербицидов с почвой играют гумусовые вещества, однако механизмы этих процессов остаются недостаточно изученными. Сорбционная способность гуминовых веществ к атразину часто связывают с протонным переносом и водородными связями [2,3]. Механизм взаимодействий между атразином и гуминовыми кислотами, связанный с передачей заряда был предложен и другими исследователями [4]. Пикколо с сотрудниками [5], выявили в процессах связывания ГВ с атразином сочетание электронного взаимодействия и конформационного эффекта, связанного с различиями в стереохимической структуре различных гуминовых материалов. Определяющая роль специфической молекулярной структуры гуминовых кислот в процессах взаимодействий с атразином была подтверждена результатами экспериментов, проведенных Спозито с сотрудниками [6].

Однако, однозначная и адекватная оценка сложных химических процессов взаимодействия атразина с ГВ невозможна из-за сложности молекулярной структуры последних. В связи с этим, целесообразно изучать процессы

связывания атразина с отдельными компонентами гумуса почвы. С помощью экстрагентов могут быть получены фракции гуминовых веществ с различным химическим составом, связывающие атразина через различные соответствующие механизмы. В настоящей работе с использованием водных растворов NaOH, пирофосфата натрия $Na_4P_2O_7$, водных смесей соответственно ацетона и диметилсульфоксида были выделены четыре фракции ГВ из торфянистой почвы. Экстракция гидрооксида и пирофосфата натрия (NaOH и $Na_4P_2O_7$) основана на механизмах электростатического отталкивания и механизме обмена лигандами, соответственно. Дипольные апротонные растворители, такие как диметилсульфоксид (ДМСО) и ацетон, в водных кислых растворах, могут оказывать более мягкий механизм экстракции, основанный на нарушении межмолекулярных водородных связей.

Целью данного исследования было специфическое извлечение ГВ из почвы различными экстрагентами, оценка их молекулярной структуры, процессов связывания их с атразином.

Материалы и методы. Исследованию подвергалась торфянистая почва Кыргызская Республика. Образцы почвы были взяты с поверхностного слоя (0-20 см), высушены на воздухе и просеяны через сито с отверстиями 2 мм перед экстракцией.

Извлечение гуминовых веществ из почвы. ГВ были экстрагированы с использованием следующих четырёх растворов: (Раствор A) 0,5 M NaOH в атмосфере N_2; (Раствор B) 0,1 M $Na_4P_2O_7$ при pH 7; (Раствор C) ацетон - HCl 0,6 M (8:2, v/v) и (Раствор D) диметилсульфоксид (ДМСО)-HCl 0,6 M (8:2, v/v). 50 г почвы сначала промывали 0,1 M HCl для разрушения свободных карбонатов и удаления щелочноземельных металлов, а затем промывали дистиллированной водой до удаления ионов хлора. Обработанные кислотой образцы помещали в центрифужные бутылки с резиновыми пробками, добавляли экстрагент (1:5 почва/экстрагент) и смесь встряхивали в течение 12 часов. Оставшийся осадок извлекали с использованием того же экстрагента до тех пор, пока экстракты не становились бесцветными. Для растворов NaOH и $Na_2P_4O_7$ (A и B, соответственно), после фильтрации экстракты быстро приводили к pH 1 с помощью концентрированной HCl. Фракции объединялись, и гуминовые кислоты оставляли оседать в течение 24 часов при комнатной температуре. Суспензии центрифугировались (6000 об/мин), и осаждённые гуминовые кислоты промывались трижды 0,1 M HCl. Когда использовались растворы ацетона и ДМСО (C и D, соответственно), экстракты каждого растворителя объединялись, затем подвергались ротоиспарению и длительному диализу против воды для полного удаления растворителя. Все гуминовые образцы затем очищались встряхиванием в полиэтиленовой бутылке в атмосфере N_2 в течение 36 часов с раствором 0,5% HCl-HF, диализировались (диализные трубки Spectrapore 3) против воды до удаления хлора. Лиофилизация, и сушка осуществлялись в вакуумном эксикаторе.

Элементный состав определяли, пользуясь методами, описанными в работе [7]. ***^{13}C ЯМР спектры.*** Спектры в жидкой фазе записывались на спектрометре Bruker AM400 на частоте 100,6 МГц. Для получения количественных спектров использовались следующие условия: импульс 45°, время приобретения 0,1 с и задержка релаксации 1,9 с Количество сканов варьировалось от 80 000 до 100 000. Химический сдвиг выражен в ppm относительно внешнего натриевого 3-метилсилилпропионата (TSP) на 0 ppm. Спектры были разделены на с области. Области измерялись автоматическим интегратором NMR-аппарата. ***Концентрацию атразина*** в растворах определяли методом ВЭЖХ по прописи, приведенной в работе [8].

Эксперименты по сорбции и десорбции с гуминовыми экстрактами.

Гуминовые образцы (50 мг) встряхивали с 5 мл растворов атразина (0,1; 0,5; 2,5 мг/л, в 0,01 M растворе $CaCl_2$) в течение 16 ч в ротационном встряхивателе. Время встряхивания 16 ч было предварительно определено как достаточное для достижения термодинамического равновесия сорбции. pH растворов атразина с $CaCl_2$ составлял 4 ± 0,1 и не изменялся после внесения ГВ. По окончании времени встряхивания смесь центрифугировали при 6000 об/мин, 4 мл супернатанта были отделены и в нем измерена концентрация атразина. Рассчитывалась разница между начальными и равновесными концентрациями и эти значения использовались для расчета изотерм сорбции. В последующем была проведена десорбция атразина из тех же образцов при тех же условиях. Изотермы десорбции и их соответствующие параметры рассчитывались с использованием экспериментальных данных.

Результаты и их обсуждение. ***Характеристики гумусовых веществ.*** В результате экстракции из почвы указанными растворами получены гумусовые материалы, характеризующиеся различными свойствами. Элементный анализ показал, что экстракт, полученный с помощью NaOH из почвы, имел наибольшее содержание углерода. Меньшим содержанием характеризовались экстракты, полученные с использованием ацетона, $Na_4P_2O_7$ и ДМСО. Различия между гумусовыми веществами хорошо иллюстрируются соотношениями C/H и C/N, которые были более высокими у экстрактов, полученных с использованием NaOH и ацетона, по сравнению с материалами, экстрагированными растворами $Na_4P_2O_7$ и ДМСО (табл.1). Спектры ядерного магнитного резонанса (рис.1), а также относительные количественные данные (табл.2) явно показывают различия в молекулярной структуре между гуминовыми фракциями. При экстракции раствором NaOH выделяется наиболее гетерогенный образец, включающий разные группы органических молекул.

Таблица 1.Характеристика гуминовых веществ

Образец	Элементный состав органической массы								Атомные соотношения			
	Массовые проценты				Атомные проценты							
	C	H	N	O	C	H	N	O	C/H	H/C	O/C	C/N
A	62,5	3,3	1,8	32,4	48,9	31,0	1,2	18,8	1,58	0,63	0,38	40,75
B	51,4	4,2	4,6	39,8	39,9	38,5	2,7	24,4	1,04	0,96	0,61	14,28
C	52,8	5,1	3,9	38,2	37,7	32,5	1,7	18,1	1,16	0,86	0,48	22,7
D	53,5	4,4	4,0	38,1	38,9	38,1	2,4	20,7	1,03	0,97	0,53	15,87

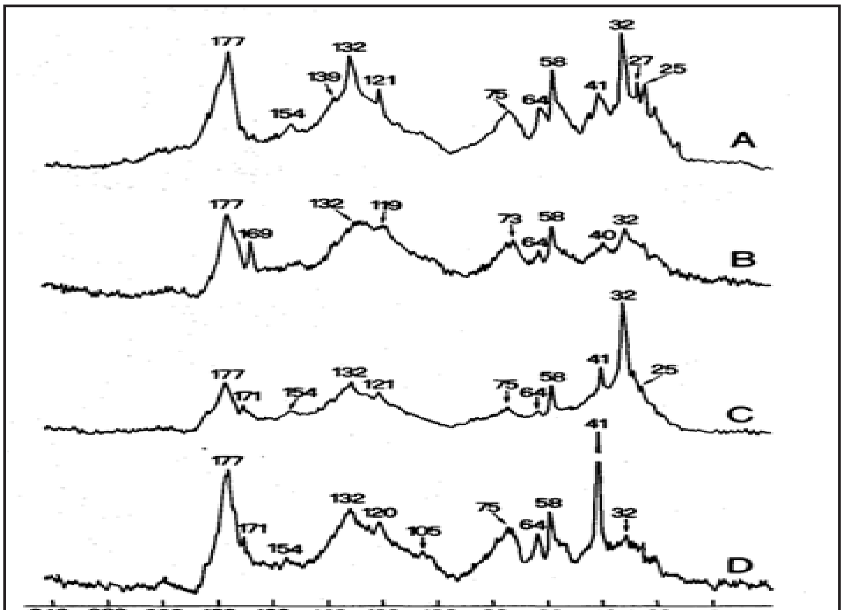

Рис.1. Спектры ЯМР ^{13}C гуминовых фракций, экстрагированных различными растворами (A=NaOH; B=$Na_4P_2O_7$; C=ацетон; D=ДМСО) из почвы.

Фракция, экстрагированная с помощью $Na_4P_2O_7$, относительно бедна алифатическим углеродом (15 % алифатического С), но богата ароматическим и карбоксильным углеродом. Материал, полученный с использованием ДМСО, характеризуется кислотной природой (177 ppm), но относительно богат углеводным и пептидным углеродом в диапазоне от 48 до 105 ppm, а интенсивный сигнал на 41 ppm, приписывается алифатическим аминам [9].

Таблица 2. Распределение интенсивности сигнала в различных областях ^{13}C ЯМР спектра гуминовых фракций и относительные количественные данные по содержанию отдельных структурных фрагментов в них.

Образец	0-48 ppm (алифат С)	48-105 ppm (алкил и аминокислотный С)	105-145 ppm (ароматический С)	145-165 ppm (фенольный С)	165-190 ppm (карбоксильный С)
A	25,1	24,8	27,4	9,4	16,6
B	14,8	23,6	38,7	8,5	14,4
C	25,3	16,8	30,6	9,9	17,3
D	12,1	24,4	32,4	10,4	20,7

Ацетоновый раствор, по-видимому, обладает наибольшей способностью растворять гидрофобные компоненты органического вещества почвы. Доля углерода в диапазоне от 0 до 47 ppm в ацетон-растворимой фракции (табл.2) превышала 25%. Фракции, извлечённые NaOH в этом исследовании, особенно богаты алифатическим углеродом. Спектры ЯМР показали увеличение содержания ароматического и кислотного углерода в гумусовых фракциях, экстрагированных раствором $Na_4P_2O_7$, т.е. такая фракция в основном состоит из высококислотных фенольных и бензолкарбоновых кислот растительного и микробного происхождения [10], Высокое содержание белковых компонентов подтверждает предыдущие оценки протеолитической способности такого диполярного апротонного растворителя ДМСО.

Изотермы адсорбции и десорбции. Равновесные изотермы адсорбции и десорбции атразина на гуминовых образцах указывают на существенные различия между их сорбционными характеристиками. По величине сорбционной ёмкости ГВ, использованные экстрагенты располагаются в следующем ряду: ацетон > NaOH > ДМСО > $Na_4P_2O_7$. Интенсивность десорбции атразина из ацетон-растворимого материала оставалась примерно одинаковой при всех равновесных концентрациях, для других гуминовых фракций она увеличивалась с ростом равновесной концентрации и была наибольшей для гумуса, экстрагируемого с помощью NaOH.

Данные по адсорбции в диапазоне изучаемых концентраций были аппроксимированы уравнением Фрейндлиха: $C_S = K_f C_w^{1/n}$, где C_S — количество адсорбированного атразина (мг на кг адсорбента), C_w — концентрация в растворе при равновесии (мг/л), а K_f и 1/n — константы, характеризующие, соответственно, адсорбционную ёмкость и степень нелинейности изотермы. В случае десорбции C_w обозначает количество десорбированного вещества при равновесии (мг/л), а C_S — количество атразина, оставшегося на адсорбенте после двух последовательных стадий десорбции (г на кг общего использованного атразина).

Результаты, рассчитанные по уравнению Фрейндлиха (табл.3), показывают, что адсорбция атразина на ГВ зависит от природы экстрагента в следующем порядке: ацетон >NaOH ≥ДМСО > $Na_4P_2O_7$. Этот порядок совпадает с порядком содержания алифатического углерода в гумусовых фракциях.

Таблица 3. Параметры Фрейндлиха, K_f и 1/n коэффициента детерминации r^3 для адсорбции и десорбции гуминовых фракций.

Образец	Адсорбция			Десорбция		
	K_f (л/кг)	1/n	r^3	K_f (л/кг)	1/n	r^3
A	2,189 (0,003)	1,11 (0,06)	0,985	2,295 (0,053)	1,87 (0,25)	0,978
B	1,821 (0,157)	0,86 (0,03)	0,996	1,838 (0,044)	0,75 (0,03)	0,972
C	2,476 (0,003)	0,89 (0,01)	0,998	2,476 (0,003)	0,82 (0,14)	0,979
D	2,103 (0,007)	0,92 (0,01)	0,993	1,792 (0,040)	0,94 (0,03)	0,961

Это свидетельствует о том, что длинные алифатические цепи играют роль во взаимодействии пестицида с гумусовыми фракциями (табл.2). Если бы ионные связи были ответственны за удержание атразина при pH (4±0,1) порядок адсорбции должен был бы соответствовать содержанию карбоксильного углерода в гумусовых фракциях. Кислотные карбоксильные группы гумусовых материалов ответственны за образование водородных связей с атомами азота атразина и обычно считаются главными участниками адсорбции атразина на гумусовых веществах. Величина адсорбции атразина на различных гумусовых фракциях, следовала следующему ряду экстрагента: ацетон > NaOH > ДМСО > $Na_4P_2O_7$, (табл.3 и рис.1). Таким образом, это исключает гипотезу о том, что ионные связи между кислотными функциями гумуса и гербицидом могут быть единственными ответственными за наблюдаемое поглощение атразина этими ГВ. Определенное значение при адсорбции атразина придается и гидрофобным участкам гуминовых веществ. Существует механизм гидрофобной адсорбции атразина на гумусе, при котором конформационные равновесия ГВ нарушаются депротонированием карбоксильных групп, вследствие чего образуется большое количество гидрофобных участков на адсорбенте. Большее высвобождение атразина из фракции A и B связано с тем, что десорбирующий раствор $CaCl_2$, легче проникает в менее однородную и более гидрофильную фракцию, экстрагированную NaOH, а также легче разрывает слабые связи, образующиеся между атразином, предположительно только на поверхности высокоароматических гуминовых агрегатов, извлеченных $Na_4P_2O_7$. Гибкая конформационная структура ацетоновых и ДМСО-проб, обусловленная их высоким содержанием алифатических и белковых цепей, должно быть способствовала удержанию атразина во внутренних участках гуминовых агрегатов.

Заключение. Настоящее исследование показало, что различные экстрагирующие растворы, используемые для получения гуминовых материалов из почвы, способны избирательно извлекать различные гуминовые фракции с определенным химическим составом и молекулярной структурой. Эти гуминовые фракции проявляют разные адсорбционные способности по отношению к атразину. Наибольшую сорбционную активность демонстрируют материалы с высоким содержанием алифатического углерода. Взаимосвязь между величиной адсорбции атразина и гуминовыми молекулярными структурами, богатыми алифатическими группами, предполагает, что конформационное изменение гуминовых веществ может играть значительную роль в контроле за адсорбцией и десорбцией атразина в почвах. Менее гибкая конформация, придаваемая гуминовым веществам большим содержанием ароматических колец, может привести к адсорбции атразина, ограниченной только поверхностью гуминового молекулярного агрегата, тем самым усиливая способность гербицида десорбироваться в воде.

Литература:

1. Andreux, F. Humus in world soils. In A. Piccolo (ed.) Humic substances in terrestrial ecosystems. Elsevier, Amsterdam.- 1996.- P.45-100.
2. L. Martin-Neto, D.G. Traghetta, C.M.Vaz, S.Crestana, G.Sposito. On the interaction mechanisms of atrazine and hydroatrazine with humic substances// Journal of Envirnmenta Quality.- 2001.-30(2).-P.520-525.
3. Carlo Bravo, Maria De Nobili, Alberto Gambi, Ladislau Martin-Neto, Otaciro R Nascimento, Rosanna Toniolo. Kinetics of electron transfer reactions by humic substances: Implications for their biogeochemical roles and determination of their electron donating capacity// Chemosphere. -2021.- 286 (Pt.2). 131755.
4. Carlo Bravo, Rosanna Toniolo, Elisa Pellegrini, Christian Millo, Stefano Covell, Marco Contin, Ladislau Martin-Neto, Maria de Nobili. Electron donating properties of humic acids in saltmarsh soils reflect soil geochemical characteritics // Geoderma.-2022.-Vol.419(4139.).-P.115872.
5. Piccolo, A., G. Celano, and C. De Simone. Interactions of atrazine with humic substances of different origins and their hydrolysed products //Sci. Total Environ.- 1996.- Vol.117/118.-P.403-412.
6. Sposito, G., L. Martin Neto, and A Yang. . Atrazine complexation by soil humic acids// J. Environ. Qual. -1996.-T.25(6).-P.1203-1209.
7. Ш.Ж. Жоробекова, Р.П. Королева. Методы анализа гуминовых веществ. –Б.: Илим, 2011. -160 с.
8. Методика измерений массовой концентрации пестицидов в питьевой воде, воде подземных и поверхностных источников водоснабжения методом высокоэффективной жидкостной хроматографии. МП УВК 1,31 - 2013. 18 с.
9. Piccolo, A, and P. Conte. Advances in nuclear magnetic resonance and infrared spectroscopies of soil organic particles. In P.M. Huang et al. (ed.) Structure and surface reactions of soil particles. Wiley, New York. -1998.- P.184 -250.
10. Preston, C.M., and M. Schnitzer. Effects of chemical modifications and extractants on the Carbon-^{13} NMR spectra of humic materials// Soil Sci. Soc. Am. J. -1984.-V. 48.-P.305-311.

НОВЫЕ ТЕХНОЛОГИИ

УДК: 621.396.96:614.894:502.131.1.

Сагымбаев М.А.
доктор медицинских наук, профессор,
академик Национальной академии наук Кыргызской Республики
Сагымбаев А.А.
доктор технических наук, профессор, главный научный сотрудник
Института физики им.Ж.Жеенбаева НАН КР
Токонов А.Т.
кандидат технических наук, доцент Кыргызского государственного
технического университета им. И.Раззакова
Сагымбаев Амантур А.
инженер сетевых операций Облачного провайдера «IaaS RackCorp»

БУДУЩЕЕ С 5G:
ОТ МЕДИЦИНСКОЙ БЕЗОПАСНОСТИ К УСТОЙЧИВОМУ РАЗВИТИЮ

Сагымбаев М.А.
медицина илимдеринин доктору, профессор,
Кыргыз Республикасынын Улуттук илимдер академиясынын академиги
Сагымбаев А.А.
техникалык илимдердин доктору, профессор, Ж.Жеенбаев атындагы
Физика институтунун башкы илимий кызматкери,
Кыргыз Республикасынын Улуттук Илимдер Академиясы
Токонов А.Т.
техникалык илимдердин кандидаты, доцент,
И.Раззаков атындагы Кыргыз мамлекеттик техникалык университети
Сагымбаев Амантур А.
«IaaS RackCorp» булуттуу провайдеринин тармактык операциялар боюнча инженери

5G МЕНЕН КЕЛЕЧЕК:
МЕДИЦИНАЛЫК КООПСУЗДУКТАН ТУРУКТУУ ӨНҮГҮҮГӨ ЧЕЙИН

Sagymbaev M.A.
Doctor of Medical Sciences, Professor, academician of the National Academy
of Sciences of the Kyrgyz Republic
Sagymbaev A.A.
Doctor of Technical Sciences, Professor, Chief Researcher at the Zheenbaev Institute
of Physics of the National Academy of Sciences of the Kyrgyz Republic
Tokonov A.T.
Candidate of Technical Sciences, Associate Professor at I. Razzakov
Kyrgyz State Technical University
Sagymbaev Amantur A.
Network Operations Engineer at the Cloud Provider “IaaS RackCorp”

THE FUTURE WITH 5G: FROM MEDICAL SAFETY
TO SUSTAINABLE DEVELOPMENT

Аннотация. В статье рассматриваются перспективы внедрения технологий 5G, начиная с медицинских аспектов безопасности до их влияния на устойчивое развитие. Освещены

вопросы воздействия электромагнитного излучения на здоровье человека, включая медицинские рекомендации и меры предосторожности. Особое внимание уделено социальным и экономическим аспектам, таким как сокращение цифрового разрыва, улучшение доступа к образованию и здравоохранению, развитие умных городов и энергоэффективных технологий. Представлены вызовы, связанные с кибербезопасностью и инфраструктурой, а также рекомендации для успешного внедрения 5G, направленные на достижение целей устойчивого развития.

Ключевые слова: 5G, медицинская безопасность, устойчивое развитие, цифровой разрыв, кибербезопасность, умные города, энергоэффективность, здравоохранение, образование.

Abstract. The article explores the prospects of implementing 5G technologies, spanning from medical safety aspects to their impact on sustainable development. It highlights the effects of electromagnetic radiation on human health, including medical recommendations and precautionary measures. Special attention is given to social and economic aspects such as bridging the digital divide, improving access to education and healthcare, developing smart cities, and energy-efficient technologies. The study addresses challenges related to cybersecurity and infrastructure while providing recommendations for the successful integration of 5G to achieve sustainable development goals.

Keywords: 5G, medical safety, sustainable development, digital divide, cybersecurity, smart cities, energy efficiency, healthcare, education.

Аннотация. Бул макалада 5G технологияларын ишке киргизүүнүн келечеги каралат, медициналык коопсуздуктан баштап, алардын туруктуу өнүгүүгө тийгизген таасири талданат. Электромагниттик нурлануунун адам ден соолугуна тийгизген таасири, медициналык сунуштар жана сактык чаралары баяндалган. Айрыкча, социалдык жана экономикалык аспектилерге көңүл бурулуп, санариптик ажырымды кыскартуу, билим берүүгө жана саламаттыкты сактоого жеткиликтүүлүктү жакшыртуу, акылдуу шаарларды өнүктүрүү жана энергияны үнөмдөөчү технологияларды киргизүү маселелери каралган. Ошондой эле, киберкоопсуздук жана инфратүзүм маселелери менен байланышкан чакырыктар жана 5G технологиясын ийгиликтүү ишке ашыруу үчүн туруктуу өнүгүү максаттарына жетүүгө багытталган сунуштар берилген.

Негизги сөздөр: 5G, медициналык коопсуздук, туруктуу өнүгүү, санариптик ажырым, киберкоопсуздук, акылдуу шаарлар, энергияны үнөмдөө, саламаттыкты сактоо, билим берүү.

Введение. В современном мире технологии мобильной связи пятого поколения (5G) становятся неотъемлемой частью цифровой трансформации, изменяя подходы к коммуникациям, экономике и социальной жизни общества. Сети 5G обеспечивают высокую скорость передачи данных, минимальные задержки и возможность подключения сверхбольшого количества устройств. Эти характеристики открывают беспрецедентные возможности для инноваций в здравоохранении, образовании, транспорте, промышленности и других сферах [1]. Однако столь быстрый технологический прогресс вызывает вопросы, связанные с безопасностью, энергоэффективностью и социальными последствиями [2].

Одной из ключевых тем является воздействие 5G на здоровье человека. Использование миллиметровых волн, ранее не применявшихся в массовых телекоммуникациях, требует изучения их долгосрочного влияния на организм. Одновременно, 5G влияет на такие аспекты, как устойчивое развитие, цифровое неравенство, улучшение качества образования и здравоохранения, а также социально-экономическое развитие [3].

Технологии пятого поколения также играют важную роль в достижении целей устойчивого развития (ЦУР), таких как сокращение углеродного выброса вредных веществ, оптимизация энергопотребления и повышение доступности ключевых услуг. Однако внедрение этих технологий связано

с определенными вызовами: обеспечением кибербезопасности, развитием инфраструктуры в удаленных регионах и повышением осведомленности населения [4].

Цель исследования - провести междисциплинарный анализ перспектив, рисков и вызовов, связанных с внедрением 5G, и предложить рекомендации по их эффективной интеграции. Работа основывается на международных научных исследованиях, данных о внедрении 5G в разных странах и прогнозах до 2030 года [5].

В ходе исследования будут рассмотрены следующие аспекты:

- воздействие 5G на здоровье человека: классификация излучения и медицинские рекомендации;
- технические и экологические аспекты: энергоэффективность и снижение углеродного выброса вредных веществ в атмосферу;
- социально-экономические перспективы: сокращение цифрового разрыва, развитие образования и здравоохранения;
- роль 5G в достижении ЦУР и примеры успешного внедрения;
- прогнозы и перспективы технологий 5G до 2030 года.

Этот подход позволяет систематизировать накопленные данные и предложить рекомендации, направленные на минимизацию рисков и максимизацию выгод для общества.

1. *Классификация электромагнитного излучения и его особенности.*

Электромагнитное излучение (ЭМИ) играет ключевую роль в функционировании современных технологий беспроводной связи, включая сети 5G. Разделение на ионизирующее и неионизирующее излучение имеет фундаментальное значение для оценки их потенциального воздействия на здоровье человека. В этом разделе подробно рассматриваются основные характеристики этих видов излучения и особенности электромагнитных волн, используемых в сетях пятого поколения.

Ионизирующее излучение обладает достаточной энергией для выбивания электронов из атомов, что может приводить к изменению молекулярных структур и повреждению ДНК. К ионизирующим излучениям относятся:

- рентгеновские лучи;
- гамма-излучение;
- ультрафиолетовые волны высокой мощности.

Воздействие ионизирующего излучения связано с такими рисками, как развитие онкологических заболеваний, мутации и необратимыми повреждениями тканей. Именно поэтому его применение строго регулируется международными стандартами [6].

Неионизирующее излучение включает радиоволны, микроволны, инфракрасное и видимое излучение. Его энергия недостаточна для разрушения химических связей, что делает его менее опасным по сравнению с ионизирующим излучением [7].

Сети 5G работают в диапазоне неионизирующего излучения:

- сантиметровые волны (УВЧ) с частотой: от 3 до 6 ГГц;
- миллиметровые волны (ММ): 26–28 ГГц.

Особенности воздействия сантиметровых и миллиметровых излучений:

- слабое проникновение в ткани организма;
- низкий уровень энергии, неспособный вызывать повреждения молекулярной структуры ткани. Международная комиссия по защите от неионизирующего излучения (ICNIRP) подтверждает, что частоты, используемые в 5G, безопасны при соблюдении стандартов [8,9].

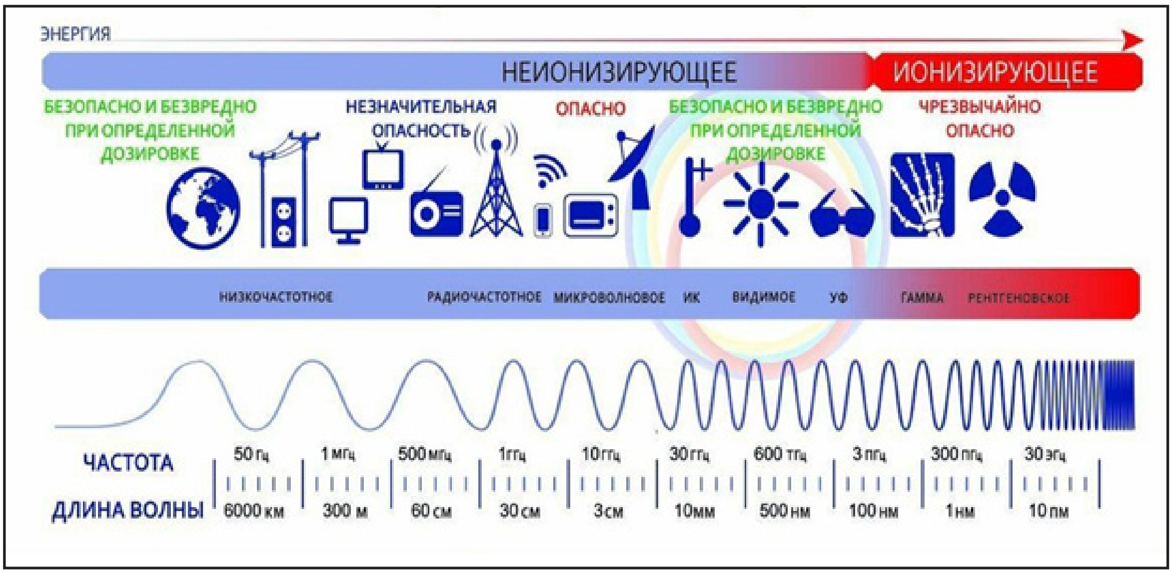

Рис.1. Ионизирующее и неионизирующее излучение

Миллиметровые волны (26-28 ГГц) обладают следующими характеристиками:

- маленький радиус распространения миллиметровых волн, ограничивающий использование этих волн в радиусе 100-200 метров;

- при кратковременном воздействии на поверхностные слои кожи человека, каких-либо реакций не вызывает, однако вопросы при длительном воздействии миллиметровых волн на организм человека остаются открытыми [10].

Поэтому, несмотря на ограниченное проникновение, ученые продолжают исследовать возможные последствия для иммунных клеток, находящихся в верхних слоях эпидермиса.

Для защиты здоровья населения установлены строгие нормативы допустимого воздействия электромагнитного излучения. Ключевыми организациями, занимающимися этими вопросами являются:

- Международная комиссия по защите от неионизирующего излучения (ICNIRP) [8];

- Всемирная организация здравоохранения (ВОЗ) [11].

Принимаемые этими организациями нормативно-правовые акты определяют допустимые уровни воздействия электромагнитных излучений на живой организм и основаны на многочисленных исследованиях, подтверждающих безопасность излучения при соблюдении установленных стандартов.

2. Влияние электромагнитного излучения 5G на здоровье человека.

Сети пятого поколения используют электромагнитное излучение в диапазоне неионизирующих волн (рис.1), включая сантиметровые волны с частотой от 3 до 6 ГГц и миллиметровые волны с частотой от 26 до 28 ГГц [12,13] и эти радиоволны распространяются согласно законам геометрической оптики. Другими словами, радиоволны распространяются прямолинейно и отсутствуют эффекты огибания радиоволнами естественных препятствий. Поэтому, при использовании ММ радиоволн, требуется большое количество базовых станций, что вызывает вопросы об их безопасности.

Научные исследования последнего десятилетия сосредоточены на анализе влияния УВЧ и ММ радиоволн на здоровье человека.

Основные направления включают:

- риск развития онкологических заболеваний: крупнейшее исследование Национальной программы токсикологии США не выявило доказательств связи радиоволн 5G с развитием опухолей [14];

- влияние на нервную систему: данные показывают отсутствие значительных изменений в когнитивных и нейродегенеративных процессах при использовании устройств в рамках международных стандартов безопасности [15];

- репродуктивное здоровье: исследования на животных указывают на возможное временное снижение репродуктивной функции при воздействии высоких уровней излучения, которые значительно превышают допустимые нормы для пользователей 5G [16].

3. Медицинские рекомендации и меры предосторожности при использовании технологий 5G.

Технологии 5G безопасны при соблюдении установленных норм, однако медики и инженеры рекомендуют дополнительно внедрять практические меры для минимизации рисков. Основные рекомендации включают:

- соблюдение международных стандартов: уровни излучения должны соответствовать нормативам ICNIRP и ВОЗ [1-4,17];
- просвещение пользователей: информирование населения о безопасном использовании мобильных устройств;
- мониторинг электромагнитного фона: регулярные проверки излучения в общественных местах, таких как школы и больницы, являются необходимостью [18].

Использование мобильных устройств с поддержкой 5G должно сопровождаться соблюдением следующих правил:

- гарнитуры и громкая связь: это снижает уровень радиочастотного воздействия на мозг, особенно при длительных разговорах [19];
- ограничение времени использования: уменьшение продолжительности взаимодействия с устройством снижает суммарное воздействие излучения;
- избегать зон с плохим покрытием: в условиях слабого сигнала устройство увеличивает мощность передачи, что может превышать допустимый уровень излучения [20];
- правильное хранение устройства: рекомендуется держать телефон подальше от тела, особенно в режиме активного соединения.

Операторы связи выполняют ключевую роль в обеспечении безопасности сетей 5G. Для этого они должны соблюдать определенные меры техники безопасности, которые включают:

- оптимальное размещение базовых станций: установка на безопасном расстоянии от жилых зданий и социальных объектов, таких как школы и больницы [21];
- регулярный радиомониторинг: проверка уровня излучения базовых станций для соблюдения нормативов;
- программы информирования: операторы связи должны активно разъяснять преимущества и безопасность 5G для пользователей [22].

Государственные структуры обязаны обеспечивать законодательное и инфраструктурное сопровождение внедрения технологий 5G:

- создание нормативно-правовой базы: установление допустимых уровней электромагнитного излучения на основе международных стандартов;
- контроль за операторами связи: регулярные проверки и сертификация инфраструктуры 5G;
- национальные программы радиомониторинга: внедрение систем радиомониторинга, обеспечивающих постоянный контроль электромагнитного фона [23].

Хотя современные стандарты безопасности доказали свою эффективность, ученые подчеркивают необходимость дальнейших исследований:

- длительное воздействие ММ волн: нужны наблюдения за воздействием технологий 5G на здоровье человека в течение 10 - 15 лет;
- интеграция новых технологий: внедрение квантового шифрования и систем мониторинга для минимизации потенциальных рисков [23].

4. Перспективы внедрения технологий 5G и их развитие до 2030 года. На 2024 год технологии 5G широко внедряются во многих странах мира, обеспечивая доступ более чем 1,5 миллиарда пользователей [24].

Основные тенденции текущего этапа включают:

- расширение инфраструктуры: основное внимание уделяется созданию сетей в городских зонах и промышленных районах;
- интеграция IoT: интернет вещей активно использует 5G, увеличивая эффективность в здравоохранении, транспорте и промышленности [25];
- масштабирование базовых станций: высокие частоты 5G требуют значительного

увеличения числа базовых станций, особенно в зонах плотной застройки [26].

Сферы применения технологий 5G продолжают расширяться. Среди новых направлений можно выделить:

- телемедицина: технологии позволяют проводить удаленные консультации, операции и мониторинг пациентов в реальном времени, особенно в отдаленных регионах;

- автономные транспортные системы: низкая задержка 5G способствует развитию беспилотных автомобилей, улучшая координацию между транспортными средствами;

- умные города: интеграция 5G помогает оптимизировать управление инфраструктурой, энергопотреблением и безопасностью.

По прогнозам, к 2030 году технологии 5G станут повсеместно доступными и будут активно поддерживать цифровую трансформацию. Основные направления развития включают:

- глобальное покрытие: ожидается, что 5G охватит до 75% мирового населения [27];

- переход к 6G: разработки в области шестого поколения связи начнут интегрироваться, предлагая еще более высокую скорость и стандарты безопасности [28];

- минимизация энергопотребления: внедрение энергоэффективных технологий уменьшает воздействие на окружающую среду.

Несмотря на успехи, процесс внедрения 5G сталкивается с рядом вызовов:

- киберугрозы: рост подключенных устройств увеличивает риски утечек данных и кибератак. Требуются усовершенствованные системы защиты [29];

- инфраструктурные барьеры: сложности планирования и установки базовых станций в труднодоступных и густонаселенных районах остаются актуальными;

- социальная адаптация: необходима популяризация технологий среди населения и устранение цифрового разрыва.

Для достижения максимального потенциала 5G необходимы:

- инвестиции в инфраструктуру: государственная поддержка и международное сотрудничество помогут преодолеть существующие барьеры;

- образовательные инициативы: подготовка и повышение квалификации специалистов для работы с новыми технологиями должны стать приоритетом;

- обращать особое внимание на кибербезопасность: разработка новых стандартов и методов защиты данных;

- энергоэффективные решения: внедрение технологий с минимальным энергопотреблением, снижающих общий экологический вред.

5. Технологии 5G: социальные и экономические перспективы. Внедрение технологий 5G оказывает значительное влияние на мировую экономику, стимулируя рост и развитие различных секторов. По данным GSMA Intelligence, вклад 5G в глобальную экономику может достичь 2,2 трлн долларов к 2030 году [30]. Основные экономические преимущества внедрения 5G включают:

- создание рабочих мест: 5G стимулирует рост занятости в телекоммуникациях, производстве оборудования и разработке программного обеспечения;

- повышение производительности: высокая скорость передачи данных и минимизация задержек способствуют внедрению инновационных решений, оптимизируя бизнес-процессы;

- освоение новых рынков: технологии 5G способствуют появлению продуктов и услуг в таких сферах, как искусственный интеллект, дополненная и виртуальная реальность и автоматизация производственных процессов.

Несмотря на значительные перспективы, внедрение 5G сопровождается рядом вызовов:

- высокая стоимость внедрения: строительство инфраструктуры требует значительных инвестиций, что усложняет процесс внедрения 5G для развивающихся стран;

- киберугрозы: увеличение числа подключенных устройств создает новые риски для защиты данных;

- углубление цифрового неравенства: различия в доступе к технологиям между регионами с разным уровнем инфраструктуры могут усугубиться.

Для успешного внедрения 5G рекомендуются:

- инвестиции в инфраструктуру: государ-

ственная поддержка проектов по расширению покрытия сети в сельских и удаленных регионах;

- партнерство государства и бизнеса: совместные инициативы позволят распределить финансовую нагрузку и ускорить развитие инфраструктуры;

- образовательные программы: подготовка специалистов для работы с новыми технологиями станет основой для устойчивого роста.

Технологии 5G обладают огромным потенциалом для стимулирования социального и экономического развития. Однако их успешное внедрение требует комплексного подхода, включающего инвестиции, инновации и международное сотрудничество. Эти технологии способны улучшить качество жизни, сократить цифровой разрыв и создать новые экономические возможности.

6. Технологии 5G и их влияние на устойчивое развитие. Технологии 5G занимают важное место в достижении глобальных целей устойчивого развития, установленных ООН. Эти технологии поддерживают переход к экологически безопасным практикам, повышают энергоэффективность и способствуют созданию инклюзивного цифрового общества. Основные направления влияния 5G включают:

- снижение углеродного выброса: оптимизация энергопотребления и снижение выбросов парниковых газов через применение умных технологий;

- расширение доступа к ключевым услугам: повышение качества и доступности образования, здравоохранения и коммунальных услуг для населения [4].

Одним из ключевых преимуществ 5G является его вклад в улучшение энергоэффективности:

- энергоэффективные базовые станции: по данным ITU, сети 5G потребляют на 20-30% меньше электроэнергии на переданный бит данных по сравнению с сетями 4G [31];

- умное управление энергией: использование 5G для оптимизации энергопотребления в умных зданиях и городах, включая управление освещением и климат-контролем;

- поддержка возобновляемой энергетики: технологии 5G обеспечивают мониторинг и управление солнечными и ветровыми станциями в реальном времени, увеличивая их эффективность.

Технологии 5G играют ключевую роль в адаптации к изменениям климата:

- оптимизация транспорта: системы управления движением на основе 5G снижают заторы, сокращая выбросы CO_2 [5];

- сельское хозяйство: умное управление ресурсами (вода, удобрения) через IoT-устройства на базе 5G повышает урожайность и минимизирует вред для окружающей среды.

Несмотря на преимущества, внедрение 5G сопровождается следующими проблемами:

- энергопотребление инфраструктуры: хотя устройства 5G более энергоэффективны, растущее количество базовых станций увеличивает общий уровень энергопотребления [32];

- электронные отходы: обновление оборудования может привести к увеличению объемов электронных отходов, требующих утилизации;

- доступность технологий: в отдаленных регионах требуется значительное финансирование для обеспечения равного доступа к сетям 5G.

Для достижения целей устойчивого развития с использованием технологий 5G необходимы:

- инвестиции в инфраструктуру: расширение сети в сельских и удаленных регионах для обеспечения равного доступа;

- энергоэффективность: разработка стандартов для снижения энергопотребления базовых станций;

- мониторинг экологического воздействия: создание систем оценки экологических последствий внедрения новых технологий;

- международное сотрудничество: реализация совместных программ для обмена опытом и лучшими практиками.

7. Будущее технологий 5G: вызовы и возможности. Технологии 5G продолжают развиваться, формируя основу для дальнейших инноваций в телекоммуникациях. Основные направления их эволюции включают:

- глобальное расширение: к 2030 году ожидается, что 5G покроет до 75% мирового населения, включая развивающиеся страны [32];

- переход к 6G: исследования в области технологий шестого поколения включают интеграцию квантового шифрования и искусственного интеллекта, что повысит безопасность и эффективность сетей [28];

- гибридные сети: развитие систем, сочетающих гибриды 5G и 6G для обеспечения высокой скорости передачи данных и устойчивости соединений.

Технологии 5G стимулируют внедрение новых решений:

- искусственный интеллект (ИИ): использование ИИ для управления сетями повышает их производительность, прогнозирует нагрузку и минимизирует задержки;

- квантовые технологии: внедрение квантового шифрования обеспечивает новый уровень безопасности данных, что особенно важно для стратегически значимых объектов;

- автономные системы: развитие беспилотных транспортных средств и роботизированных систем с минимальной задержкой сигнала улучшает логистику и транспортную инфраструктуру.

Эффективное развитие технологий 5G невозможно без международной координации. Основные направления включают:

- унификация стандартов: совместная работа ITU и IEEE над глобальными стандартами для оборудования и протоколов связи;

- исследовательские проекты: реализация международных программ для изучения долгосрочных эффектов внедрения 5G;

- поддержка развивающихся стран: финансирование инфраструктурных проектов для сокращения цифрового разрыва.

Для преодоления вызовов и реализации потенциала 5G рекомендуется:

- развитие инфраструктуры: увеличение инвестиций в строительство базовых станций в отдалённых регионах;

- усиление кибербезопасности: внедрение квантовых технологий и новых стандартов защиты данных;

- просвещение населения: повышение уровня цифровой грамотности через образовательные программы и информационные кампании;

- международное сотрудничество: укрепление связей между странами для совместной реализации крупных телекоммуникационных проектов.

Заключение

Технологии пятого поколения (5G) играют ключевую роль в трансформации телекоммуникационной инфраструктуры, экономики, общества и здравоохранения.

Основные выводы исследования включают:

- технологические достижения: 5G является катализатором инноваций в ключевых секторах, таких как здравоохранение, транспорт, образование и промышленность. Эти технологии обеспечивают высокую скорость передачи данных, минимальную задержку и возможность подключения миллиардов устройств, что открывает новые перспективы для цифровой трансформации;

- медицинские аспекты и безопасность: влияние электромагнитных волн сетей 5G на здоровье человека требует дальнейшего изучения. Современные исследования показывают, что при соблюдении международных стандартов излучение безопасно, однако необходимы дополнительные долгосрочные исследования. Важной задачей остается информирование медицинских специалистов и населения о безопасном использовании технологий 5G и регулярный мониторинг электромагнитного фона;

- социальное и экономическое влияние: внедрение 5G способствует сокращению цифрового разрыва, улучшению доступа к образовательным и медицинским услугам, а также стимулирует экономический рост. По прогнозам, вклад 5G в мировую экономику к 2030 году составит 2,2 трлн долларов США;

- устойчивое развитие: применение технологий 5G помогает достигать целей устойчивого развития, включая снижение углеродного следа, оптимизацию использования ресурсов и улучшение энергоэффективности. Для максимизации положительного эффекта необходимы дополнительные исследования и внедрение энергоэффективных решений, особенно в рамках экологически чувствительных проектов;

- риски и вызовы: основные вызовы включают обеспечение кибербезопасности, устранение цифрового неравенства, мониторинг воздействия на здоровье и снижение общего энергопотребления инфраструктуры. Эти проблемы требуют активного международного сотрудничества, интеграции медицинских рекомендаций и инновационных подходов.

Рекомендации: Для успешной реализации потенциала технологий 5G предлагаются следующие меры:

- развитие инфраструктуры: инвестиции в базовые станции и улучшение сетевого покрытия, включая удалённые и сельские регионы;
- установка систем радиомониторинга уровня электромагнитного излучения в местах скопления людей;
- кибербезопасность: разработка новых стандартов защиты данных, включая квантовые технологии;
- укрепление мер защиты медицинских и социальных данных, передаваемых через сети 5G.

Медицинские рекомендации:

- продвижение образовательных программ для медицинских специалистов по изучению воздействия электромагнитного излучения;
- регулярный радиомониторинг состояния здоровья пользователей мобильных устройств, особенно в группах риска;
- разработка безопасных протоколов использования 5G в медицинских учреждениях.
- повышение осведомленности: информирование населения о преимуществах 5G, мерах предосторожности и снижении рисков для здоровья;
- публикация открытых данных о результатах исследований воздействия электромагнитных волн.

Международное сотрудничество:

- укрепление связей между странами для обмена опытом, координации исследований и реализации совместных телекоммуникационных проектов;
- создание глобальных инициатив по долгосрочному изучению последствий внедрения 5G для здоровья и экологии.

Технологии 5G обладают значительным потенциалом для повышения качества жизни, трансформации медицины и достижения целей устойчивого развития. Однако их успешное внедрение зависит от комплексного подхода, сочетающего инновации, безопасность, стратегическое планирование и учёт медицинских рекомендаций. Решение ключевых вызовов потребует координации на международном уровне, привлечения инвестиций и реализации просветительских программ, что обеспечит гармоничное внедрение 5G в интересах здоровья и благополучия общества.

Литература:

1. ICNIRP. «Guidelines for limiting exposure to electromagnetic fields». Точка доступа: https://www.icnirp.org
2. World Health Organization (WHO). «Electromagnetic fields and public health: Mobile phones and your health». Точка доступа: https://www.who.int
3. IEEE. Biological effects of non-ionizing electromagnetic fields. Точка доступа: https://www.ieee.org
4. United Nations. «The Role of 5G in Achieving Sustainable Development Goals». Точка доступа: https://www.un.org
5. European Commission. «Green Transport and 5G». Точка доступа: https://ec.europa.eu
6. European Commission. «Safety Standards for Electromagnetic Radiation». Точка доступа: https://ec.europa.eu
7. WHO. Electromagnetic radiation and its effects on human health. Точка доступа: https://wwлw.who.int
8. ICNIRP. «Impact of Non-Ionizing Radiation». Точка доступа: https://www.icnirp.org
9. Nature. Electromagnetic Waves and Human Health. Точка доступа: https://www.nature.com

10. IEEE. «Characteristics of Millimeter Waves». Точка доступа: https://www.ieee.org
11. WHO. «Standards for Non-Ionizing Radiation Exposure». Точка доступа: https://www.who.int.
12. ICNIRP. «Characteristics of 5G Electromagnetic Radiation». Точка доступа: https://www.icnirp.org.
13. IEEE. «5G Network Characteristics and Health Impacts». Точка доступа: https://www.ieee.org.
14. National Toxicology Program (NTP). «Long-Term Effects of Radiofrequency Radiation». Точка доступа: https://ntp.niehs.nih.gov.
15. WHO. «Electromagnetic Fields and Cognitive Function». Точка доступа: https://www.who.int.
16. ResearchGate. «Reproductive Health and Electromagnetic Waves». Точка доступа: https://www.researchgate.net.
17. ICNIRP. «Safety Guidelines for Millimeter Wave Frequencies». Точка доступа: https://www.icnirp.org
18. WHO. «Electromagnetic Fields and Public Health: Standards and Regulations». Точка доступа: https://www.who.int
19. European Commission. «Recommendations for Safe Mobile Usage». Точка доступа: https://ec.europa.eu
20. IEEE. «Mobile Device Usage and Radiation Exposure» Точка доступа: https://www.ieee.org
21. FCC. «5G Base Station Placement Guidelines». Точка доступа: https://www.fcc.gov
22. Korean Ministry of Science and ICT. «Public Awareness Campaigns for 5G Safety». Accessed from: https://www.msit.go.kr
23. Nature. «Quantum Encryption and Future of 5G». Точка доступа: https://www.nature.com
24. GSMA Intelligence. «Global 5G Deployment Report». Точка доступа: https://www.gsmaintelligence.com
25. ITU. «5G and IoT Synergies». Точка доступа: https://www.itu.int
26. IEEE. «Autonomous Vehicles and 5G Connectivity». Точка доступа: https://www.ieee.org
27. European Commission. «Supporting SMEs with 5G Technology». Точка доступа: https://ec.europa.eu
28. О внедрении 6G в Японии: вызовы и возможности. Международный журнал гуманитарных и естественных наук (Россия, Новосибирск). №10-5 (97), 2024, с. 47-53, ISSN 2500-1000 (Print), ISSN 2500-1086 (Online). DOI 10.24412/2500-1000-2024-24-10-47-53. доступ: www.intjurnal.ru.
29. Cybersecurity Ventures. «Addressing Cybersecurity Challenges in 5G». Точка доступа: https://cybersecurityventures.com
30. GSMA Intelligence. «Economic Impact of 5G Deployment». Точка доступа: https://www.gsmaintelligence.com
31. ITU. «Challenges in 5G Deployment». Точка доступа: https://www.itu.int
32. International Renewable Energy Agency (IRENA). «Renewable Energy Monitoring Enabled by 5G». Точка доступа: https://www.irena.org

УДК 621.39:004.9

Сагымбаев А.А.
доктор технических наук, профессор, главный научный сотрудник
Института физики им. Ж.Жеенбаева НАН КР
Токонов А.Т.
кандидат технических наук,
доцент Кыргызского государственного технического университета им. И.Раззакова
Сагымбаев Амантур А.
инженер сетевых операций Облачного провайдера «IaaS RackCorp»

ИНФРАСТРУКТУРА ЦЕНТРОВ ОБРАБОТКИ ДАННЫХ В КЫРГЫЗСКОЙ РЕСПУБЛИКЕ: ВЫЗОВЫ И ВОЗМОЖНОСТИ

Сагымбаев А.А.
техникалык илимдердин доктору, профессор, Ж.Жеенбаев атындагы
Физика институтунун башкы илимий кызматкери, КР Улуттук Илимдер Академиясы
Токонов А.Т.
техникалык илимдердин кандидаты, доцент, И.Раззаков атындагы
Кыргыз мамлекеттик техникалык университети
Сагымбаев Амантур А.
тармактык операциялар инженери, «IaaS RackCorp» Булут провайдери

КЫРГЫЗ РЕСПУБЛИКАСЫНДАГЫ МААЛЫМАТТАРДЫ ИШТЕП ЧЫГУУ БОРБОРЛОРУНУН ИНФРАСТРУКТУРАСЫ: ЧАКЫРЫКТАРЫ ЖАНА МҮМКҮНЧҮЛҮКТӨРҮ

Sagymbaev A.A.
Doctor of Technical Sciences, Professor, Chief Researcher at the Zheenbaev Institute of Physics of the National Academy of Sciences of the Kyrgyz Republic
Tokonov A.T.
Candidate of Technical Sciences, Associate Professor at I. Razzakov Kyrgyz State Technical University
Sagymbaev Amantur A.
Network Operations Engineer at the cloud service provider «IaaS RackCorp»

DATA CENTER INFRASTRUCTURE IN THE KYRGYZ REPUBLIC: CHALLENGES AND OPPORTUNITIES

Аннотация. Цифровая трансформация современного общества обусловлена необходимостью создания высокоэффективной инфраструктуры для обработки данных, где ключевую роль играют центры обработки данных и резервные центры обработки данных. Настоящая статья предлагает углублённый анализ достижений в проектировании и эксплуатации центров обработки данных и резервных центров обработки данных, включая внедрение инновационных технологий: искусственного интеллекта, блокчейна, зелёных решений и распределённых систем. Рассматривается мировой опыт, в частности, из США, Германии, Финляндии, Эстонии и других стран, с акцентом на возможности его адаптации в Кыргызской Республике. Особое внимание уделяется вызовам, таким как энергетическая эффективность, кибербезопасность и нехватка кадров. На основе проведённого анализа сформулированы практические рекомендации по интеграции мировых достижений в национальную цифровую экосистему.

Ключевые слова: Центры обработки данных, Резервные центры обработки данных, цифровая трансформация, искусственный интеллект, блокчейн, зеленые технологии, кибербезопасность, энергоэффективность, Кыргызская Республика, инновационные технологии, цифровая экосистема.

Abstract. The digital transformation of modern society necessitates the creation of highly efficient data processing infrastructure, where data centers and disaster recovery centers play a pivotal role. This article provides an in-depth analysis of achievements in the design and operation of data centers and disaster recovery centers, including the implementation of innovative technologies such as artificial intelligence, blockchain, green solutions, and distributed systems. Global experience, particularly from the USA, Germany, Finland, Estonia, and other countries, is reviewed with an emphasis on the potential adaptation of these practices to the Kyrgyz Republic. Special attention is given to challenges such as energy efficiency, cybersecurity, and workforce shortages. Based on the analysis, practical recommendations are formulated to integrate global advancements into the national digital ecosystem.

Keywords: data centers, disaster recovery centers, digital transformation, artificial intelligence, blockchain, green technologies, cybersecurity, energy efficiency, Kyrgyz Republic, innovative technologies, digital ecosystem.

Аннотация. Замана чөлкөмүнүн санариптик трансформациясы, маалыматтарды иштеп чыгуу үчүн жогорку натыйжалуу инфратүзүмдү түзүү зарылдыгы менен байланыштуу, бул жерде негизги ролду маалыматтарды иштеп чыгуу борборлору жана резервдик маалымат борборлору ойнойт. Бул макалада маалыматтарды иштеп чыгуу борборлорун жана резервдик маалымат борборлорун долбоорлоонун жана иштетүүнүн жетишкендиктерине терең талдоо жүргүзүлөт, анын ичинде инновациялык технологияларды киргизүү: жасалма интеллект, блокчейн, жашыл чечимдер жана бөлүштүрүлгөн системалар. Дүйнөлүк тажрыйба, анын ичинде АКШ, Германия, Финляндия, Эстония жана башка өлкөлөрдүн мисалдары каралат, алардын Кыргыз Республикасындагы адаптациясы мүмкүнчүлүктөрүнө басым жасалат. Энергетикалык натыйжалуулук, киберкоопсуздук жана кадрлардын жетишсиздиги сыяктуу чакырыктарга өзгөчө көңүл бөлүнөт. Жүргүзүлгөн талдоо негизинде, дүйнөлүк жетишкендиктерди улуттук санариптик экосистемага интеграциялоо боюнча практикалык сунуштар түзүлгөн.

Негизги сөздөр: Маалыматтарды иштеп чыгуу борборлору, Резервдик маалымат борборлору, санариптик трансформация, жасалма интеллект, блокчейн, жашыл технологиялар, киберкоопсуздук, энергиянын натыйжалуулугу, Кыргыз Республикасы, инновациялык технологиялар, санариптик экосистема.

Введение. Современная эпоха развития общества характеризуется стремительным ростом объема информации, что требует создания эффективной инфраструктуры для их хранения, обработки и передачи. По прогнозам IDC, мировой объем данных достигнет 175 зеттабайт к 2025 году [1]. В таких условиях центры обработки данных (ЦОД) и резервные центры обработки данных (РЦОД) играют центральную роль в обеспечении доступности, безопасности и отказоустойчивости цифровой инфраструктуры республики.

В развитых странах ЦОД становятся электронными платформами для интеграции передовых технологий, таких как искусственный интеллект (ИИ), большие данные и Интернет вещей (IoT). Например, гипермасштабируемые ЦОД в США ежедневно обрабатывают эксабайты данных, что ускоряет инновационные процессы в здравоохранении, логистике и других отраслях [2]. Аналогичные примеры можно найти в Финляндии, Эстонии, Германии и других странах, где ЦОД активно используют возобновляемые источники энергии для минимизации экологического вреда [3,4].

Для Кыргызской Республики развитие ЦОД и РЦОД является стратегическим направлением, учитывая реализацию государственной программы «Цифровая трансформация 2030». Эти объекты не только повышают устойчивость цифровой инфраструктуры, но и создают платформу для экономического роста и интеграции страны в глобальную цифровую экосистему [5].

Цель статьи - исследование достижений, вызовов и перспектив развития ЦОД и РЦОД с учетом их роли в цифровой трансформации Кыргызской Республики.

Для достижения цели поставлены следующие задачи:

- провести обзор современных тенден-

ций и технологий в области ЦОД и РЦОД;

- изучить опыт их применения в ведущих странах мира;

-сформулировать рекомендации для адаптации лучших практик к условиям Кыргызской Республики.

Настоящее исследование базируется на аналитическом подходе, который включает:

- изучение статистических данных международных организаций (IDC, Gartner, McKinsey);

- сравнительный анализ мировых практик проектирования и эксплуатации ЦОД и РЦОД;

- оценку возможностей адаптации передовых технологий для удовлетворения потребностей Кыргызской Республики.

1. ЦОД и РЦОД: ключевые элементы цифровой экосистемы

Центры обработки данных стали основным звеном цифровой экосистемы, обеспечивая высокую производительность, надежность и гибкость управления данными. Современные подходы к проектированию ЦОД основываются на гипермасштабируемых архитектурах, программно-определяемой инфраструктуре (ПОИ) и облачных вычислениях. Эти технологии позволяют обрабатывать огромные объемы данных с минимальными задержками, что критически важно для современных цифровых сервисов.

Ведущие технологические гиганты, такие как Amazon Web Services (AWS), Google и Microsoft, активно внедряют гипермасштабируемые центры, способные обрабатывать эксабайты данных ежедневно. Эти ЦОД отличаются высокой степенью автоматизации и способны адаптироваться к изменению нагрузки в реальном времени. Например, AWS использует технологии машинного обучения для оптимизации использования серверных мощностей [6,7].

Программно-определяемая инфраструктура позволяет виртуализировать ресурсы, такие как вычислительные мощности, хранилища и сети. Это снижает зависимость от аппаратного обеспечения и увеличивает гибкость управления инфраструктурой. В Японии активно развиваются компактные ПОИ - решения для городских ЦОД, минимизирующие задержки при передаче данных и способствующие развитию умных городов [7].

Резервные центры обработки данных обеспечивают зеркальное копирование данных и их защиту от потерь. РЦОД играют ключевую роль в обеспечении отказоустойчивости, особенно в условиях роста числа кибератак и природных катастроф.

В Германии РЦОД интегрированы с системами гражданской защиты, что позволяет минимизировать риски потери данных даже в условиях кризисных ситуаций [8]. В Финляндии РЦОД размещаются в бывших шахтах, что обеспечивает высокий уровень физической безопасности и снижает затраты на охлаждение за счёт естественно низкой температуры окружающей среды (шахты) [9].

Для Кыргызской Республики внедрение РЦОД имеет стратегическое значение. Географическая изолированность некоторых областей требует создания распределенных систем, которые обеспечат бесперебойный доступ к данным даже в условиях сбоев или природных катастроф.

Современные ЦОД и РЦОД активно используют инновационные технологии, направленные на повышение энергоэффективности, безопасности и производительности экосистемы.

Компания Google применяет искусственный интеллект (ИИ) для оптимизации охлаждения в своих ЦОД, что позволяет снизить энергопотребление на 40%. Эти системы автоматически анализируют данные о температуре и регулируют работу оборудования охлаждения [10].

В Эстонии блокчейн используется для защиты государственных данных. Эта технология обеспечивает неизменяемость записей и предотвращает несанкционированный доступ, что делает ее особенно актуальной для РЦОД [11].

Использование возобновляемых источников энергии стало стандартом для многих ЦОД. Например, компания Telia в Финляндии использует энергию ветра, а избыточное тепло их ЦОД направляется на обогрев жилых зданий [9,12].

В Китае активно внедряются распределенные ЦОД, минимизирующие задержки в передаче данных и поддерживающие миллионы IoT-устройств. Такие архитектуры являются основой для цифровизации транс-

портных узлов, здравоохранения и промышленности [13].

2. Значение ЦОД и РЦОД в развитии цифровой экономики.

ЦОД стали платформой для внедрения технологий, таких как IoT, большие данные и ИИ. Например, в Китае гипермасштабируемые ЦОД способствуют развитию умного транспорта, предоставляя инфраструктуру для обработки данных от миллионов IoT-устройств [14]. Аналогичный подход используется в США, где Microsoft Azure предоставляет решения для анализа медицинских данных, ускоряя диагностику и оптимизируя лечение [15].

Резервные центры обработки данных минимизируют риски потерь информации и обеспечивают восстановление ключевых систем. Например, после землетрясения 2011 года в Японии РЦОД сыграли ключевую роль в восстановлении банковской системы и государственных реестров [16].

Развитие ЦОД и РЦОД способствует снижению операционных затрат и увеличению производительности. В Германии внедрение энергоэффективных ЦОД привело к экономии 1,5 миллиарда евро ежегодно [17,18]. Для Кыргызской Республики создание национального облачного хранилища данных может стать важным шагом к снижению расходов на ИТ-инфраструктуру и увеличению ее доступности.

3. Роль РЦОД в обеспечении безопасности и устойчивости данных.

Зеркальное хранение данных - одна из основных функций резервных центров обработки данных, которая гарантирует их доступность и защиту даже в случае серьезных сбоев. Эта технология создает дублирующие копии данных в режиме реального времени, обеспечивая их синхронизацию и безопасность.

В Эстонии Государственная платформа X-Road позволяет не только обрабатывать, но и хранить данные в РЦОД, что минимизирует риски утраты информации в случае кибератак [11,18,19]. Зеркальные РЦОД, расположенные как внутри страны, так и за ее пределами, гарантируют непрерывность работы системы даже в условиях кризиса.

Для Кыргызской Республики адаптация такой модели может обеспечить надежность ключевых систем, включая национальные реестры, системы социального обеспечения и финансовые платформы. Это особенно важно в условиях роста числа киберугроз.

Отказоустойчивость РЦОД позволяет минимизировать время простоя и восстановить доступ к данным в случае аварий. Современные РЦОД оснащены автоматизированными системами, которые могут восстанавливать данные в течение нескольких минут.

В США Федеральное агентство по чрезвычайным ситуациям интегрировало РЦОД в свои системы управления кризисами. После урагана «Харви» в 2017 году восстановление доступа к данным государственных служб было завершено в течение первых 24 часов, что позволило оперативно организовать помощь пострадавшим [20-22].

Кыргызская Республика, расположенная в зоне повышенной сейсмической активности, может использовать опыт США для разработки распределенных РЦОД, способных обеспечить сохранность данных в случае природных катастроф.

4. Экологические аспекты ЦОД и РЦОД.

Как известно, ЦОД являются значительными потребителями электроэнергии. Согласно данным International Energy Agency (IEA), на них приходится около 1% мирового энергопотребления [23]. Это делает вопросы энергосбережения и снижения углеродного вреда первостепенными.

В Германии такие компании, как DE-CIX, активно внедряют возобновляемые источники энергии, включая солнечные и ветровые электростанции. Это позволило сократить выбросы CO2 более чем на 50% за последние пять лет [24].

Кыргызская Республика с ее потенциалом гидроэнергетики может стать лидером в создании экологически устойчивой инфраструктуры ЦОД.

Современные технологии охлаждения играют ключевую роль в снижении энергопотребления ЦОД. Среди них наиболее перспективными являются системы жидкостного охлаждения, что снижает затраты на энергию до 30%. Международные организации, такие как Climate Neutral Data Centre Pact, ставят целью достижение углеродной нейтральности в секторе ЦОД к 2030 году. Участники обязуются внедрять энергоэф-

фективные технологии и минимизировать отходы [25-29].

Кыргызская Республика может интегрироваться в такие инициативы, что укрепит ее позиции на международной арене и привлечет иностранные инвестиции.

5. Текущее положение дел в сфере развития Центров обработки данных в Кыргызской Республике и странах Центральной Азии.

Кыргызская Республика постепенно создает и развивает цифровую инфраструктуру, ключевым элементом которой являются центры обработки данных.

ЦОД, существующие в Кыргызской Республике:

- **ЦОД «NSP»** [30]: Центр обработки данных компании NSP, открытый в 2018 году в г.Бишкек, стал первым объектом международного уровня в Кыргызской Республике. Он предоставляет услуги хранения и обработки данных для различных организаций, включая финансовые и страховые компании. Центр рассчитан на 60 серверных стоек и оснащён резервными системами электропитания, что обеспечивает высокую надёжность. NSP активно сотрудничает с ведущими производителями оборудования, такими как Cisco и Schneider Electric, что гарантирует высокое качество предоставляемых услуг.

- **ЦОД «Дататайм»** [31]: В июне 2024 года в г. Бишкек был открыт ЦОД компании «Дататайм», соответствующий стандарту Tier III. Этот проект был реализован при поддержке Российско-Кыргызского фонда развития, который предоставил финансирование в размере $1 млн. Центр обслуживает государственные и частные организации, включая банки, и рассчитан на более 100 серверных стоек с общей энергетической мощностью свыше 500 кВт.

- **Государственный центр обработки данных (ГЦОД)** [32,33]: В 2024 году планируется ввод в эксплуатацию Государственного центра обработки данных, который будет расположен в г. Бишкек. Этот ЦОД будет обслуживать государственные органы и обеспечивает хранение и обработку данных для государственных информационных систем. Точная информация о количестве стойко-мест в этом центре не раскрывается.

Запланированные проекты [34]: Одним из перспективных направлений является создание ЦОД на возобновляемых источниках энергии. Этот проект, реализуемый совместно с Азиатским банком развития (АБР), направлен на устойчивое развитие инфраструктуры хранения данных. Подобные инициативы демонстрируют стремление страны к внедрению современных и экологически чистых технологий.

Участие международных провайдеров облачных решений в развитии ЦОД в Кыргызской Республике [35]: Международные компании играют важную роль в развитии ЦОД и облачных решений. Одним из примеров является сотрудничество местных ЦОД «NSP» и «Дататайм» с такими международными провайдерами облачных услуг, как компания RackCorp, которая является одним из ключевых игроков в развитии облачных технологий и решений на базе ЦОД в Кыргызской Республике. Она предоставляет облачную инфраструктуру и виртуальные серверы, сотрудничая с местными ЦОДами NSP и «Дататайм». Глобальная сеть RackCorp, охватывающая 34 дата-центра в 16 странах, позволяет обеспечивать надежные и безопасные облачные решения, адаптированные к потребностям местного рынка. Наличие партнерских соглашений с двумя основными ЦОД страны подтверждает активную вовлеченность RackCorp в цифровую трансформацию региона. Такие партнёрства позволяют предоставлять клиентам доступ к современным технологиям и решениям, обеспечивая их интеграцию с глобальными стандартами.

5.1. Сравнение с другими странами Центральной Азии.

1. **Казахстан** [36]: Казахстан лидирует в регионе по количеству и качеству ЦОД. По данным на 2023 год, в Казахстане функционируют 3463 стойко-места в центрах обработки данных, что на 5,5% больше по сравнению с предыдущим годом. В стране функционируют как государственные, так и коммерческие ЦОД, среди которых такие операторы, как «Транстелеком», QazCloud, «Казтелепорт» и, конечно, АО «Казахтелеком» – ведущий лидер по количеству стоек, владеющий 44,8% от общего числа, что составляет 1522 стойки.

Причины лидерства:

- Развитая экономика, обеспечивающая финансовые ресурсы для инвестиций;
- Программа «Цифровой Казахстан», стимулирующая внедрение ИТ-решений;
- Привлечение международных инвестиций и партнеров.

2. **Узбекистан** [37-39]: Узбекистан активно развивает рынок ЦОДов. Согласно оценке iKS-Consulting, объем рынка коммерческих ЦОДов Узбекистана составляет около 500 стойко - мест. По прогнозам, к 2025 году количество серверных стоек в стране увеличится до 1760. При этом, по тем же данным от iKS-Consulting, общий объем потребности экономики Узбекистана в инфраструктуре дата-центров составляет 3,6 тысячи стоек. На текущий момент крупнейшими операторами являются такие организации, как «Узбектелеком», «Uzinfocom», «East Telecom», а также Университет Инха – образовательное учреждение, имеющее собственный ЦОД для поддержки образовательных и исследовательских проектов.

Причины развития:

- Государственная поддержка электронного правительства и развитие ИКТ-инфраструктуры, включающей в себя государственные инициативы в рамках стратегии «Цифровой Узбекистан – 2030». В Зангиатинском районе Ташкентской области был создан центр обработки данных высокой производительности. Этот ЦОД, сертифицированный по стандарту Tier III международным институтом Uptime, служит фундаментом для электронного правительства и обеспечивает надежную защиту данных Узбекистана.
- Растущий спрос на цифровые услуги и облачные решения.

3. **Кыргызская Республика** [30-35]: В Кыргызской Республике действуют два значимых ЦОД – NSP и «Дататайм», что демонстрирует начальный этап развития инфраструктуры. Суммарно, в коммерческих ЦОД Кыргызской Республики насчитывается около 160 стойко-мест.

4. **Таджикистан и Туркменистан** [40-45]: В этих странах по состоянию на 2024 год развитие центров обработки данных находится на начальной стадии. Доступная информация о количестве ЦОД и общем числе стойко-мест ограничена. Из открытых источников известно, что в Туркменистане планировался к запуску один крупный государственный центр обработки данных, расположенный в Ашхабаде. Ввод в эксплуатацию ЦОД был запланирован в 2019 году и предназначен для хранения и обработки данных государственных органов и предприятий. К сожалению, ввиду закрытости Туркменистана, получение подтверждения по текущей ситуации с вводом в работу ЦОДа является затруднительным. В Таджикистане же действуют несколько компаний, предоставляющих услуги в области ЦОД, такие как IT «Group Таджикистан», «FG-Group», «TGroup» и «Пиксель».

6. Рекомендации для Кыргызской Республики по развитию инфраструктуры ЦОД и РЦОД

Для Кыргызской Республики развитие ЦОД и РЦОД является стратегическим направлением, учитывая реализацию государственной программы «Цифровая трансформация 2030». Эти объекты не только повышают устойчивость цифровой инфраструктуры, но и создают платформу для экономического роста и интеграции страны в глобальную цифровую экосистему.

В Кыргызской Республике развитие государственных и резервных центров обработки данных сталкивается с рядом препятствий, несмотря на усилия по цифровизации. Основные проблемы включают:

1. **Ограниченные финансовые ресурсы**: Строительство и эксплуатация ЦОД требуют значительных инвестиций. Ограниченный государственный бюджет и недостаток частных инвестиций затрудняют реализацию таких проектов.
2. **Энергетические ограничения**: ЦОД потребляют большое количество электроэнергии. Нестабильность энергоснабжения и ограниченные мощности в некоторых регионах Кыргызской Республики создают дополнительные сложности.
3. **Недостаток квалифицированных специалистов**: Успешная эксплуатация ЦОД требует высококвалифицированных кадров в области ИТ и управления инфраструктурой. В Кыргызской Республике наблюдается дефицит таких специалистов, что ограничивает возможности эффективного управления ЦОД.

4. **Неразвитая инфраструктура**: Отсутствие современной телекоммуникационной и транспортной инфраструктуры затрудняет подключение ЦОД к глобальным сетям и снижает их конкурентоспособность.

Возможные пути решения:

- Привлечение инвестиций: Активное сотрудничество с международными финансовыми институтами и частными инвесторами может обеспечить необходимые средства для строительства и модернизации ЦОД. Например, проект Digital CASA, поддерживаемый Всемирным банком, направлен на развитие цифровой инфраструктуры в регионе.

- Развитие возобновляемых источников энергии: Использование гидроэнергетического потенциала страны и других возобновляемых источников может обеспечить стабильное и экологически чистое энергоснабжение для ЦОД. Это также повысит привлекательность Кыргызской Республики для размещения дата-центров.

- Образовательные программы: Инвестиции в образование и профессиональную подготовку специалистов в области ИТ и управления инфраструктурой помогут восполнить кадровый дефицит. Сотрудничество с международными образовательными учреждениями и организациями может ускорить этот процесс.

- Улучшение инфраструктуры: Развитие транспортной и телекоммуникационной инфраструктуры, включая прокладку оптоволоконных линий и модернизацию транспортных сетей, улучшит подключение ЦОД к глобальным сетям и повысит их конкурентоспособность.

Реализация этих мер потребует скоординированных усилий государства, частного сектора и международных партнеров для преодоления существующих препятствий и успешного развития ЦОД в Кыргызской Республике.

Заключение

Развитие ЦОД в Кыргызской Республика – это не только шаг к цифровизации, но и возможность интеграции страны в глобальное цифровое пространство. Сотрудничество с международными организациями и компаниями позволяет ускорить этот процесс, но для успешного продвижения необходимы согласованные действия государства, бизнеса и образовательного сектора. Важно учитывать, что создание ЦОД – это не только технологическое, но и стратегическое направление, влияющее на устойчивость и конкурентоспособность экономики страны. В этой связи ЦОД и РЦОД являются важными элементами цифровой трансформации. Для Кыргызской Республики их развитие позволит не только укрепить цифровую инфраструктуру, но и интегрироваться в глобальную цифровую экономику. Реализация предложенных рекомендаций обеспечит устойчивость и конкурентоспособность цифровой экосистемы страны.

Реализация данных рекомендаций с учётом текущих реалий в этой сфере позволит Кыргызской Республике создать надежную, экологически устойчивую и конкурентоспособную инфраструктуру ЦОД и РЦОД. Это станет важным шагом на пути к укреплению национальной цифровой экосистемы, повышению её устойчивости и интеграции в глобальное цифровое сообщество.

Литературы:

1. IDC. Data Age 2025: Seizing the Digital Moment. Точка доступа: https://www.idc.com/reports. (дата обращения: 05.03.2024 г.).
2. Gartner. Emerging Data Trends in 2023. Точка доступа: https://www.gartner.com. (дата обращения: 14.03.2024 г.).
3. Amazon Web Services. Overview of Hyperscale Data Centers. Точка доступа: https://aws.amazon.com. (дата обращения: 28.03.2024 г.).
4. Microsoft Sustainability Report 2022. Доступ: https://www.microsoft.com/sustainability. (дата обращения: 12.02.2024 г.).
5. Министерство цифрового развития Кыргызской Республики. Программа «Цифровая трансформация 2030». Точка доступа: https://digital.gov.kg. (дата обращения: 01.03.2024 г.).
6. McKinsey Global Institute. Cloud Infrastructure as a Catalyst for Digital Economy. Точка доступа: https://www.mckinsey.com. (дата обращения: 05.03.2024 г.).

7. Fujitsu Japan. Urban Data Centers for Smart Cities. Доступ: https://fujitsu.com. (дата обращения: 05.05.2024 г.).
8. Федеральное министерство внутренних дел Германии. Distributed Data Centers and Civil Protection. Доступ:https://bmi.bund.de. (дата обращения: 16.05.2024 г.).
9. Telia Finland. Sustainable Data Centers in Nordic Countries. Доступ: https://telia.fi. (дата обращения: 12.05.2024 г.).
10. DeepMind & Google. AI for Data Center Energy Efficiency. Доступ: https://deepmind.com. (дата обращения: 21.05.2024 г.).
11. Republic of Estonia e-Governance. Blockchain in Public Data Protection. Доступ: https://e-estonia.com. (дата обращения: 14.04.2024 г.).
12. Microsoft Sustainability Reports. Renewable Energy in Data Centers. Доступ: https://www.microsoft.com/sustainability. (дата обращения: 14.07.2024 г.).
13. Ministry of Industry and Information Technology of China. Distributed Cloud Solutions for IoT. Доступ: https://miit.gov.cn. (дата обращения: 19.03.2024 г.).
14. Ministry of Environmental Protection of China. Smart Solutions for Air Pollution Control. Доступ: https://mep.gov.cn. (дата обращения: 17.04.2024 г.).
15. Microsoft Azure. AI in Medicine and Disaster Response. Доступ: https://azure.microsoft.com. (дата обращения: 05.09.2024 г.).
16. Cabinet Office of Japan. Data Resilience after the Great East Japan Earthquake. Доступ: https://www.cao.go.jp. (дата обращения: 03.06.2024 г.).
17. Gartner. Economic Benefits of Data Center Automation. Доступ: https://www.gartner.com. (дата обращения: 05.07.2024 г.).
18. German Data Center Association. Energy Efficiency in Modern Data Centers. Доступ: https://www.gdca.de. (дата обращения: 05.02.2024 г.).
19. European Commission. Digital Single Market and Data Infrastructure. Доступ: https://ec.europa.eu. (дата обращения: 14.02.2024 г.).
20. FEMA. Disaster Response and Data Recovery Systems. Доступ: https://www.fema.gov. (дата обращения: 05.11.2024 г.).
21. Finnish Data Center Forum. Underground Data Centers in Finland. Доступ: https://fdcf.fi. (дата обращения: 25.10.2024 г.).
22. Iceland Data Center Authority. Green Data Centers in Iceland. Точка доступа: https://www.datacenter.is. (дата обращения: 20.09.2024 г.).
23. International Energy Agency (IEA). Data Centers and Energy Consumption. Доступ: https://www.iea.org. (дата обращения: 12.11.2024 г.).
24. DE-CIX. Sustainable Data Center Solutions in Germany. Доступ: https://www.de-cix.net. (дата обращения: 15.11.2024 г.).
25. Climate Neutral Data Centre Pact. Roadmap to Carbon Neutrality. Доступ: https://www.climate-neutraldatacentres.net. (дата обращения: 05.12.2024 г.).
26. Google AI Research. Predictive Analytics for Energy Efficiency. Доступ: https://ai.google. (дата обращения: 15.12.2024 г.).
27. Federal Ministry for Economic Affairs and Energy of Germany. Data Center Certification Standards. Доступ: https://www.bmwi.de. (дата обращения: 17.12.2024 г.).
28. Government of India. Digital India Initiative: Training for the Future. Доступ: https://www.digitalindia.gov.in. (дата обращения: 12.12.2024 г.).
29. Ministry of Foreign Affairs of China. Digital Silk Road in Central Asia. Доступ: https://www.fmprc.gov.cn. (дата обращения: 08.12.2024 г.).
30. Храните информацию дома: сберегать важные данные лучше в надежном месте. Доступ:https://24.kg/biznes_info/216992_hranite_informatsiyu_doma_sberegat_vajnyie_dannyie_luchshe_vnadejnom_meste/. (дата обращения: 13.12.2024 г.).
31. Новая эра в обработке данных: все о новом ЦОД в Бишкеке. Доступ: https://economist.kg/biznes/2024/06/13/novaia-era-v-obrabotkie-dannykh-vsie-o-novom-tsod-v-bishkiekie (дата обращения: 13.123.2024 г.).

32. Государственный центр обработки данных запустят в Кыргызстане в 2024 году. Доступ:https://24.kg/ekonomika/287792_gostsentr_obrabotki_dannyih_zapustyat_vkyirgyizstane_v2024_godu/.(дата обращения: 12.12.2024 г.).
33. Кыргызстан разработал план цифровой трансформации на 2024-2028 годы . Доступ: https://economist.kg/novosti/2024/05/09/kyrghyzstan-razrabotal-plan-tsifrovoi-transformatsii-na-2024-2028-ghody. (дата обращения: 12.12.2024 г.).
34. В Кыргызстане создадут Центр обработки данных на возобновляемых источниках энергии. Доступ: https://www.kabar.kg/news/v-kyrgyzstane-sozdadut-tcentr-obrabotki-dannykh-na-vozobnovliaemykh-istochnikakh-energii/(дата обращения: 05.12.2024 г.).
35. Облачный провайдер IaaS RackCorp KG. Доступ: https://www.rackcorp.kg/
36. Исследование: рынок коммерческих дата-центров и облачного провайдинга в Казахстане 2024. Доступ: https://profit.kz/articles/14912/Issledovanie-rinok-kommercheskih-data-centrov-i-oblachnogo-provajdinga-v-Kazahstane-2024. (дата обращения: 15.12.2024 г.).
37. Узбекистан: потребность в современных ЦОДах все острее. Доступ: https://www.iksmedia.ru/articles/5958509-Uzbekistan-potrebnost-v-sovremennyx.html. (дата обращения: 17.12.2024 г.).
38. ЦОД Tier III в Узбекистане. Доступ: https://www.dcforum.uz/news/tsod-tier-iii-v-uzbekistane. (дата обращения: 17.12.2024 г.).
39. Эксперты прогнозируют рост рынка дата-центров в Узбекистане. Доступ: https://weekly.uz/news/1015/. (дата обращения: 18.12.2024 г.).
40. FG-Group Центры обработки данных Вычислительная Инфраструктура. Доступ: https://www.fg-group.tj/ru/services/cod. (дата обращения: 19.12.2024 г.).
41. IT Group Таджикистан Инфраструктура центров обработки данных (ЦОД). Доступ: https://itgroup.tj/ru/solutions/cod-vychislitelnye-kompleksy-i-sxd. (дата обращения: 19.12.2024 г.).
42. TGroup Центры обработки данных. Доступ: https://tgroup.tj. (дата обращения: 20.12.2024 г.).
43. ООО «Пиксель» Центры обработки данных (ЦОД). Доступ: https://pixel.tj/resheniya/centri-obrabotki-dannikh/? . (дата обращения: 21.12.2024 г.).
44. Huawei планирует построить в Туркменистане дата-центр Orient Link: Доступ: https://www.orient.tm/ru/post/41734/huawei-planiruet-postroit-v-turkmenistane-data-centr. (дата обращения: 21.12.2024 г.).
45. На пути развития базы данных ЦУР в Туркменистане Доступ: https://turkmenistan.un-.org/ru/29436-на-пути-развития-базы-данных-цур-в-туркменистане. Дата обращения: 21.12.2024. (дата обращения: 21.12.2024 г.).

ФИЗИКА

УДК. 531.653

У.И. Мамыров, М.М. Кидибаев, Н.Ж.Жеенбаев

ЭНЕРГИЯ ВЗАИМООБЪЕДИНЕНИЯ ИЛИ КИНЕТИЧЕСКАЯ ЭНЕРГИЯ ДВУХ ЧАСТИЦ (ТЕЛ) ПРИ ОБЪЕДИНЕНИИ

У.И. Мамыров, М.М. Кидибаев, Н.Ж.Жеенбаев

ЭКИ БӨЛҮКЧӨНҮН (ТЕЛОНУН) ӨЗ АРА АРАКЕТТЕНИШҮҮСҮНДӨГҮ ЭНЕРГИЯСЫ ЖАНА КИНЕТИКАЛЫК ЭНЕРГИЯСЫ

U.I. Mamyrov, M.M. Kidibaev, N.J.Jeenbaev

THE ENERGY OF MUTUAL UNIFICATION OR KINETIC ENERGY OF TWO PARTICLES (BODIES) WHEN COMBINED

КР УИАнын Академик Ж.Жеенбаев атындагы физика Институту, Кыргызстан, Бишкек ш., Чуй пр. 265-а.

Институт физики им. академика Ж.Жеенбаева НАН КР, Кыргызстан, г.Бишкек, пр.Чуй 265-а.
Institute of Physics by Academician J. Jeenbayev of the National Academy of State, Kyrgyzstan, Bishkek, Chui 265-a.

Аннотация. Рассмотрены энергия механического движения тела. Энергия механического движения тела связана с его кинетической энергией, которая, в свою очередь, зависит от скорости тела. В работе механики различают абсолютную и относительную скорости. Соответственно, различают и абсолютную, и относительную кинетическую энергию. Относительная кинетическая энергия двух частиц (тел) при объединении в отличие от абсолютной кинетической энергии тела, зависит одновременно от механических параметров двух частиц, таких как массы обеих частиц и с ними связанных абсолютных скоростей этих частиц, а также от относительных их скоростей. Относительная кинетическая энергия рассматривается при взаимодействии двух тел (или частиц) и определяется на основе их относительного движения. В этом случае энергия зависит от массы обеих частиц, их абсолютных скоростей и относительной скорости между ними. При объединении двух тел их относительная кинетическая энергия переходит в другие формы энергии.

Ключевые слова: *теория, уровень, скорость, время, частица, отражения, механическое движение, аксиома, система, закономерности, схема, формула, доказательство, масса.*

Аннотация. Телолордун механикалык кыймылынын энергиясын карап көрөлү. Телонун механикалык кыймылынын энергиясы анын кинетикалык энергиясы менен байланышкан, ал өз кезегинде телонун ылдамдыгына көз каранды. Механикада абсолюттук жана салыштырмалуу ылдамдык деп каралат. Демек, алар абсолюттук жана салыштырмалуу кинетикалык энергиясы боюнча айырмаланат. Эки бөлүкчөнүн (телонун) кагылышуусунда салыштырмалуу кинетикалык энергиясы, абсолюттук кинетикалык энергиясынан айырмаланып, бир эле учурда эки бөлүкчөнүн механикалык параметрлерине, мисалы, эки бөлүкчөнүн тең массаларына жана бул бөлүкчөлөрдүн алар менен байланышкан абсолюттук ылдамдыктарына, ошондой эле алардын салыштырмалуу ылдамдыгына жараша болот. Салыштырмалуу кинетикалык энергия эки телонун (же бөлүкчөлөрдүн) өз ара аракеттешүүсүндө каралат жана алардын салыштырмалуу кыймылынын негизинде аныкталат. Бул учурда энергия эки

бөлүкчөнүн тең массасына, алардын абсолюттук ылдамдыгына жана алардын ортосундагы салыштырмалуу ылдамдыгына көз каранды. Эки тело кагылышканда, алардын салыштырмалуу кинетикалык энергиясы энергиянын башка түрлөрүнө айланат.

Негизги сөздөр: теория, деңгээл, ылдамдык, убакыт, бөлүкчө, чагылуу, механикалык кыймыл, аксиома, система, үлгүлөр, схема, формула, далил, масса.

Annotation. The energy of mechanical motion of a body is considered. The energy of mechanical motion of a body is connected with its kinetic energy, which in turn depends on the speed of the body. In the work of mechanics, absolute and relative speeds are distinguished. Accordingly, both absolute and relative kinetic energy are distinguished. The relative kinetic energy of two particles (bodies) when combined, unlike the absolute kinetic energy of a body, depends simultaneously on the mechanical parameters of the two particles, such as the masses of both particles and the absolute velocities of these particles associated with them, as well as on their relative velocities. Relative kinetic energy is considered when two bodies (or particles) interact and is determined based on their relative motion. In this case, the energy depends on the mass of both particles, their absolute speeds, and the relative speed between them. When two bodies combine, their relative kinetic energy is converted into other forms of energy.

Keywords: theory, level, speed, time, particle, reflections, mechanical motion, axiom, system, patterns, diagram, formula, proof, mass.

Нововведенные элементы (законы) в основе современной теории классической физики [1] её (классической теории физики) переводили ещё на более высокий уровень, представляющий совершенно новые возможности, такие как: определение абсолютной скорости объекта, являющимся особо необходимым объектом при точном выражении многих физических закономерностей; объяснение природы изменения массы тела с изменением её скорости и связанные с этим все физические процессы; инвариантность отражения объективного физического мира, позволяющая отслеживать правильность тех или иных принятых закономерностей физических процессов.

Так, например, закон инвариантности параметров физических объектов [1] является не только индикатором корректности при описании физических величин в различных системах координат или преобразовании их координат, но и может быть контролером правильности тех или иных исследований. Для примера рассмотрим энергию механического движения тела. Поскольку механическое движение тела имеет абсолютную скорость и относительные скорости, энергия механического движения тела, связанного с абсолютной скоростью или абсолютной кинетической энергией $T_{абс}$ данной частицы (тела) рассмотрим следующим образом. $T_{абс}$ *c* данного тела измеряется той работой, которую может совершить это тело при его торможении до полной остановки в абсолютно покоящейся системе отсчета и выражается [1,2]:

$$T_{abc} = mc^2 - m_0c^2 = \frac{mv^2}{1+\sqrt{1-\frac{v^2}{c^2}}}, \qquad (1)$$

где $mc^2 = E$ - полная энергия частицы массой m при абсолютной её скорости $\vec{v}$;

$m_0c^2 = E_0$ - энергия покоя частицы массой m_0 при абсолютном (в механической системе) покое;

$\boldsymbol{C}$ – абсолютная скорость света в вакууме.

Абсолютная кинетическая энергия тела (1) для любых инерциальных и неинерциальных системах отсчета записывается в виде:

$$T_{abc} = \frac{m - [\vec{u}_i(t)+\vec{w}_i(t)\,]^2}{1+\sqrt{1-\frac{[\vec{u}_i(t)+\vec{w}_i(t)]^2}{c^2}}},$$

(2)

где

$\vec{u}_i(t)$ – абсолютная скорость вообще-то неинерциальной $\boldsymbol{i}$-той системы отсчёта;

$\vec{w}(t)$ - относительная скорость рассматриваемого тела массой m относительно $\boldsymbol{i}$-той вообще-то неинерциальной системы отсчёта.

Абсолютная кинетическая энергия данного тела касается лишь одного его и безотносительно к чему-либо имеет одно единственное значение соответственно абсолютной скорости этого тела и она инвариантна для всех систем отсчёта.

Любое изменение абсолютной скорости данного тела естественно сопровождается соответствующим изменением абсолютной кинетической энергии этого тела; при этом как абсолютная скорость данного тела, так и её абсолютная кинетическая энергия со своими изменениями инвариантны для всех систем отсчётов, подтверждающая объективную реальность этого процесса.

Теперь рассмотрим, как связана относительная скорость данного тела с его энергией механического движения или это одно и то же с его абсолютной кинетической энергией?

Вообще относительная скорость данного тела без согласования с абсолютной скоростью никакой закономерной связи не имеет с абсолютной кинетической энергией этого тела.

Однако, исторически само появление понятия кинетической энергии тела как относительной величины связано было с относительной скоростью рассматриваемого тела относительно Земли со времени 1829 года, когда французский физик Кориолис впервые кинетическую энергию тела эмпирически выразил в виде [3]: $\frac{mv^2}{2}$, где

$\vec{v}$ – относительная скорость рассматриваемого тела массой $\boldsymbol{m}$ относительно Земли. В связи с этим, чтобы не перепутать её с абсолютной скоростью $\vec{v}$, в дальнейшем эту относительную скорость тела $\vec{v}$ относительно и к Земле, и к другим материальным объектам обозначим через $\vec{w}$. То есть относительную кинетическую энергию, эмпирически установленную Кориолисом записываем в виде:

$$T_{\text{отн}} = \frac{mw^2}{2},$$

(3)

где $T_{\text{отн}}$ – относительная кинетическая энергия тела с массой m, пусть пока так назовем.

Однако эта физическая величина не имеет инвариантности. Поэтому, согласно требованиям современной теории классической физики, она нуждалась в безотлагательной перепроверке. В конце 20 века мы исследовали этот объект [4], и пришли к следующему выводу: относительная кинетическая энергия не принадлежит только к одному из рассматриваемых тел, то есть она принадлежит по крайней мере к двум (и более) взаимообъединяющим телам.

Как, например, относительная кинетическая энергия двух взаимообъединяющих тел оценивается энергией, которая освобождена или перераспределена как излишек их кинетических энергий при абсолютно неупругих соударениях этих взаимодействующих тел при соблюдении закона сохранения импульса и выражается она в общем виде следующей формулой [4]:

$$T_{\text{отн}} = C^2\left\{(m_1+m_2) - \sqrt{(m_1+m_2)^2 - m_1 m_2\left[\left(\frac{m_{01}}{m_1} - \frac{m_{02}}{m_2}\right)^2 + \frac{w^2}{c^2}\right]}\right\}$$

, (4)

где

m_1, m_2, m_{01}, m_{02} - соответственно массы взаимообъединяющих двух тел и их массы при абсолютном покое;

w – относительная скорость двух тел относительно друг друга перед их взаимодействием, значение которой может быть $0 \le \vec{w} \le |2c|$, то есть охватывает весь диапазон абсолютных скоростей этих тел (или точнее, абсолютных скоростей каждой из этих двух частиц может быть в диапазоне от нуля и доходящих почти до абсолютной скорости света в вакууме).

Здесь следует отметить, что на основании закона сохранения энергии выделяемая энергия $T_{\text{отн}}$ при объединении двух (или быть может более двух) тел за счет перераспределения их первоначальных (до объединения) абсолютных кинетических энергий, не зависит от характера объединения: абсолютно неупругий удар или медленное (затяжное торможение) до полной остановки относительно друг друга этих взаимодействующих двух тел при всех возможных первоначального диапазона ($0 \le |\vec{w}| \le |2c|$) относительных их скоростей $\vec{\omega}$. Поэтому здесь при рассмотрении вопроса, связанного с $T_{\text{отн}}$ допускается в одном случае выражение «абсолютно неупругого удара двух тел», в другом – «объединяющего взаимодействия двух тел» или «неупругого соударения двух тел», их различия для данного вопроса не имеют никакого принципиального значения, несмотря на то, что они отражают собой различные физические процессы.

Уравнение (4) получено как теорема из современной КТФ [1], благодаря совместному применению законов сохранения массы, энергии и импульса механического движения тела, а также закона сложения векторных величин и закономерности изменения массы тела с изменением его абсолютной скорости [4].

Как видно из формулы (4), при высоких абсолютных скоростях соударяемых двух частиц, то есть $|\vec{v}_1| \approx |\vec{c}|$ и $|\vec{v}_2| \approx |\vec{c}|$, относительная кинетическая энергия двух частиц при лобовых встречных столкновениях с одинаковыми значениями импульсов $(m_1\vec{v}_1 = m_2\vec{v}_2)$ почти равна сумме полных энергий обеих частиц:

$$T_{\text{отн}} \approx m_1c^2 + m_2c^2 \approx 2mc^2 \qquad (5)$$

что подтверждается при экспериментальном исследовании элементарных частиц, в котором два пучка заряженных частиц, ускоряемых до заданной высокой энергии, движутся навстречу друг другу с относительной скоростью $|\vec{\omega}| \approx |2\vec{c}|$, взаимодействуя на участке встречи.

При малых абсолютных скоростях неупруго соударяемых двух частиц (тел), то есть когда $|\vec{v}_1| \ll |\vec{c}|$ и $|\vec{v}_2| \ll |\vec{c}|$, формула (4) перепишется в виде:

$$T_{\text{отн}} \simeq \frac{m_1 m_2 w^2}{2(m_1+m_2)}, \qquad (6)$$

Это формула относительных кинетических энергий двух частиц (тел) при их малых (по сравнению с абсолютной скоростью света в вакууме) абсолютных скоростях неупругого соударения (взаимообъединении).

При $m_1 = m_2$ формула (6) перепишется в виде:

$$T_{\text{отн}} \simeq \frac{mw^2}{4} \qquad (7)$$

При $m_1 \ll m_2$, то есть на Земле для реального любого тела относительно самой Земли формула (6) принимает вид:

$$T_{\text{отн}} \simeq \frac{m_1 w^2}{2}, \qquad (8)$$

где $\vec{w}$ - относительная скорость данного тела относительно Земли.

Полученная таким образом, как теорема современной КТФ, эта формула (8) (закономерность выделения энергии при взаимообъединении двух тел), как отмечалось раньше, еще в первой половине XIX века Кориолисом эмпирически была установлена

якобы для значений энергии тела с массой m_1, движущегося относительно Земли с относительной скоростью $\vec{w}$. В формуле (8) как и в (3) роль Земли просто затушевана. На самом же деле это, в общем случае, совместно выделяемая энергия при абсолютно неупругом соударении (взаимообъединении) двух тел (в данном случае тело массой m_1 и сама Земля с массой m_2). Эта выделенная энергия $T_{отн}$ связана с перераспределением энергии механического движения материи при соблюдении законов сохранения импульса механического движения, массы и энергии, имеющихся у тел m_1 и m_2 до удара и после удара (то есть после взаимообъединения). Точнее на основании законов сохранения энергии и импульса при любых условиях неупругого взаимодействия двух тел всегда соблюдается равенство кинетических энергий следующим образом:

$$T_{отн} = T_{1абс} + T_{2абс} - T_{\Sigma абс}\,, \quad (9)$$

где $T_{1абс} + T_{2абс}$ - соответственно абсолютные кинетические энергии тел с массой m_1 и m_2 до взаимодействия; $T_{\Sigma абс}$ - абсолютная кинетическая энергия объединенного тела $(m_1$ и $m_2)$ в единую массу M после соударения.

В связи с этим назвать $T_{отн}$ в выражениях (3) и (8), являющихся частным случаем выражения (4) кинетической энергии только одной частицы (тела) массой m, как в (8) подобно тому, как её до этого называли, представляется явно некорректным.

Запутанность в названии $T_{отн}$ усиливалась ещё тем, что когда взаимообъединяющиеся тела являются телами взаимосравнимых масс m_1 и m_2 как в (7), то $T_{отн}$ в одних учебниках по физике представляют как «энергию реакции», в других как «потерю кинетической энергии взаимодействующей системы» [5-8].

Хотя может быть не совсем удачно, но всё таки следуя традиционному названию $T_{отн}$ в [4], несколько изменить в определении понятия относительной кинетической энергии, в [2,4] она представлена как относительная кинетическая энергия двух частиц массами m_1 и m_2 соответственно и относительной их скоростью $\vec{w}$. Это название отражает в себе, хотя неполно, но приближается к реальной физической картине. Потому что в реальности величина $T_{отн}$ относительная кинетическая энергия двух частиц (тел) при объединении в отличие от абсолютной кинетической энергии тела, зависит одновременно от механических параметров двух частиц, такие как массы обеих частиц и с ними связанных абсолютных скоростей этих частиц, а также от относительных их скоростей, в целом выражающейся по формуле (4). Ей можно дать пока следующее определение: относительная кинетическая энергия двух частиц (тел) массами m_1 и m_2 с относительной их скоростью $\vec{w}$ является работой, выполняемой (или энергия выделяемая) при взаимном механическом объединении в одно целое материального объекта, независимо от характера их объединения (в виде абсолютного неупругого удара или затяжного взаимного торможения) и пока называя эту выделенную энергию как относительная кинетическая энергия двух частиц (тел) при объединении, более коротко, - «энергия взаимообъединений».

Таким образом, $T_{отн}$ - это вполне самостоятельная величина, принципиально отличающаяся от абсолютной кинетической энергии частицы (тела). Все физические величины, входящие в уравнения $T_{отн}$ (4-8) имеют одно единственное значение для данного $T_{отн}$, как самостоятельная физическая величина, и они инвариантны при описаниях в различных системах отсчёта, тем самым удовлетворяют условия познаваемости их, а также показывают на объективность их существования.

Литература:

1. Мамыров У.И. Классическая теория физики с дополненной основой (Начала современной классической теории физики. Бишкек: Илим, 2006

2. Мамыров У.И. Расширенная теория классической физики. Наука и новые технологии. – 1997, №4. с. 9-22

3. Храмов Ю.А. Физика. Библиографический справочник. –М.:Наука, Главная редакция физико-математической литературы, 1983.

4. Мамыров У.И., Молдобаева Л.А., Сыдыкалиев Н.А. Вывод формулы абсолютных и относительных кинетических энергий тел в расширенной теории классической физики. Материалы международной научно-практической конференции «Проблемы механики и прикладной математики», посвященной памяти Ф.И. Френкеля. – Т.1 Механика. – Бишкек 1995.
5. Матвеев А.И. Механика и теория относительности. – Москва: Высшая школа. 1986.
6. Путилов К.А. Курс физики. – Т.1 – изд.7 М.: Физматгиз, 1960.
7. Хайкин С.Э. Физические основы механики. М.: Наука 1971.
8. Зисман Т.А. Тодес О.М. Курс общей физики. Т.1 – М.: Наука.

УДК: 53(07)

Мамбетова Кымбат Канатовна,
преподаватель,
Ыссык-Кульский государственный университет им.К.Тыныстанова
Шабданбаева Айзада Кеңешовна,
соискатель,
Ыссык-Кульский государственный университет им.К.Тыныстанова
Давлесова Элеонора Октябриновна.
преподаватель,
Ыссык-Кульский государственный университет им.К.Тыныстанова

ОСОБЕННОСТИ ФОРМИРОВАНИЯ ПОНЯТИЯ «ФИЗИЧЕСКОЕ ПОЛЕ» В ПРОЦЕССЕ ОБУЧЕНИЯ ФИЗИКЕ

«ФИЗИКАЛЫК ТАЛАА» ТҮШҮНҮГҮН ФИЗИКАНЫ ОКУТУУ ПРОЦЕССИНДЕ КАЛЫПТАНДЫРУУНУН ӨЗГӨЧӨЛҮКТӨРҮ

“PECULIARITIES OF FORMING THE CONCEPT OF ‘PHYSICAL FIELD’ IN THE PROCESS OF TEACHING PHYSICS”

Аннотация. В данной статье рассматриваются особенности формирования понятия «физическое поле» при обучении физике в школе. Понятие физического поля является одним из ключевых в курсе физики, однако его абстрактность вызывает у учащихся определённые трудности. В статье подчёркивается важность поэтапного и доступного объяснения, использования наглядных примеров, аналогий и простых экспериментов. Особое внимание уделяется методам, которые помогают учащимся осознанно воспринимать физическое поле как форму существования материи, передающую взаимодействие на расстоянии. Делается вывод о том, что эффективное формирование данного понятия требует сочетания теории и практики, а также учёта возрастных и психологических особенностей школьников.

Ключевые слова: электромагнитное поле, квантовая физика, обучение, физическое поле, понятие, физика, научная картина мира.

Аннотация. Бул макалада мектептеги физика сабагында «физикалык талаа» түшүнүгүн калыптандыруунун өзгөчөлүктөрү каралат. Физикалык талаа түшүнүгү физика курсундагы негизги түшүнүктөрдүн бири болуп саналат, бирок анын абстракттуу мүнөзү окуучуларда кээ бир кыйынчылыктарды жаратат. Макалада бул түшүнүктү акырындык менен, жеткиликтүү формада түшүндүрүү, нагляддуу мисалдарды, окшоштуктарды жана жөнөкөй тажрыйбаларды колдонуу зарылдыгы баса белгиленет. Өзгөчө көңүл физикалык талааны аралык аркылуу өз ара аракеттенүүнү жеткирүүчү материянын формасы катары түшүнүүгө жардам берген окутуу ыкмаларына бурулат. Жыйынтыгында, бул түшүнүктү натыйжалуу калыптандыруу үчүн теория менен практиканын айкалышы жана окуучулардын жаш курагына жараша психологиялык өзгөчөлүктөрүн эске алуу маанилүү экени белгиленет.

Түйүндүү сөздөр: физикалык талаа, электромагниттик талаа, кванттык физика, окутуу, түшүнүк, физика, илимий дүйнөнүн сүрөттөлүшү.

Abstract. This article discusses the features of forming the concept of a “physical field” in school physics education. The concept of a physical field is one of the key ideas in the physics curriculum, but its abstract nature presents certain difficulties for students. The article emphasizes the importance of gradual and accessible explanations, the use of visual aids, analogies, and simple experiments. Special attention is given to teaching methods that help students consciously understand a physical field as a form of matter that transmits interaction at a distance. It is concluded that effective formation of this concept requires a combination of theory and practice, as well as consideration of the age and psychological characteristics of schoolchildren.

Keywords: electromagnetic field, quantum physics, education, physical field, concept, physics, scientific picture of the world

Понятия физического поля является одним из наиболее фундаментальных понятий современной физической картины мира и играет определенную роль в структуре физической теории. Физическое поле можно определить как один из основных видов материи относительно отличий от вещества в макроскопических явлениях. Поле является материальным носителем передачи взаимодействия и обладает свойством связывать частицы вещества в системы.

Идея материальности физического поля и универсальность полевого характера взаимодействия имеет важнейшее значение. На ее основе осуществляется систематизация знаний обучающихся о различных видах физических полей и их связей с соответствующими взаимодействиями о важнейших признаках материальности поля –конечности скорости распространения поля и его способности оказывать воздействие на органы чувств человека, на приборы, на любые другие материальные тела.

Изучение физических полей необходимо связывать с основанием понятия взаимодействия, что способствует утверждению в сознании обучающихся концепции близкодействия. Разрыв между изучением понятия взаимодействия и понятия физического поля особо заметен при изучении слабого и сильного взаимодействий.

Глубокое мировоззренческое значение имеет факт материального единства поля и вещества, как двух основных видах материи. Долгое время физическое поле и вещества изучались обособленно и лишь в изучении явлений микромира показало, что различия между веществом и полем носят относительный характер-они оправданы только для макроявлений.

Школьному курсу физики присущи в основном те же недостатки, что и вузовскому. Гравитационное взаимодействие изучается без привлечения полевых представлений, то есть практически в плане дальнодействия. При освоении ядерного взаимодействия понятие ядерного поля не используется, слабое и сильное взаимодействия и их поля практически не изучаются.

Электромагнитное взаимодействие представлено в курсе физики средней школы наиболее полно. Но тем не менее изучение электромагнитного взаимодействия также страдает серьезными недостатками. Например, в современных учебниках физики электромагнитное поле определяется как особая форма материи, осуществляющая взаимодействия между заряженными частицами. Оно существует реально, т.е. независимо от нас, от наших знаний о нем.

Как отмечал Р. Н. Щербаков, трактовка физического поля как «формы материи» нежелательно в силу двойственности терминологии [1,53]. Основной определения электромагнитного поля и физического поля вообще должно быть понятия вида материи, необходимо отражение в определении структурных элементов поля, «динамическое поле сил» и поле как «вид материи» и «физическое реальность» конечно взаимосвязаны. Только в первом случае мы встречаемся с абстрактно-математическим подходом, во втором случае с содержательным. Посредством сочетания этих подходов достигается единство физического значения. Ошибочно в мировоззренческом отношение абсолютизировать

одно стронные преувеличивать одно из особенностей поля и отождествлять эту особенность с самим полем, отожествлять способ описание и физический процесс. Большое число экспериментальных исследования подтвердило материальность физических полей. Последнее иметь первостепенное значение- методологическое и мировоззренческое.

В гравитационном взаимодействие участвует макро тела и все элементарные частицы. Это взаимодействие является дальнодействующим проявляется в взаимном притяжении частиц, является самом слабым взаимодействием в природе, обладает свойством зарядовой независимости, носит обменный характер. Гравитационное взаимодействие проявляется на макроскопическом уровне. Оно определяет движение небесных тел и отчасти их строение. Существенно это взаимодействие и для движения всех тел на Земле.

В качестве квантовая поля гравитационного взаимодействия выступает элементарная частица – гравитон. До самого конца XX века гравитон экспериментально не был обнаружен из-за бесконечной малости его массы по сравнению с элементарными частицами. Предполагалось, что гравитон не имеет массы покоя, что объясняет дальнодействие гравитационного поля. Скорость его распространения приравнивается к скорости света [2].

В электромагнитном взаимодействии участвуют все тела и частицы обладающие электрическим зарядом и оно является дальнодействующим, связано с переносом материи. Материальным носителем является электромагнитное поле, скорость распространения электромагнитного взаимодействия равна скорости света, универсально и носит обменный характер. В качестве кванта поля электромагнитного взаимодействия, например, лептонов выступает элементарная частица- фотон, который существует лишь короткое время, как говорят виртуально. Он не обладает электрическим зарядом и не имеет массы покоя.

Несмотря на то, что теория электромагнитного взаимодействие достаточно разработана, существует ещё ряд трудностей. Например, такие величины, как изменение массы электрона в результате взаимодействия с собственным электромагнитным полем, оказывается при формальном вычислении, как в рамках квантовой физики – бесконечным.

Электромагнитное взаимодействие проявляется во многих физических явлениях как в космическом пространстве, так и в земных условиях.

Это всевозможные электромагнитные излучения, а также статические электрические и магнитные поля. Решающую роль электромагнитное взаимодействие играет в микромире (в области от 10^{-8} до 10^{-15}м), именно оно объединяет ядро и электроны в атом. Электромагнитное поле является материальным носителем электромагнитного взаимодействия, имеет фотонную структуру, определяется как вид материи обнаруживаемый по его действию на электрические заряды и электрические токи. В существовании электромагнитного поля в свободном состоянии в настоящее время нет каких-либо сомнений. С микроскопической точки зрения свободные поле состоит из элементарных частиц – квантов поля (фотонов) [3].

Сильное взаимодействие является короткодействующим, проявляется во взаимном притяжении и отталкивании частиц, самым интенсивным взаимодействием в природе, нецентральным, носит объёмный характер между двумя элементарными частицами происходит за счёт обмена третьей частицей, которая таким образом является переносчиком взаимодействия, квантом обусловленного им поля. В качестве кванта сильного взаимодействия кварков выступает элементарная частица глюон. До сих пор кварки и глюоны не найдены в свободном состоянии. Все сильнодействующие частицы состоят из кварков. Сила связи растет с увеличением расстояния между кварками подобно росту натяжения струны при её растяжении. На малых же расстояниях, кварки в адронах оказываются практически свободными. Важнейшее проявление сильных взаимодействий – образование связанных

систем из протоков и нейтронов, т.е. образование ядер из нуклонов. Благодаря малым размерам ядер основную роль в них играют именно сильные взаимодействия, поэтому свойства и характеристики ядер должны вытекать из свойств сильных взаимодействий. И наоборот, о последних можно судить по свойствам ядер.

В слабом взаимодействии участвуют лептоны и кварки. Материальным носителем передачи слабого взаимодействия является слабое поле. Это взаимодействие является короткодействующим, третьим по интенсивности после сильного и электромагнитного, центральным и обладает свойством зарядовой независимости. В качестве квантов поля слабого взаимодействия выступают частицы векторные бизоны W^{+}, W^{-}, Z^{0}, W^{+-}, которые были экспериментально обнаружены в ЦЕРНе в1983 г.

Известно, что слабые взаимодействия кварков и лептонов порождаются обменом промежуточных бозонов. Из четырех векторных бозонов, присутствующих в теории слабого взаимодействия, лишь фотон имеет массу покоя равную нулю, а три остальных бозона W^{+-}, Z^{0} обладают массой. Слабое взаимодействие отвечает главным образом за многие распады: β-распад ядер, распады странных частиц и др., известны процессы с участием нейтрино.

Развитие понятие гравитационного взаимодействия происходит в процессе обучения в школе на протяжении ряда лет. Отдельные этапы формирования его элементов при этом чисто бывают разделены временным интервалами. Обеспечение тесного взаимодействия ранее усвоенных элементов знаний и приобретаемых новых, усваиваемых в результате изучения физики и смежных естественнонаучных предметов, имеет первостепенное значение для решения вопросов реализации преемственности в развитии понятия «физическое поле» [4].

Для полноценного осуществления преемственности в процессе формирования и развития понятия «физическое поле» необходимо с достаточной ясностью и полнотой знать, что было усвоено на предыдущих этапах изучения формируемого понятия, какие признаки должны быть усвоены на данном этапе, до какого уровня необходимо сформировать данное понятие при изучении физики в последующих классах. Иными словами нужно представить весь процесс формирования и развития данного понятия. Для этого на основе анализа программ и учебников но физике необходимо выделить основные этапы развития понятия «физическое поле» и те элементы знаний, которые нужно овладеть учащимся на каждом из этих этапов.

Первоначальном этапом формирование понятие можно считать тот период, течение которого происходить образование в сознании учеников понятия. Далее осуществляется сложный комплекс мыслительных операции, идет движения от ощущений, восприятий, представлений познаваемых объектов к анализу, абстрагированию к выделению существенного и потом к синтезу, обобщения главных признаков. Дальнейшее развитие понятия, движение от абстрактного к конкретно – общему, можно представить в виде последовательного ряда этапов, на каждом из которых происходить обогащение понятие. После того осуществляется его конкретизуется на основе обобщения на новом более высоком уровне всего того что учащейся узнали об определенном классе объектов в процессе изучение нового материала в различных классах. Линейное расположение основных этапов развития понятия подразумевает полное наследование на последующих этапах всего того, что было достигнуто на предыдущих, их непосредственную связь и преемственность. Осуществление преемственности в формировании и развитии понятия «физическое поле» тесно связана с деятельности по систематизации знаний школьников, с установлением связей как между отдельными элементами знаний о физическом поле, так и связей с различными подсистемами, определяющих структуры всей системы знаний о физическом поле в целом.

Знания, умения, навыки и компетенции только тогда являются действительным аппаратом мышления, когда в сознании учащихся они организованы в системы вза-

имосвязанных понятий [5]. Объективными условием для систематизация знаний являются логическая структура предмета физики, в котором различаются некоторые основные исходные понятия. От порядка их изучения зависит система знаний. Систематизация используется в учебном процессе в форме составления схем, таблиц, матриц, в которых представлены результаты обработки некоторых фактических данных, или обобщены исходные факты, первоначальные эксперименты, относящиеся какому-либо разделу физики.

Систематизации знаний о физических полях способствует применение структурно-логической схемы материала о фундаментальных взаимодействиях в приведенной ниже таблице.

Таблица – Систематизация знаний учащихся о физических полях

№	Физическое поле	Материальный носитель	Радиус действия (см)	Частицы	Область физического проявления
1.	Гравитационное	Гравитоны	∞	Все тела частицы	Движение и взаимодействие тел на Земле, планет, звезд и др.
2.	Слабое	Векторные бозоны (W^+,Z^0)	10^{-15}- 10^{-22}	Лептоны и кварки	β- распад ядер, распад странных частиц, рассеяние нейтрино и др.
3.	Электромагнитное	Фотоны	10^{-10}	Все электрические зараженные частицы	Атомно – молекулярные ядра атомные спектры, мир молекулярной физики
4.	Сильное Ядерное	Глюоны Пионы и каоны	10^{-13}	Кварки	Удержание кварков в адронах, рождение и превращение частиц

В учебном процессе такая методика позволяет:

- применять анализ и синтез, сравнение и сопоставление физических характеристик поля;

- осуществлять осознанную связь элементов знаний, опираясь на жизненный опыт студентов;

- формировать умения и навыки устанавливать связи как между отдельными элементами знаний о физическом поле, так и связей среди различных подсистем.

В вышеприведенной таблице отражены основные характеристики физических полей, расположенные в порядке увеличения интенсивности четырех взаимодействий, которые называют фундаментальными, т.е. самыми основными, исходными, первичными. Если принять во внимание все многообразие свойств окружающего нас мира, то кажется совершенно удивительным, что в природе есть только четыре фундаментальных взаимодействия, ответственных за все явления на земном шаре. Помимо качественных различий, фундаментальные взаимодействия отличаются в количественном отношении по силе воздействия, которая характеризуется интенсивностью конкретного физического поля. Следует отметить, что важным в осуществлении преемственности при формировании понятия «физическое поле» на новом более высоком уровне является обобщение всех усвоенных на раз-

ных этапах обучения элементов знаний выражающих данное понятие. Обобщая все, что студенты знают о данном понятии, преподаватель формулирует всю совокупность существенных признаков представляющих собой содержание нового обогащенного понятия, рассматривает в единстве его основные связи с другими, совокупностью объектов охватываемых данным понятием. При этом обращается внимание на тот учебный материал, который нужно не только хорошо понимать, но и прочно запомнить. С этой целью необходимо организовать деятельность обучающихся по освоению необходимых элементов в знаний, обеспечить условия для их успешного и быстрого запоминания [6].

Прочному запоминанию и предотвращению забывания усвоенных знаний о физических полях способствует их периодическая актуализация и использование в процессе изучения нового учебного материала. При этом актуализация может происходить как на уровне воспроизведения (извлечение из памяти усвоенных образов во внутреннем плане – для себя). Усвоения понятие о физических полях необходимо широко привлекать их в процессе изучения других разделов курса физики так, так чтобы студенты овладевая новыми понятиями могли более прочно запомнить ранее усвоенные понятия, установить определенные связи и отношения между различными понятиями. На основе установления связей с одной стороны будут более прочно усваиваться новые понятия, органически включаясь в сложившуюся систему, а с другой стороны, ранее усвоенные понятия, применяясь в новых условиях, сочетаясь и взаимодействуя с новыми понятиями будут закрепляться и развиваться. При этом важно обеспечить не простое оперирование терминами, названиями, формулами усвоенных о физических полях, а их использование по существу, воспроизведение (или припоминание) существенных признаков физических полей, осознанное применение их в своей познавательной деятельности.

Таким образом мы провели обзор основных сведений касающихся четырех фундаментальных взаимодействий в природе. Были кратко описаны микро и макроскопические проявления этих взаимодействий, картина физических полей, в которых они играют важную роль. Вместе с тем были отмечены тенденции объединения, общие и различные черты фундаментальных взаимодействий, прослежены данные о характерных масштабах физических полей.

Литература:

1. Лучин А.А. Физические поля: Материалистическая концепция классической физики. Москва: ЛЕНАНД, 2012.

2. Трофимова Т.И. Физика: учебник для студентов учреждений высшего профессионального образования. Москва: Академия, 2013.

3. Эйнштейн А. К общей теории относительности поля. Собрание научных трудов:Москва: Наука, 1966.

4. Блохинцев Д.И. Труды по методологическим проблемам физики. –М.:1963

5. Эйнштейн А Собрание научных трудов. Том 3.-М.:Наука 1967.

6. Ландау Л.Д., Лифшиц Е.М. Теоретическая физика. Теория поля. Москва: Издательство «Наука», 1973; Т. 2.

ЭКОНОМИКА

УДК: 577.1;547.91-94/615.281;615.322

Серенова А.А.
Азиатский медицинский институт им. С.Тентишева

РАЗРАБОТКА ЛЕКАРСТВ НА ОСНОВЕ ПРИРОДНЫХ АЛКАЛОИДОВ, ФЛАВОНОИДОВ И ТЕРПЕНОВ

Серенова А.А
С.Тентишев атындагы Азия медициналык институту

ТАБИГЫЙ НЕГИЗДЕ ДАРЫЛАРДЫ ИШТЕП ЧЫГУУ АЛКАЛОИДДЕР, ФЛАВОНОИДДЕР ЖАНА ТЕРПЕНДЕР

Serenova A.A.
Asian Medical Institute named after S.Tentishev

DEVELOPMENT OF DRUGS BASED ON NATURAL ALKALOIDS, FLAVONOIDS AND TERPENES

Аннотация: Природные соединения, такие как алкалоиды, флавоноиды и терпены, представляют собой ценные биологически активные вещества, которые находят широкое применение в фармацевтике. Они обладают антимикробными, противовоспалительными, противоопухолевыми и нейропротекторными свойствами. Настоящая статья рассматривает механизмы действия, основные группы природных соединений и современные методы их модификации для создания эффективных лекарственных препаратов.
Ключевые слова: алкалоиды, флавоноиды, терпены, природные соединения, фармакология, лекарственные препараты, биологическая активность, противоопухолевые средства, антиоксиданты, противовоспалительные агенты, нейропротекторы, антимикробные вещества, химическая модификация, биодоступность, фармацевтические исследования.

Аннотация: Алкалоиддер, флавоноиддер жана терпендер сыяктуу табигый бирикмелер фармацевтикада кеңири колдонулган баалуу биологиялык активдүү заттар. Алар микробго каршы, сезгенүүгө каршы, шишикке каршы жана нейропротектордук касиетке ээ. Бул макалада таасир механизмдери, табигый кошулмалардын негизги топтору жана натыйжалуу дарыларды түзүү үчүн аларды модификациялоонун заманбап ыкмалары каралат.
Негизги сөздөр: алкалоиддер, флавоноиддер, терпендер, табигый кошулмалар, фармакология, дарылар, биологиялык активдүүлүк, шишикке каршы каражаттар, антиоксиданттар, сезгенүүгө каршы каражаттар, нейропротекторлор, микробго каршы каражаттар, химиялык модификация, биожеткиликтүүлүк, фармацевтикалык изилдөөлөр.

Abstract: Natural compounds such as alkaloids, flavonoids and terpenes are valuable biologically active substances that are widely used in pharmaceuticals. They have antimicrobial, anti-inflammatory, antitumor and neuroprotective properties. This article examines the mechanisms of action, the main groups of natural compounds and modern methods of their modification to create effective drugs.
Key words: alkaloids, flavonoids, terpenes, natural compounds, pharmacology, drugs, biological activity, antitumor agents, antioxidants, anti-inflammatory agents, neuroprotectors, antimicrobials, chemical modification, bioavailability, pharmaceutical research.

Введение.

Природные соединения издавна используются в медицине благодаря их биологической активности. Среди них особый интерес представляют алкалоиды, флавоноиды и терпены, которые выделяются из растений, грибов и морских организмов.

Эти соединения обладают высокой селективностью и биодоступностью, что делает их перспективными кандидатами для разработки новых лекарственных препаратов.

Современная фармацевтическая наука использует комбинацию методов органического синтеза, биоинформатики и молекулярного моделирования для оптимизации структуры природных соединений и улучшения их фармакокинетических свойств. В данной статье рассмотрены современные подходы к созданию медикаментов на основе этих природных соединений, их фармакологические свойства и перспективы применения в медицине.

Алкалоиды: источники и фармакологическая активность

В метаболизме растений и человека алкалоиды занимают важное место, являясь продуктами метаболизма аминокислот. Алкалоиды одни из первых соединений растительного происхождения, обративших внимание фармакологов для создания лечебных препаратов на их основе. Однако необходимо учитывать, что высокая фармакологическая активность этого класса природных соединений требует строгой дозировки при разработке лекарственных форм, а также надежных способов получения и очистки индивидуальных субстанций. О большом интересе к этим соединения свидетельствует множество публикаций на эту тему.

Один лишь многотомник «Alkaloids, Chemistry and Pharmacolgy», посвященный алкалоидам, на сегодняшний день насчитывает 65 томов. Опубликован также ряд тематических монографий, сборников, многочисленных обзорных статей в международных и отечественных периодических изданиях по химии, биосинтезу и фармакологии алкалоидов. В настоящем обзоре рассмотрены результаты химико-технологических исследований препаратов растительного происхождения различных семейств на основе алкалоидов.

Из анализа литературных данных следует, что в арсенале лекарственных средств доминирующее положение занимают индивидуальные фитохимические препараты, среди которых около 30% являются алкалоид-содержащие соединения, их функциональные или другие азотсодержащие производные. Проблемы выделения новых соединений алкалоидов, установления их строения, изучение их биологической активности, взаимосвязей структуры - активности и разработка лекарственных препаратов. [1-6].

Алкалоиды представляют собой азотсодержащие органические соединения, широко распространенные в растительном мире. Многие из них обладают выраженной биологической активностью и используются в медицине. Например, морфин, выделенный из опийного мака, применяется как мощное обезболивающее средство; хинин из коры хинного дерева используется для лечения малярии; атропин из белладонны — как спазмолитическое средство.

Современные исследования направлены на поиск новых алкалоидов с уникальными фармакологическими свойствами, а также на синтез их производных с улучшенной эффективностью и сниженной токсичностью. [1-10].

Примеры медицинского применения алкалоидов

Морфин: используется как мощное обезболивающее средство.

Кодеин: применяется в качестве противокашлевого средства.

Атропин: используется для расширения зрачков и как антидот при отравлениях.

Винбластин и винкристин: применяются в химиотерапии для лечения различных видов рака.

Эти примеры демонстрируют значимость алкалоидов в современной медицине. Однако их использование требует тщательной стандартизации и контроля качества из-за возможной токсичности и вариабельности содержания в растительном сырье.

Флавоноиды: биологическая роль и медицинское применение.

Флавоноиды принадлежат к классу полифенольных соединений растительного происхождения. Их можно отнести к вторичным продуктам метаболизма растений. Однако среди вторичных продуктов эта группа веществ является одной из наиболее заметных, благодаря участию во многих ключевых процессах роста и развития растений . Флавоноиды не только участвуют в пигментации растений и могут определять окраску цветов. Они играют заметную роль в процессах клеточной сигнализации и сами могут служить в качестве мессенджеров химических сигналов, участвуют в процессах репродукции растений и, в частности, в процессах развития и функционирования пыльцы, накоплении нектара, в созревании плодов и семян. Новые данные позволяют предположить, что флавоноиды могут участвовать в процессах экспрессии генов, изменять активность ре-

гуляторных белков и участвовать в регуляции клеточного деления. Однако наиболее заметную роль флавоноиды играют в защите растений от различных неблагоприятных факторов окружающей среды.

К ним следует отнести действие ультрафиолета, температурный стресс, повышенные концентрации тяжелых металлов. Флавоноиды играют огромную роль в защите растений от бактериальной, вирусной и грибковой инфекции, от проникновения паразитов и повреждения насекомыми. Одной из наиболее заметных функций флавоноидов является их участие в защите растений от окислительного стресса благодаря выраженной антиокси-дантной активности [2-6].

Они известны своими антиоксидантными, противовоспалительными, антибактериальными и противоопухолевыми свойствами. Например, кверцетин и его производное дигидрокверцетин (таксифолин) обладают выраженной антиоксидантной активностью и используются для профилактики сердечно-сосудистых заболеваний. Рутин применяется для укрепления сосудистой стенки и улучшения микроциркуляции. Исследования также показывают потенциал флавоноидов в нейропротекции и профилактике нейродегенеративных заболеваний.

Можно надеяться, что дальнейшее исследование флавоноидов позволит сделать множество интересных открытий, а создание искусственных производных флавоноидов позволит получить новые эффективные лекарственные вещества [2-311].

Примеры флавоноидов и их биологическая активность

Рутин: обладает ангиопротекторными и капилляроукрепляющими свойствами, используется для уменьшения проницаемости и ломкости капилляров.

Кверцетин: известен своими антиоксидантными и противовоспалительными эффектами, потенциально полезен при лечении аллергий и воспалительных заболеваний.

Дигидрокверцетин (таксифолин): обладает выраженной антиоксидантной активностью, способствует улучшению микроциркуляции и укреплению сосудистой стенки.

Для эффективного использования флавоноидов в медицине необходимо разработать стандартизированные методы их выделения и количественного определения.

Например, для получения высокочистого рутина разработана технология, включающая экстракцию из растительного сырья с последующей очисткой с использованием полиамидных сорбентов [4-56].

Терпены: структура и терапевтический потенциал.

Терпены и их производные (терпеноиды) являются одной из самых обширных групп природных соединений, характеризующихся разнообразием структур и биологических эффектов. Многие эфирные масла, используемые в ароматерапии и медицине, богаты терпенами. Например, ментол из мяты обладает охлаждающим и анальгезирующим действием; лимонен из цитрусовых — противовоспалительным и антиоксидантным эффектом. Дитерпеновые алкалоиды, такие как таксол, выделенный из тиса, используются в химиотерапии рака благодаря их способности ингибировать деление клеток.

Продуктивный подход к созданию эффективных препаратов различного медико-биологического действия с заданными свойствами основан на химической модификации природных соединений.

Структурное и функциональное разнообразие терпеноидов обеспечивает широкий спектр соединений с потенциальной медико-биологической активностью, и как правило, хороший вывод целевых продуктов.

Дитерпены, тритерпены и тетратерпены обладают ярко выраженными липофильными свойствами, функционализация которых может проводиться реакциями, обеспечивающими введение в молекулу новых фармакофорных фрагментов [3-8].

Примеры терпенов и их применение.

Ментол: используется в качестве местного анестетика и охлаждающего средства.

Лимонен: обладает антиоксидантными и противовоспалительными свойствами, используется в ароматерапии и как растворитель в фармацевтической промышленности.

Пинен: имеет антибактериальные и противовоспалительные свойства, используется в медицине и парфюмерии.

Выделение терпенов из растительного сырья часто осуществляется методом перегонки с водяным паром, что позволяет сохранить их летучие компоненты. Для повышения чистоты и концентрации терпенов применяются методы ректификации и хроматографии [5-16].

Современные методы выделения и анализа природных соединений

Разработка эффективных методов экстракции и очистки природных соединений

является ключевым этапом в создании лекарственных препаратов. Традиционные методы, такие как мацерация и перколяция, дополняются современными технологиями, включая использование сверхкритических флюидов и сжиженных газов для более селективного и экологически безопасного извлечения биоактивных веществ. Аналитические методы, такие как высокоэффективная жидкостная хроматография (ВЭЖХ) и масс-спектрометрия, позволяют детально характеризовать состав экстрактов и контролировать качество получаемых препаратов.

Примеры успешных фитопрепаратов.

На основе природных алкалоидов, флавоноидов и терпенов создано множество эффективных лекарственных средств. Например, препараты, содержащие экстракты гинкго билоба, богаты флавоноидами и терпеноидами, используются для улучшения когнитивных функций и периферического кровообращения.

Алкалоидные препараты, такие как винбластин и винкристин, выделенные из барвинка розового, применяются в онкологии благодаря их способности ингибировать рост опухолевых клеток.

Эти примеры подчеркивают значимость природных соединений в современной фармакотерапии.

Методы выделения и анализа природных соединений.

Для получения алкалоидов, флавоноидов и терпенов используются современные методы:

1. Сверхкритическая флюидная экстракция (SFE)
2. Высокоэффективная жидкостная хроматография (HPLC)
3. Спектрометрия (ЯМР, масс-спектрометрия)

Эти методы позволяют не только выделять соединения высокой чистоты, но и анализировать их структуру и биологическую активность.

Для выделения и анализа этих природных соединений требуют применения специализированных методов для обеспечения их чистоты и идентификации. Ниже представлены основные подходы к выделению и анализу этих соединений.

1. Алкалоиды

Выделение: Алкалоиды часто присутствуют в растениях в виде солей органических кислот. Для их извлечения растительное сырьё обрабатывают щелочными растворами, переводя алкалоиды в свободные основания, которые затем экстрагируют органическими растворителями, такими как хлороформ или диэтиловый эфир.

Анализ: Качественное обнаружение алкалоидов проводится с использованием специфических реактивов, например, реактива Драгендорфа, который вызывает образование осадка при взаимодействии с алкалоидами. Количественный анализ часто осуществляется методом титрования или спектрофотометрии.

2.Флавоноиды

Выделение: Флавоноиды экстрагируют из растительного сырья с использованием водно-спиртовых растворов. Выбор концентрации спирта и условий экстракции зависит от специфики сырья и свойств целевых флавоноидов.

Анализ: Для качественного и количественного анализа флавоноидов широко применяется тонкослойная хроматография (ТСХ). Этот метод позволяет разделять компоненты смеси и идентифицировать их на основе сравнения с известными стандартами.

3.Терпены

Выделение: Терпены, являющиеся основными компонентами эфирных масел, выделяют методом перегонки с водяным паром. Этот метод эффективен для извлечения летучих терпенов из растительного материала.

Анализ: Анализ терпенов часто проводится с использованием газовой хроматографии, которая позволяет разделять и идентифицировать летучие компоненты эфирных масел.

Применение этих методов обеспечивает эффективное выделение и точный анализ алкалоидов, флавоноидов и терпенов, что является критически важным для разработки лекарственных препаратов на их основе [5-66].

Заключение

Природные соединения, такие как алкалоиды, флавоноиды и терпены, представляют собой ценную основу для разработки новых лекарственных препаратов. Их широкий спектр биологической активности, включающий противоопухолевое, противовоспалительное, антиоксидантное и антимикробное действие, делает их перспективными кандидатами для терапии различных заболеваний.

Несмотря на значительные успехи в изучении этих соединений, процесс разработки

лекарств на их основе остается сложным и требует междисциплинарного подхода. Современные методы химического анализа, биотехнологии и молекулярного моделирования позволяют не только выделять и исследовать природные соединения, но и модифицировать их структуру для повышения терапевтической эффективности и снижения побочных эффектов.

Будущее разработки лекарственных средств на основе природных соединений связано с углубленным изучением их механизма действия, улучшением методов синтеза и проведения клинических исследований. Интеграция традиционных знаний о лекарственных растениях с передовыми биотехнологическими подходами открывает новые перспективы в фармакологии и медицине, что может привести к созданию инновационных и эффективных лекарственных препаратов.

Список использованной литературы:

1. Толкачев О.Н., Сидельников Н.И., Семкина О.А., Шейченко О.П., Крепкова Л.В., Савина Т.А. Проблемы и перспективы создания лекарственных препаратов ВИЛАР на основе алкалоидов // Вопросы биологической, медицинской и фармацевтической химии. 2018. №9. С. 3–18.

2. Флавоноиды: биохимия, биофизика, медицина / Тараховский Ю. С., Ким Ю. А., Абдрасилов Б. С., Музафаров Е. Н.; [отв. ред. Е.И. Маевский] – Пущино: Synchrobook, 2013. – 310 с.

3. Племенков в.в., Тевс о.а. «медико-биологические свойства и перспективы терпеноидов (изопреноидов)» // химия растительного сырья, 2014.

4.Рязанова Т.К. //Теоретические и экспериментальное обоснование подходов к стандартизации лекарственного растительного сырья и лекарственных растительных препаратов, содержащих биологически активные вещества ароматической и терпеноидной природы// Самара 2022г-365с.

5. Чучалин, В.С. Технология получения максимально очищенных препаратов: учебное пособие / В.С. Чучалин, Н.В. Келус, В.В. Шейкин – Томск: Изд-во СибГМУ, 2019. – 87 с.

БИОТЕХНОЛОГИЯ

УДК 578:616-079

КУЛЬТИВИРОВАНИЕ ИЗОЛЯТА ВОЗБУДИТЕЛЯ ЭПИЗООТИЧЕСКОГО ЛИМФАНГОИТА ЛОШАДЕЙ

Каукарбаева Мадина Жумагалиевна,
Аспирант, младший научный сотрудник
лаборатории диагностики инфекционных заболеваний
Адалбекова Алия Курмангазыевна,
Бакалавр, старший лаборант лаборатории диагностики инфекционных заболеваний
Жунушов Асанкадыр Темирбекович,
Доктор ветеринарных наук, профессор, академик НАН КР

ЖЫЛКЫЛАРДЫН ЭПИЗООТИЯЛЫК ЛИМФАНГИТИНИН КОЗГОГУЧУНУН ИЗОЛЯТЫН ӨСТҮРҮҮ

Каукарбаева Мадина Жумагалиевна,
Аспирант, жугуштуу ооруларды диагностикалоо лабораториясынын
кенже илимий кызматкери
Адалбекова Алия Курмангазыевна,
Бакалавр, жугуштуу ооруларды диагностикалоо лабораториясынын улук лаборанты
Жунушов Асанкадыр Темирбекович,
Ветеринария илимдеринин доктору, профессор, КР УИАнын академиги

CULTIVATION OF AN ISOLATE OF THE CAUSATIVE AGENT OF EQUINE EPIZOOTIC LYMPHANGITIS

Kaukarbayeva Madina Zhumagalievna,
Postgraduate student, Junior Researcher, Laboratory of Infectious Disease Diagnostics
Adalbekova Aliya Kurmangazyevna,
Bachelor’s degree, Senior Laboratory Technician of the Infectious Diseases Diagnostic Laboratory
Zhunushov Asankadyr Temirbekovich,
Doctor of veterinary sciences, professor, academician NAS KR

Аннотация. Эпизоотический лимфангит (лат. – *Lymphangoitis epizootika*; англ. – *Epizootic lymphangitis*; африканский сап, бластомикоз, эпизоотическое воспаление лимфатических сосудов) – хронический микоз однокопытных животных, характеризующийся воспалением лимфатических сосудов кожи и подкожной клетчатки с образованием гнойных фокусов и язв.

Первые сообщения об эпизоотическом лимфангите относятся к 1399 г. В XIX в. болезнь была широко распространена в Северной Африке, Индии и других средневосточных и восточных странах. В последние годы эпизоотический лимфангит регистрируется и в нашей стране. Экономический ущерб при массовых вспышках болезни значителен, так как лошадей в течение многих месяцев не используют в работе.

Болезнь вызывает почкующийся дрожжевидный гриб *Histoplasma farciminosum* (син. *Cryptococcus farciminosum*). Клетки гриба, выделенные из гноя язв и гранулематозных очагов, имеют вид округлых, овальных или яйцевидных почкующихся тел, телец-криптококков.

Целью исследований явилось выделения полевого изолята возбудителя эпизоотического лимфангита. В результате провденных НИР выделен изолят «2023/Караганда» гриба *Histoplasma farciminosum* из очага эпизоотий на территории Карагандинской области. Сравнительно изучены культуральные свойства изолят «2023/Караганда» с музейными штаммами гриба *Histoplasma farciminosum*.

Изучены параметры и оптимальный условья культивирования изолята «2023/Караганда» гриба *Histoplasma farciminosum.*

Выделенный изолят «2023/Караганда» гриба Histoplasma farciminosum в дальнейшем будет использован для приготовления диагностических и профилактических препаратов эпизоотического лимфангоита лошадей.

Ключевые слова: *эпизоотический лимфангит, полевой изолят, культивирование, динамика накопления.*

ВВЕДЕНИЕ

Эпизоотический лимфангоит – хронически протекающая инфекционная болезнь однокопытных, характеризующаяся воспалением лимфатических сосудов кожи и подкожной клетчатки с образованием гнойных фокусов и язв. Возбудитель болезни – гриб *Histoplasma farciminosum*. Источниками возбудителя инфекции служат больные животные, выделяющие во внешнюю среду вместе с гноем язв множество криптококков. Возбудитель проникает в организм через поврежденную кожу (раны, ссадины) обычно в области холки, спины, головы, конечностей, развивается в лимфатических капиллярах и вызывает образование узлов, гнойных фокусов и поражений лимфатических сосудов. В последующем гнойные воспаления вскрываются, и на их месте образуются медленно заживающие язвы. Вокруг очагов воспаления образуются соединительнотканные капсулы. Процесс может приобретать генерализованный характер (при котором криптококки попадают в кровь), вследствие чего захватываются большие участки кожи и слизистых оболочек, что приводит к возникновению гнойных очагов во внутренних органах. По ходу лимфатических сосудов в области задних конечностей, подгрудка, холки, вымени, реже на других местах тела появляются плотные, твёрдые, безболезненные узлы величиной с орех, которые впоследствии вскрываются, образуя язвы, из которых вытекает сначала беловатый, а затем жёлтый гной. Лимфатические сосуды утолщаются и приобретают вид шнуров и чёток. По ходу лимфатических сосудов образуются новые узлы, которые в дальнейшем превращаются в язвы. Часто может поражаться и слизистая оболочка носовой перегородки и носовых раковин, вследствие чего болезнь становится сходна с сапом. У лошадей при локальной и распространённой формах заболевания температура тела обычно нормальная, при генерализованной форме наблюдается повышение температуры на 1-2 °С. У животных, которые переболели эпизоотическим лимфангоитом создаётся стойкий пожизненный иммунитет. Болезнь протекает довольно долго (недели, месяцы) [1-4].

Диагноз на эпизоотический лимфангоит лошадей устанавливают на основании комплекса эпизоотологических, клинических данных, патологоанатомических изменений и результатов серологических исследований.

Коммерческие тест-системы для диагностики эпизоотического лимфангоита лошадей не существуют, хотя данные тест-системы дорогостоящие и в некоторых случаях не доступны. В связи с эпизоотическими/эпидемиологическими ситуациями на территории Республики Казахстан одним из важнейших требований сегодняшнего дня является разработка тест-системы на основе ИФА для диагностики эпизоотического лимфангоита лошадей.

Материалы и реактивы

В работе использовали: изолят «2023/Караганда» гриба *Histoplasma farciminosum* музейные штаммы гриба *H.Farciminosum: «ЮЧ», «Т», «H.Farciminosum 0094/НИИПББ», «H.Farciminosum 0093/НИИПББ».*

Для культивирования штаммов гриба *H. farciminosum* использовали агар Сабуро и бульон Сабуро, ГРМ-агар, ГРМ-бульон, мясопептонный агар (МПА), мясопептонный бульон (МПБ) и тиогликолевую среду.

При проведения научных экспериментов использованы следующие реактивы и материалы: бензилпенциллин сухой, спирт этиловый 70 %, микробиологическая петля, бактериологические пробирки и пипетки, спецодежда (халаты, защитные очки, маски, резиновые перчатки), дозаторы (от 0,1 до 0,5 мкл), наконечники для микропипеток (1,5 мкл до 1000 мкл), пробирки типа Eppendorf (1,5 и 0,5 мл), автоматические дозаторы фирмы «Ленпипет» и «Eppendorf», наконечники

для автоматических дозаторов, штативы для пробирок и микропробирок, метиленовый синий, сафранин.

В процессе культивирования были использованы следующие оборудования: бытовой холодильник (4±2) °С, микроскоп световой, бокс биологической безопасности, II класс защиты, ESKO, Микроскоп, Primo Star (Carl Zeiss), CO_2-инкубатор CB150 BINDER, водяная WB-4 MS DBio, шейкер-инкубатор 420 HP, Thermo Block TDB-120;

Культивирование гриба *Histoplasma farciminosum* проводили на твердой и жидкой питательной среде Сабуро pH 7,2.

Твердая питательная среда представляет собой среду Сабуро с добавлением агара Difco до конечной концентрации 1,5 %. Стерилизацию агаризованной среды проводили автоклавированием при 1 атм в течение 20 мин. Затем среду охлаждали до 50 °С, добавляли антибиотики – ампициллин до конечной концентрации – 25 мкг/мл, тетрациклин – 10 мкг/мл и хлорамфеникол – 15 мкг/мл и разливали в стерильные чашки

Посев (инокуляцию) гриба на агаризованную поверхность проводили двумя способами – истощающим штрихом или растиранием. Посевы инкубировали в термостате при температуре 28-30 °С.

Второй способ заключался в нанесении в центр чашки с агаровой средой капли (10-100 мкл) грибной суспензии. Затем стерильным шпателем растирали суспензию по всей поверхности среды, осторожно перемещая шпатель.

Культивирование гриба *Histoplasma farciminosum* в жидкой питательной среде Сабуро проводили в колбах объемом 150 мл с содержанием среды 50 мл. Колбы со средой стерилизовали в автоклаве при 1 атм в течение 20 мин. В среду вносили антибиотики: ампициллин – 25 мкг/мл, тетрациклин – 10 мкг/мл, хлорамфеникол – 15 мкг/мл. Инокуляцию питательной среды проводили растертой грибной массой в объеме 0,5 мл. Колбы с инокулюмом закрывали стерильной ватно-марлевой пробкой и культивировали при температуре 28-30 °С на термостатируемых качалках с частотой вращения 120 об/мин без освещения. Культивирование гриба проводили в течение 6-8 сут.

РЕЗУЛЬТАТЫ ИССЛЕДОВАНИЙ

6 апреля 2023 году сотрудниками Научно-исследовательского института проблем биологической безопасности в селе Умиткер Карагандинской области от больных лошадей были получены патологические материалы (из не вскрывшихся гнойных узлов) с подозрением на эпизоотический лимфангоит лошадей.

В лабораторных условиях проведены опыты по получению чистой культуры возбудителя гриб *Histoplasma farciminosum* из биоматериала, в итого изолят назван «2023/Караганда» гриба *Histoplasma farciminosum.*

Для получения из патологических материалов чистой культуры использовали среду Сабуро с добавлением ампициллина, стрептомицина, тетрациклина и хлорамфеникола. Патологический материал, взятый от больных лошадей, ресуспендировали физиологическим раствором 1:10 и в количестве 0,5 мл высевали на на агаризованную среду в чашках Петри. По истечении 9 дней на поверхности агара наблюдался рост мелких колоний гриба. В дальнейшем отбирали отдельную колонию гриба и высевали в жидкую питательную среду. Через 3 сут инкубирования на качалках в колбах наблюдали образование отдельных склероций мицелия гриба.

При выделении чистой культуры гриба из патологического материала для контроля и доказательства наличия гриба *Histoplasma farciminosum* использовали контрольные музейные штаммы *«ЮЧ», «Т», «H.Farciminosum 0094/НИИПББ», «H.Farciminosum 0093/НИИПББ»* данного гриба, выделенные и депонированные ранее с целью в дальнейшем для подбора штаммов для приготовления антигена данного возбудителя болезни.

Предварительный анализ роста изолята показал, что при культивировании гриба на агаризованных средах развиваются плоские, восковидные колонии бело-серого или слегка розоватого цвета. Центр колонии слегка опушен мелким белым мицелием. При аналогичных же условиях культивирования контрольные штаммы *«ЮЧ», «Т», «H.Farciminosum 0094/НИИПББ», «H.Farciminosum 0093/НИИПББ»* гриба *Histoplasma farciminosum* развивается в виде колоний серо-белого цвета. Поверхность колоний опушенная, плотно прилегающая к среде, не бугристая.

На рисунке 13 (а, б) приведены фотографии роста колоний изолята «2023/Караганда» и в качестве контроля штамм *«H.Farciminosum 0094/НИИПББ»* гриба *Histoplasma farciminosum* на твердой питательной среде Сабуро.

А

Б

Примечание: А – изолят 2023/Караганда, Б – штамм *«H.Farciminosum 0094/НИИПББ»* (контрольный штамм)

Рисунок 13 – Культура гриба Histoplasma farciminosum на агаризованной среде Сабуро

При культивировании изолята «2023/Караганда» и контрольного штамма *«H.Farciminosum 0094/НИИПББ», а также штаммы «ЮЧ», «Т», «H.Farciminosum 0093/НИИПББ»* гриба в жидких питательных средах на ферментерах образовывались круглые пустотелые склероции, размер которых зависел от концентрации спор в инокулюме и варьировал от 0,5 до 3,0 см в диаметре, при стационарном же методе выращивания в обоих случаях гриб прорастал в виде мицелиальной пленки на поверхности жидкой питательной среды.

Микроскопический анализ изолята гриба показал, что морфологические элементы гриба представлены в виде бесцветного, прозрачного, септированного мицелия толщиной от 3 до 5 мкм в диаметре. Концевые гифы ветвящегося мицелия образуют округлые, овальные микроконидии 2-3 мкм в диаметре. На 6-8 сутки культивирования образуются концевые хламидоспоры размером 6-9 мкм в диаметре. Контрольный штамм *«H.Farciminosum 0094/НИИПББ»* был также представлен септированным бесцветным мицелием толщиной 3-5 мкм. Микроконидии круглые, 2-3 мкм в диаметре.

Световая микроскопия мицелия гриба выделенного изолята показывает сходные признаки с контрольным штаммом *«H.Farciminosum 0094/НИИПББ»* гриба *Histoplasma farciminosum.* Таким образом, в процессе культивирования была получена чистая культура изолята «2023/Караганда» гриба *Histoplasma farciminosum* с характерными для данного возбудителя морфологическими признаками.

В дальнейших экспериментах штамм «2023/Караганда» гриба *Histoplasma farciminosum* использовали для наработки антигенов гриба и изучения физических и химических свойств, а также разработки методов и средств серологических реакций.

При изучении культуральных и антигенных свойств гриба *Histoplasma farciminosum* первостепенной задачей был подбор и анализ различных прописей питательных сред с целью максимального накопления биомассы гриба в лабораторных условиях.

Для решения данного вопроса были использованы различные прописи питательных сред, указанные в таблице 1. Выращивание гриба проводили в колбах на 250 мл с 100 мл питательной среды с добавлением антибиотиков: стрептомицина, бензилпенициллина, тетрациклина. Инокуляцию жидких питательных сред проводили внесением 1,0 мл суспензии растертого мицелия гриба и инкубировали при температуре 28 °С при непрерывном перемешивании в течение 6 сут.

Таблица 1 – Зависимость накопления биомассы гриба Histoplasma farciminosum от среды культивирования

№ п/п	Наименование и состав питательной среды	Вес сырого мицелия через 6 сут, г
1	Сабуро обогащенная: 40 г глюкозы, 20 г пептона, 2 г аспарагина, 100 мг тиамина на 1000 мл воды	6,66 ± 0,53
2	Сабуро минимальная: 40 г глюкозы, 10 г пептона, на 1000 мл воды	4,53 ± 1,15
3	Среда Чапека	3,21 ± 0,54
4	Лори-Бертрани: NaCl 10 г, дрожжевой экстракт 5 г, триптон 10 г на 1000 $см^3$ воды	5,50 ± 0,34
5	NaCl 10 г, пептон 5 г, дрожжевой экстракт 5 г, глюкоза 20 г на 1000 мл воды	9,63 ± 0,68
6	Аспарагина 2 г, тиамина 100 г на 1000 мл воды	0,26 ± 0,10
7	GLA -10 г на 1000 мл воды	6,46 ± 0,89
8	GLA -10 г , NaCl 5 г, глюкоза 10 г на 1000 мл воды	7,80 ± 1,15
9	GLA -10 г, глюкоза 10 г на 1000 мл воды	6,97 ± 0,72
10	Глюкоза 40 г на 1000 мл воды	0,24 ± 0,01
11	Мясной бульон говяжьего мяса 1000 мл	16,80 ± 1,25
12	Мясной бульон говяжьего мяса 1000 мл, сахароза 20 г	12,44 ± 1,60
13	Мясной бульон говяжьего мяса 1000 мл, сахароза 20 г, глюкоза 10 г	13,30 ± 1,50
14	Мясной бульон говяжьего мяса 1000 мл, глюкоза 20 г, пептона 10 г, NaCl 5 г	11,81 ± 0,79
15	Мясной бульон бараньего мяса	10,15 ± 1,10
16	Мясной бульон бараньего мяса 1000 мл, глюкоза 20 г	16,20 ± 0,30
17	Мясной бульон бараньего мяса 1000 мл, глюкоза 20 г, NaCl 5 г	14,76 ± 0,64
18	Мясной бульон бараньего мяса 1000 мл, глюкоза 20 г, пептона 10 г	12,90 ± 1,90
19	Мясной бульон бараньего мяса 1000 мл, глюкоза 20 г, пептона 10 г, NaCl 5 г	15,53 ± 0,85

Полученные результаты исследований показали, что максимальное накопление грибной биомассы гриба наблюдалось при использовании сред, приготовленных на основе мясопептонного бульона, выход биомассы на которых составлял от 10,15 до 16,8 г. На средах Сабуро и Чапека показатели роста гриба были значительно ниже (4,53±1,15 г и 3,21±0,54 г соответственно).

В дальнейшем был проведен анализ активности антигенов культур гриба, выращенных в различных питательных средах. Для этой цели были отобраны мясопептонный бульон, среда Сабуро и среда Чапека, являющиеся наиболее дешевыми и отличающиеся простотой приготовления. Результаты исследований представлены в таблице 2.

Таблица 2 – Зависимость накопления антигена от среды культивирования

№	Вариант питательной среды	Разведение антигена в РДП
1	Среда Сабуро	1:16-1:32
2	Среда Чапека	1:4-1:8
3	Мясопептонный бульон	1:2-1:8

Результаты анализа антигенной активности гриба, выращенных на различных средах показали иную картину, при которой наблюдается отсутствие зависимости между накоплением биомассы гриба и антигенов, анализируемых в РДП со специфической сывороткой против эпизоотического лимфангоита. Проведенные исследования показали, что максимальное накопление антигена (разведение до 1:32) отмечается в культуральной жидкости гриба при культивировании его на среде Сабуро, более низкие значения отмечены при выращивании на среде Чапека и мясо-пептонном бульоне (активность в разведениях 1:4-1:8 и 1:2-1:8 соответственно). Полученные результаты указывают на отсутствие корреляции между накоплением грибной массы и его серологической активностью у гриба *Histoplasma farciminosum*.

Таким образом, для дальнейших исследований гриба *Histoplasma farciminosum* в качестве питательной среды для культивирования использовали среду Сабуро. Использование данной среды обусловлено еще простотой ее приготовления и сравнительно невысокой стоимостью. Предпочтение среде Сабуро при культивировании гриба *Histoplasma farciminosum* отдается также и другими авторами. Некоторыми авторами отмечено успешное использование среды Чапека и картофельно-декстрозной среды на мясо-пептонном бульоне с целью получения максимального выхода грибной массы [5, 6].

Следующим после отбора среды культивирования этапом при определении оптимальных условий культивирования гриба *Histoplasma farciminosum* являлось определение таких важных для роста параметров как температура инкубирования и pH питательной среды.

С этой целью инокулят суспензии гриба вносили в жидкую питательную среду с различными значениями pH (5,5, 7,2 и 8,5), затем зараженную питательную среду инкубировали при различных температурных значениях: 20 °С, 28 °С и 37,0 °С.

Визуальный осмотр колб с инокулированными средами показал, что начало роста колоний гриба наблюдалось на 3-4-е сут. на среде Сабуро с pH среды 7,2 при температуре 28 °С. При температуре 20 °С и pH 5,5 и 8,5 начало роста колоний гриба отмечалось на 10-12 -е сут, а при температуре 37 °С – рост гриба наблюдался еще позднее на 15-17-е сут.

Результаты исследований по влиянию температуры и pH среды на рост гриба представлены в таблице 3.

Таблица 3 – Показатели роста гриба H. farciminosum в жидкой среде Сабуро при различных температурах и pH

Температура культивирования, °С	pH среды	Диаметр склероций, см	Общий объем склероций к объему среды, %
20	5,5 7,2 8,5	1,20±0,15 1,50±0,20 1,10±0,09	30 50 30
28	5,5 7,2 8,5	3,50±0,80 4,50±1,00 2,30±0,90	50 65 50
37	5,5 7,2 8,5	0,20±0,05 0,25±0,06 0,15±0,02	0,5 0,8 0,5

Из данных таблицы 3 видно, что наиболее интенсивный рост гриба отмечается при температуре культивирования 28 °С и pH 7,2. Размер склероций при этих условиях культивирования достигал 4-5 см, их объем в среде доходил до 65 % с образованием 6,1 млн спор/мл. При той же температуре, но с pH 5,5 и 8,5 размер и объем склероций заметно уменьшались и составляли 2-4 и 50 %, соответственно. При выращивании гриба при температуре 20 °С с различными значениями pH, показание объема склероций к общему объему среды составляло 30-50 %, а при температуре 37 °С это значение составляло всего

лишь 0,5-1,0 % и сильной зависимости от pH среды не наблюдалось.

Таким образом, в дальнейших исследованиях с целью наработки биомассы гриба культивирование его проводили при температуре 28 °С со значением pH среды 7,2. Полученные экспериментальные данные полностью коррелируют с опубликованными данными других авторов [7-9, 10].

Следующим этапом исследований было определение срока максимального накопления антигенов в культуральной среде.

С этой целью изучали динамику накопления антигенов в культуре гриба в течение 12 сут. Культивирование проводили по предварительно отработанным параметрам: в среде Сабуро при температуре 28,0 °С с частотой качания ферментера – 150 об/мин. Отбор проб культуральной жидкости проводили ежедневно, начиная с 3-х сут и анализировали в РДП со специфической сывороткой. Результаты исследований представлены в таблице 5.

Таблица 5 – Динамика накопления антигенов гриба *Histoplasma farciminosum*

Материал	Сроки культивирования, сут.									
	3	4	5	6	7	8	9	10	11	12
Разведение антигена в РДП	без разведения	1:2-1:4	1:8-1:16	1:16 -1:32	1:32	1:32	1:16-1:8	1:8	1:4	1:2

Из полученных данных видно, что наибольшее накопление антигенов наблюдается при культивировании гриба в течение 6-7 сут., разведение которых составляла 1:16-1:32.

Данные согласуются с данными ряда авторов, указывающих на то, что максимальное накопление антигенов наблюдается в первые 10 дней культивирования гриба. Дальнейшее увеличение срока инкубирования не приводило к увеличению накопления антигена [11].

В работе Султанкуловой К.Т. с соавторами [11, 12] установлено, что уже к 15-16 сут. культивирования гриб *Histoplasma farciminosum* в среде Сабуро образует комплекс токсичных метаболитов. Удлинение сапрофитного роста приводит к старению мицелиальной массы, накоплению продуктов метаболизма в питательной среде. Полагается, что токсичные метаболиты синтезируются грибом и накапливаются в мицелиальной массе, а также экскретируются в культуральную жидкость. Скорее всего, это связано с тем, что токсины вместе с гормонами, пигментами и рядом других соединений относятся ко вторичным метаболитам. Наибольшее количество вторичных метаболитов накапливаются в культурах на более поздних фазах роста.

Необходимо также отметить, что содержание метаболитов в мицелии ниже, чем в культуральной среде. По-видимому, это связано с тем, что синтез токсичных метаболитов сопровождается активной секрецией их в среду, что может иметь большое значение в процессе патогенеза заболевания [12, 13].

Проведенные исследования по отработке оптимальных условий культивирования гриба *Histoplasma farciminosum* показали, что с целью максимального накопления антигенов гриба в лабораторных условиях необходимо проведение культивирования возбудителя в жидкой питательной среде Сабуро со значением pH 7,2 в течение 6-7 сут при температуре инкубирования 28,02 °С и с частотой вращения ферментера 150 об/мин.

Заключение

В результате опыта выделен изолят «2023/Караганда» гриба *Histoplasma farciminosum* из очага эпизоотий на территории Карагандинской области.

Сравнительно изучены культуральные свойства изолят «2023/Караганда» с музейными штаммами гриба *Histoplasma farciminosum.*

Изучены параметры и оптимальный условья культивирования изолята «2023/Караганда» гриба *Histoplasma farciminosum.*

Выделенный изолят «2023/Караганда» гриба *Histoplasma farciminosu*m в дальнейшем будет использован для приготовления диагностических и профилактических препаратов эпизоотического лимфангоита лошадей.

Финансирование. Исследование выполнено при финансовой поддержке Комитета науки Министерства науки и высшего образования Республики Казахстан (грант № BR218004/0223).

Конфликт интересов. Авторы заявляют об отсутствии конфликта интересов.

Литература:

1. Орлов, Ф. М. Инфекционные и инвазионные болезни лошадей сборник / Ф.М Орлов. - Москва : изд-во Сельхозиздат, 2015. - 560с.

2. Эпизоотология с основами микробиологии : учебник / А.С. Алиев, Ю.Ю. Данко, И.Д. Ещенко [и др.].- Санкт-Петербург : Лань, 2021. - 432 с.

3. Сосов Р. Ф., Эпизоотический лимфангит, в кн.: Инфекционные, инвазионные болезни лошадей, под ред. Ф. М. Орлова, М., 1976, с. 209-19.

4. Hadush B., Ameni G. Bacterial contaminants isolated from lesions of equine histoplasmosis in carthorses of Mekelle town, northern Ethiopia/ Hadush B., Biratu D., Taddele H., Tesfaye D. // Revue Méd Vet. – 2014; 165: 25-30.

5. Отчет НИР «Разработка метода диагностики, меры борьбы и профилактики эпизоотического лимфангоита лошадей» / НИСХИ. -1993. -С.7-19.

6. Борзионов В.Д., Красоткина А.С. и др. Иммуноферментный метод для серологической диагностики эпизоотического лимфангоита лошадей. // Тезисы докл. конф. посвященной столетию открытия вируса ящура, Проблемы инфекционной патологии с/х животных. Владимир, 1997. - С.196.

7. Саркисов А.Х. и др. Атлас грибов, патогенных для сельскохозяйственных животных и птиц, - М.: 1953. - 160 с.

8. Гуславский И.И. Эпизоотический лимфангоит и меры борьбы с ним. Алма-Ата: Кайнар, 1990. 15 с.

9. Демченко А.Г. и др. Эпизоотический лимфангоит в Казахстане. // Тезисы докладов научной конференции «Актуальные проблемы вирусологии». Гвардейский, 1994. Ч.II, - С.140.

10. Отчет НИР «Разработка метода диагностики, меры борьбы и профилактики эпизоотического лимфангоита лошадей» / НИСХИ. -1993. -С.7-19.

11. Бабенко Г.А., Мимозов В.Н., Караев З.О. Антигенные препараты для иммунодиагностики аспергиллеза // Микология и фитопатология. -1991. - Т.5, №1. - С. 43-47.

12. Султанкулова К.Т. и др. Токсико-биологическая оценка гриба Histoplasma farciminosum возбудителя эпизоотического лимфангоита лошадей. // Первая научно-практическая конференция «Ветеринария и зоотехнические вопросы коневодства». Алматы, 2003. -С.42.

13. Султанкулова К.Т. Биологическая характеристика гриба Histoplasma farciminosum и его токсичных метаболитов: автореф. диссертации канд. биол. наук: 03.00.07. Алматы. 2004. - С. 46-48.

ГЕОЛОГИЯ

УДК 622.6; 625.1/.5

Тажибаев Кушбакали Тажибаевич,
почетный академик НАН КР, доктор технических наук, профессор,
заведующий лабораторией
Карабаева Бүбүкан Камардиновна,
старший научный сотрудник
Тажибаев Данияр Кушбакалиевич,
кандидат технических наук, заведующий лабораторией

ПЕРСПЕКТИВЫ ПРИМЕНЕНИЯ ПОТОЧНОЙ ПОДВЕСНОЙ КАНАТНОЙ ДОРОГИ НА РУДНИКЕ ДЖЕРУЙ

Тажибаев Кушбакали Тажибаевич,
Кыргыз Республикасынын УИА ардактуу академиги, техника илимдеринин доктору, профессор
Карабаева Бүбүкан Камардиновна,
улук илимий кызматкери
Тажибаев Данияр Кушбакалиевич,
техника илимдеринин кандидаты, лаборатория башчысы

ЖЕР ҮЙ КЕНИНДЕ АГЫМДУУ АСМА ЖОЛДУ КОЛДОНУУНУН ПЕРСПЕКТИВАЛАРЫ

Tazhibaev Kushbakali Tazhibaevich,
Honorary Academician of the National Academy of Sciences of the Kyrgyz Republic,
Doctor of Technical Sciences, Professor
Karabaeva Bubukan Kamardinovna,
senior scientific researcher
Tazhibaev Daniyar Kushbakalievich,
Candidate of Technical Sciences (Ph.D.), Head of the Laboratory of

PROSPECTS FOR USING FLOW SUSPENSION CABLEWAY AT THE JERUY MINE

Кыргыз Республикасынын Улуттук илимдер академиясынын
Машина таануу, автоматика жана геомеханика институту
Институт машиноведения, автоматики и геомеханики НАН КР
Institute of Mechanical engineering, Automation and Geomechanics of the NAS KR

Аннотация. Рассмотрены перспективы применения поточной грузовой подвесной канатной дороги на руднике Джеруй для транспортировки руды к рудным складам Золото извлекательной фабрики, расположенной ниже карьера по высотным отметкам. Установлено превосходство поточных подвесных канатных дорог по сравнению с автомобильным транспортам в условиях горной местности. Выявлено целесообразность применения поточной подвесной канатной дороги при разработке золоторудного месторождения Джеруй, позволяющей существенно увеличить экономические показатели и улучшить экологическую обстановку на руднике при отказе от автомобильного транспорта, а также повысить безопасность при транспортировании руды. Проведены сравнительные технико-экономические расчеты основных показателей автомобильного и поточного подвесного канатного транспорта для условий рудника Джеруй.

Ключевые слова: Джеруй, поточный, станции, подвесная, канатная, транспорт, опора, вагонетка, рудник, месторождение, руда, автомобиль.

Аннотация. Карьердин ылдый жагында жайгашкан Алтынды кайра иштетүү комбинатынын руда кампаларына руданы ташуу үчүн Жерүй кенинде үзгүлтүксүз жүк ташуучу асма жолду пайдалануу перспективалары каралды. Тоолуу рельефте автотранспортко Караганда узгултуксуз асма жолдордун артыкчылыгы белгиленди. "Жерүй" алтын кенин иштетүүдө автотранспортко болгон муктаждыкты жоюу, ошондой эле руданы ташуу учурунда коопсуздукту жогорулатуу менен экономикалык көрсөткүчтөрдү олуттуу жогорулатууга жана кендеги экологиялык абалды жакшыртууга мүмкүндүк берүүчү үзгүлтүксүз аба жолдорун колдонуунун максатка ылайыктуулугу аныкталды. Жерүй кенинин шарты үчүн автомобиль жана үзгүлтүксүз аба жолу транспортунун негизги көрсөткүчтөрүнүн салыштырма техникалык-экономикалык эсептөөлөрү жүргүзүлгөн.
Негизги сөздөр: Жерүй, агым, станциялар, асма, кабель, транспорт, таяныч, троллейбус, кен, руда, транспорт.

Abstract. The article considers the prospects for using a continuous overhead ropeway at the Jeruy mine for transporting ore to the ore stockpiles of the Gold Extraction Plant located below the quarry at elevation marks. The superiority of continuous overhead ropeways over automobile transport in mountainous terrain conditions is established. The expediency of using a continuous overhead ropeway in the development of the Jeruy gold ore deposit is revealed, which allows for a significant increase in economic indicators and an improvement in the environmental situation at the mine by abandoning automobile transport, as well as increasing safety during ore transportation. Comparative technical and economic calculations of the main indicators of automobile and continuous overhead rope transport for the conditions of the Jeruy mine are carried out.
Keywords: Jeruy, continuous, stations, overhead, rope, transport, support, trolley, mine, deposit, ore, automobile.

Введение. Золоторудное месторождение Джеруй было открыто в 1969 году и находится в приосевой части северного склона Таласского хребта, располагаясь на левом борту одноименного сая на абсолютных высотах 3100-3700 м. Джеруй относится к числу месторождений золотокварцевой формации. Площадь месторождения на 60-70% сложена кварцевыми диоритами. Золото приурочено к малосульфидным жилам, прожилкам и зонам метасоматического окварцевания. Кварц однородный, мелко и тонкозернистый до халцедоновидного: цвет его светло-серый и серый. Основная масса кварцевых прожилков и жил имеет северо-западное и субмеридиональное простирание при юго-западном и западном падении под углами 50-70^0.

Джеруй - второе по объему запасов золота месторождение Кыргызской Республики после Кумтора, запасы золоторудного месторождения Джеруй составляют:

- руда по категориям C_1+C_2 – 11854 тыс.т

в т.ч.: для открытой отработки – 6962 тыс.т

для подземной отработки – 4892 тыс.т

со средними содержаниями золота:

для открытой отработки – 5,44 г/т;

для подземной отработки – 7,53 г/т.

- золото — балансовые по категориям C_1 + C_2 — 88 231 кг,

забалансовые — 17 322 кг;

- серебро — балансовые по категории C_2 — 24 349 кг,

забалансовые — 6 004 кг.

В настоящее время лицензией на разработку золоторудного месторождения Джеруй владеет Российская компания ОсОО «Альянс Алтын». ОсОО «Альянс Алтын» планирует отработку месторождения открытым способом на уровне 1,3 млн. тонн руды в год и суммарно предполагается открытым способом добыть около 6 тонн золота. В перспективе планируются подземные горные работы на уровне 700 тыс. тонн руды в год и суммарно подземным способом планируется добыть 28,7 тонн золота.

Важнейшим технологическим процессом открытых горных работ является транспортировка руды, составлявшая значительную часть затрат на добычу полезных ископае-

мых. В любом производственном процессе доставка сырья является одной из существенных статей затрат, которая ложится на себестоимость, и, в итоге, на конечную стоимость произведенной продукции. В условиях регулярного подорожания нефтепродуктов, необходимых для транспортировки руды автотранспортом, себестоимость конечной продукции соответственно увеличивается. Минимизация таких затрат является одной из основных задач при отработке месторождения. Переход на высокопроизводительное поточное оборудование в виде конвейеров, гидротранспорта и подвесных канатных дорог, которые не требуют использования ГСМ, приведет в конечном итоге к значительному снижению себестоимости продукции, улучшению экологической ситуации в районе добычи, а также обеспечит повышение производственной мощности предприятий.

Методика исследований. Одним из эффективных способов поточной транспортировки руды для сложного гористого рельефа является применение подвесных канатных технологий транспортировки грузов. Подвесная канатная технология перевозки грузов - это не новая технология, в мире еще в двадцатых годах прошлого столетия достаточно активно строили и внедряли пассажирские и грузовые канатные дороги до самой рекордной протяженностью, например, в Швеции еще 1940-х годах была запущена ГПКД протяжённостью 96 км. для доставки руды с рудника Кристинеберга на обогатительную фабрику в Болидене. В большинство случаев для высокогорной и труднопроходимой местности подвесная канатная технология востребована, ее строительство и монтаж требует повышенных затрат, однако затраты на стадии строительство окупаются в течение нескольких лет за счет снижения эксплуатационных затрат. В настоящее время ГПКД успешно эксплуатируется в развитых странах мира (Бразилия, Швеция, Индия, Чили, Канада, США). В настоящее время Узбекистан строит самую длинную грузовую подвесную дорогу в СНГ в Кашкадаринской области протяжённостью около 33 км. Основным ее предназначением станет доставки руды Тюбетаганского месторождения, которая является сырьем для производства калийных удобрений. Общая сметная стоимость работ по строительству грузовой подвесной канатной дороги протяжённостью 33 км оценивается примерно 30 млн. долларов США [1].

На текущий момент основным производителем ГПКД в СНГ является Российская машиностроительная группа «КАНЕКС», которая специализируется на разработке проектной документации, комплектации технологическим оборудованием и сооружении грузовых подвесных канатных дорог. Для обоснования целесообразности применения грузовой подвесной канатной дороги в условиях золоторудного месторождения Джеруй мы рекомендуем использование оборудование Российской машиностроительной группы «КАНЕКС».

Группа «КАНЕКС» предлагает полностью автоматизированные подвесные канатные транспортные системы со следующими параметрами:

Таблица 1.

№	Параметры	Тип подвижного состава
		Вагонетка среднего типа (ВСТ)
1.	Полезная грузоподъемность вагонетки, т	1,7
2.	Часовая производительность, т/час	300-500
3.	Годовая производительность при 2-сменной работе (20 ч/сут) и годовом фонде времени 330 дней, млн.т	3,6

4.	Скорость вагонетки на линии, м/с	5,0
5.	Скорость вагонетки на станции, м/с	0,4
6.	Минимальный интервал по времени между вагонетками, с	10-14
7.	Длина приводного участка (в зависимости от рельефа местности), км	6-8
8.	Оптимальное количество последовательно установленных приводных участков, комплект	3-5

Преимущества грузовых подвесных канатных дорог по сравнению с другими видами промышленного транспорта (автомобильным, конвейерным, железнодорожным), особенно в условиях сложной пересеченной местности:

Рис.1. Грузовая подвесная канатная дорога для транспортировки руды.

Грузовые подвесные канатные дороги строят в горной и труднопроходимой местности для создания наиболее экономичных, кратчайших транспортных связей между различными объектами. Основными элементами канатных дорог являются: привод, опоры, погрузочные и разгрузочные станции, канаты с прикрепленными к ним вагонетками и обычно обслуживаются синхронными электродвигателями, чтобы обеспечить постоянную скорость движение вагонеток при различных режимах загрузки. Преимущества грузовых подвесных канатных дорог по сравнению с другими видами промышленного транспорта (автомобильным, конвейерным, железнодорожным), особенно в условиях сложной пересеченной местности:

- не зависят от рельефа местности, проходят по кратчайшему расстоянию между объектами;
- работа канатных дорог мало зависит от атмосферных условий;
- являются одним из наиболее экологически чистых видов транспорта;
- дороги работают полностью в автоматическом режиме, включая загрузку и разгрузку кузовов вагонеток, перемещение их по станционным путям, подсоединение вагонеток к тяговому канату и отсоединение от него;
- оснащаются соответствующими приборами, контролирующими соблюдение всех технологических процессов загрузки и разгрузки, положение каната, натяжных устройств, степени износа основных узлов вагонетки [2].

Проектный контур карьера месторождения Джеруй включает в себя 15,5 млн. тонн геологических запасов руды. Согласно существующему проекту производственная мощность карьера по руде составляет 1,3 млн тонн в год. Для транспортировки руды на фабрику (ЗИФ) на расстояние более 28 км особенно в условиях сложного пересеченного рельефа Джеруйского месторождения - грузовая подвесная канатная дорога является наиболее эффективным видом транспорта. На Джеруе подвесные

канатные дороги можно сооружать с кольцевым, замкнутым движением нескольких вагонеток, т.е. движение вагонеток в одном направлении с верхних горизонтов вниз осуществляется в груженном состоянии, в обратном направлении снизу вверх поднимаются пустые вагонетки. На погрузочных и разгрузочных станциях вагонетки отключаются от тягового каната и дальнейшее их передвижение происходит по рельсовому пути механизированным способом. Производительность одной нити на 40 вагонеток канатной дороги достигает более 1400 тонн руды в смену. Для доставки руды от карьера до обогатительной фабрики в условиях месторождения Джеруй необходимо использовать на одной опоре две линии подвесной канатной дороги с протяжённостью 6 км по прямой. Расстояние между опорами канатных дорог (пролеты) могут достигать до 300 и более метра. Значит, дорога держится на 20 опорах. В таком случае скорость движения вагонеток с грузоподъемностью 1,2-1,5 м^3 (около 3т. руды) составляет 3-5 м/сек. в среднем 4 м/с. От начала до конца канатной дороги с протяжённостью 6 км 1 вагонетка (с грузоподъёмностью 3 т) доедет до фабрики за 40 минут. Расстояние между вагонетками принимаем в среднем 150-170 м. (количество вагонеток 80 шт). Чтобы канатка прослужила дольше, важно соблюдать баланс между количеством вагонеток на линии, их массой и интервалом движения. При доставке руды вниз (до обогатительной фабрики) в условиях Джеруйского месторождения по склону двигатель привода работает в тормозном режиме, при этом электроэнергия особо не потребляется, а вырабатывается и рекуперируется в сеть.

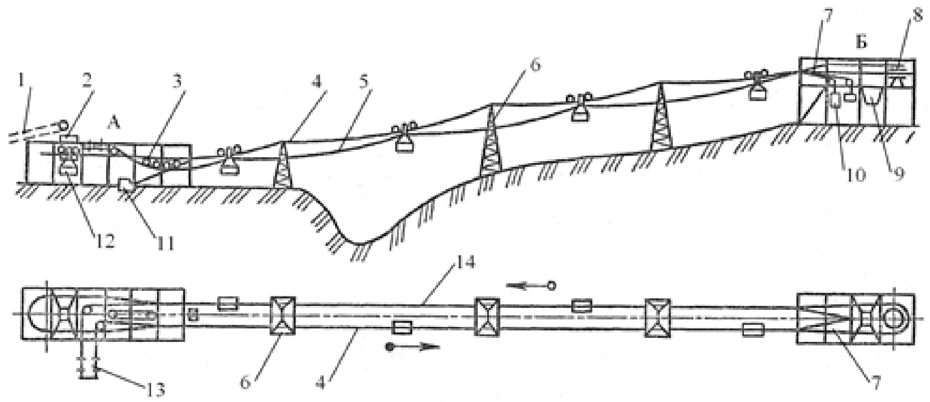

Рис. 2. Двухканатная грузовая подвесная дорога с кольцевым движением: 1 – загрузочный конвейер; 2, 9 – бункер; 3, 7 – рельсовый путь; 4, 14 – несущие канаты; 5 – тяговый канат; 6 – опоры; 8 – оборотный шкив; 10 – грузы натяжного устройства; 11 – закрепляющие якоря; 12 – вагонетки; 13 – фрикционный привод

Таблица 2. Характеристика ГПКД первой очереди строительства

№	Наименование	Ед.изм.	Показатели
1.	Объем перевозки	млн.т/год	до 2,4
2.	Длина дороги	км	6
3.	Угол наклона трассы	градус	до 40
4.	Скорость движения тягового каната	м/сек.	3-5

5.	Количество вагонеток на линии	шт	80
6.	Емкость кузова вагонетки	$м^3$	1,6
7.	Среднее расстояние между опорами	м	150-200
8.	Количество опор	шт	20
9.	Средняя высота опор	м	12,5
10.	Средний вес опор	т	7-8
11.	Диаметр несущего каната порожняковой стороны	мм	38,5
12.	Диаметр тягового каната	мм	32,5
13.	Мощность электродвигателя привода	кВт	120

При применении грузовой подвесной дороги (ГПКД) на территории карьера размещаются перегрузочный пункт с дальнейшей транспортировкой руды на подвесную канатную дорогу. Доставка руды от забоя до перегрузочного пункта осуществляется автомобильным транспортам. Небольшое расстояние транспортировки от экскаватора до перегрузочного пункта позволяет существенно уменьшить количество карьерных автосамосвалов и расходы на ГСМ и их обслуживание [3].

Капитальные затраты на приобретение ГПКД определяются в зависимости от их массы и стоимости 1 тонны установки рамы опор. Затраты на запасные части, заготовительно-складские работы составляют около 5% от стоимости подвесной канатной дороги. Затраты на канатную дорогу определяются в зависимости от ее типа, высоты, длины канатных дорог, количество опор, количества вагонеток, типа (диаметра) несущего троса. Расчет затрат на транспортировку руды на фабрику. При транспортировании руды торможение осуществляется посредством двигателя, работающего как генератор, т.е. ток подается в сеть.

Вблизи загрузочной станции канатной дороги будут располагаться буферные склады руды: один – руды богатого и среднего содержания, второй – бедного содержания. Руда погрузчиком транспортируется в бункер дробилки, где дробится до 150-200мм. Из бункера дробленой руды производится погрузка руды в вагонетки.

Таблица 3. Затраты погрузки руды с помощью ГПКД (КД 6 км, автотранспорт 10км.).

ПОГРУЗКА РУДЫ С РУДНОГО СКЛАДА КАРЬЕРА	
Капитальные затраты на приобретение погрузчика	259434
Затраты на эксплуатацию погрузчика	
Ремонтные материалы, $/маш-час	2,96
Годовые затраты на ремонтные материалы, $	18764,5
Годовые затраты на топливо, $	154337,2
Годовые затраты на масла и смазки, $	38148,9
Годовые затраты на шины, $	1741,1
Итого затраты на эксплуатацию погрузчика:	**212994,7**
Удельные затраты на эксплуатацию погрузчика, $/т г.м.	**0,21**
Фонд оплаты труда	
Годовой ФОТ машинистов погрузчика	**13599,7**
Итого годовые затраты на погрузку руды с рудного склада карьера:	**226594,3**
Затраты на 8 лет эксплуатации:	**1812754,6**
Удельные затраты на эксплуатацию погрузчика, $/т:	**0,23**
Себестоимость погрузки руды	**0,26**
ДРОБЛЕНИЕ РУДЫ	
Капитальные затраты на дробилку Затраты на эксплуатацию дробилки:	244561,9 6,85
Ремонтные материалы, $/маш-час	38400,00
Годовые затраты на ремонтные материалы, $	420480
Годовой расход электроэнергии, квт-час	10622,7
Годовые затраты на электроэнергию, $	
	49022,65
Итого годовые затраты на эксплуатацию дробилки:	**392181,22**
Затраты на 8 лет эксплуатации:	**0,05**
Удельные затраты на эксплуатацию дробилки, $/т:	**0,08**
Себестоимость дробления руды:	
ДОСТАВКА РУДЫ ИЗ КАРЬЕРА ПО КАНАТНОЙ ДОРОГЕ	
Капитальные затраты, $	3350000,0
Эксплуатационные расходы в год, $	292000,0
Фонд оплаты труда, сут, $	585,9
Годовой фонд оплаты труда, $	213853,5
Итого фонд оплаты труда на 8 лет эксплуатации, $	**1710828,0**
Итого эксплуатационные расходы на доставку руды канатной дорогой за 8 лет:	**4046828,0**
Удельные эксплуатационные расходы на транспортировку руды канатной дорогой, $/т	**0,51**
Себестоимость доставки руды по канатной дороге, $/т:	**0,92**

В таблице 3. даются расчеты транспортировки на 6 км канатной дорогой и на оставшиеся 10км автотранспортом. Суммарная стоимость перевозки – 3,14$ США, что более чем в 2 раза дешевле.

К постоянным годовым эксплуатационным затратам канатной дороги относятся амортизационная отчисления, плата за установленную мощность и погашения износа несущего троса. Норма амортизационных отчислений армированной стальными тросиками для подвесной дороги он равен соответственно 4-8 годам. Затраты на текущий ремонт несущего троса принимаются в размере 3% от ее стоимости. Для скальных (крепких) пород износ вагонеток увеличивается на 25% [4].

Ремонт канатки состоит в замене роликов, несущего троса и вагонеток при чем делается это довольно редко. Затраты на запасные части принята в размере 0,5% от стоимости канатки.

Таблица 4. Затраты транспортировки руды автосамосвалами

ТРАНСПОРТИРОВКА РУДЫ АВТОСАМОСВАЛАМИ	
КамАЗ 65201	
Стоимость ед. техники	***$69 200,00***
Грузоподъемность, т	20
Требуемый объем транспортировки руды, т/час	150
Количество ед. транспорта, шт.	8
Средняя эксплуатационная скорость, км/ч	20
Количество ездок с грузом в сутки 1ед. тех.	22
Расстояние транспортировки (в обе стороны), км	20
пробег всего транспорта в сутки, км	2640
пробег всего транспорта в год, км	963600
расход топлива ед. техники на 100км ~, л	60
расход топлива в сутки всей техникой, л	1584
Стоимость литра топлива, $/л	0,5
Итого стоимость топлива в сутки, $	$838,79
Расход смазочных материалов относительно расхода топлива, %	4,7
Расход масла в сутки, л	60,6
Стоимость литра масла, $/л	5,3
Стоимость масла в сутки, $	250,8
Капитальные затраты, $	415200,0
Итого стоимость топлива и масла в год, $	352067,7
Эксплуатационные расходы на ремонт в год 10% без учета расходов на шины	41520
Итого затраты на 8 лет без учета срока эксплуатации техники	**$3 563 837,27**
Фонд оплаты труда, сут	1171,8
Годовой фонд оплаты труда, $	427707,0
ИТОГО фонд оплаты туда, $	**3421656,0**
Шины	**259200,0**
Итого эксплуатационные расходы автотранспорт, $	**7244703,3**
Удельные эксплуатационные расходы на транспортировку руды автосамосвалами, $/т	**$1,41**
Себестоимость транспортировки руды самосвалами, $/т	**$1,48**
Всего удельные эксплуатационные на транспортировку руды, $/т	**$1,89**
Всего себестоимость транспортировки руды, $/т:	**$3,22**

В таблице 4. приведен расчет транспортировки руды от карьера до ЗИФ автотранспортом. Себестоимость перевозки 1 т руды составляет 6,42$ США.

Намечается строительство грузовой подвесной канатной дороги (ГПКД) для транспортирования руды от прикарьерной площадки 3500м. до обогатительной фабрики. Предварительные расчеты показали, что ГПКД общей протяженностью около 16км не может быть построена до ввода карьера в эксплуатацию. По этой причине строительство ГПКД планируется в 2 стадии:

1 стадия – ГПКД протяженностью 6 км от площадки 3500м до отметки 2345м на межплощадочной автодороге;

2 стадия – ГПКД от отметки 2345м до ЗИФ протяженностью 9,8км.

В период строительства канатной дороги 2 стадии руда от промежуточной площадки 2345м до ЗИФ будет перевозиться автосамосвалами КамАЗ.

При этом отличие подвесной канатной дороги (расстояние по прямой 16 км) от грунтовой автодороги (28 км) в сокращении длины пути транспортирования руды в два раза. По капиталовложению выгоднее использовать вариант с применением грузового автотранспорта. Однако, по приведенным эксплуатационным расходам на транспортирование 1 т руды, несомненное преимущество имеют подвесные канатные дороги. Более высокие капиталовложения на ГПКД окупятся уже через 2-2,5 года, а при использовании автотрансппорта срок окупаемости составляет 7 лет.

Таким образом, при применении рекомендуемой технологии транспортировки руды с помощью подвесных канатных дорог на руднике Джеруй в условиях со сложного горного рельефа позволит увеличить производственную мощность предприятия, значительно снизить эксплуатационные затраты и себестоимость добычи и транспортировки руды, повысить безопасность ведения горных работ, сократить срок службы предприятия и улучшить экологическую ситуацию в районе месторождения Джеруй.

Литературы:

1. Дукельский А. И. Подвесные канатные дороги и кабельные краны. — 4-е изд. — М.: Машиностроение, 1966. — 482 с.
2. Технико-экономические показатели циклично-поточной технологии в сравнении с цикличной технологией для перемещения вскрышных горных пород месторождения Джеруй //Тажибаев К.Т., Карабаева Б.К., Тажибаев Д.К. Научно-технический журнал Известия № 3(67) - Бишкек, 2023г. 1375-1381с.
3. ТЭО целесообразности отработки месторождения Джеруй. ЗАО ГПК «Азиярудпроект». – Бишкек, 2007. - 388 с.
4. Рекомендации по применению циклично-поточной технологии при разработке золоторудного месторождения Джеруй //Тажибаев К.Т., Карабаева Б.К., Тажибаев Д.К. Научно-технический журнал Машиноведение №1 (15) - Бишкек, 2022г. 28-35с.
5. Беркман М.Б., Бовский Г.Н., Куйбида Г.Г., Леонтьев Ю.С. Подвесные канатные дороги и кабельные краны М.: Машиностроение, 1984. 264с.

БИОЛОГИЯ

УДК 631.95

Семенова Татьяна Владимировна,
кандидат биологических наук, докторант
Кыргызского национального аграрного университета им. К.И. Скрябина,
Кыргызская Республика
Муминджанов Хафиз Абдувахобович,
профессор, доктор сельскохозяйственных наук, Технический советник,
Управление растениеводства и защиты растений, Продовольственная
и сельскохозяйственная организация Объединенных Наций (ФАО), Рим
Семенова Яна Алексеевна,
студентка 3 курса по специальности «Органическое сельское хозяйство»
Чешского университета естественных наук (CZU), Чешская Республика

РОЛЬ АГРОЭКОЛОГИИ И ЗЕЛЕНОГО СЕЛЬСКОГО ХОЗЯЙСТВА В УСТОЙЧИВОМ РАЗВИТИИ АГРАРНОГО СЕКТОРА КЫРГЫЗСТАНА

Семенова Татьяна Владимировна,
К.И. Скрябин атындагы Кыргыз улуттук агрардык университети, Бишкек шаары,
Кыргыз Республикасы, биология илимдеринин кандидаты, доктордук даражага талапкер
Муминжанов Хафиз Абдувахобович,
профессор, айыл чарба илимдеринин доктору, Техникалык кеңешчи,
Өсүмдүк өстүрүү жана өсүмдүктөрдү коргоо башкармалыгы, Бириккен Улуттар Уюмунун
Азык-түлүк жана айыл чарба уюму (ФАО), Рим
Семенова Яна Алексеевна,
Чехиянын Жаратылыш илимдери боюнча университетинин (CZU)
3-курсунун студенти, «Органикалык айыл чарба» адистиги боюнча,
Чех Республикасы

КЫРГЫЗСТАНДЫН АГРАРДЫК СЕКТОРУН ТУРУКТУУ ӨНҮКТҮРҮҮДӨ АГРОЭКОЛОГИЯНЫН ЖАНА ЖАШЫЛ АЙЫЛ ЧАРБАСЫНЫН РОЛУ

Dr. Tatiana Semenova,
Postdoctoral Researcher at the Kyrgyz National Agrarian
University named after K.I. Skryabin, Kyrgyz Republic
Prof. Dr. Hafiz Muminjanov,
Technical Adviser, Plant Production and Protection Division,
Food and Agricultural Organization of the United Nations (FAO), Rome (Italy)
Yana Semenova,
3rd year student in the specialty «Organic agriculture»
of the Czech University of Life Sciences (CZU), Czech Republic

THE ROLE OF AGROECOLOGY AND GREEN AGRICULTURE IN ADVANCING THE SUSTAINABLE DEVELOPMENT AGRICULTURAL IN KYRGYZSTAN

Аннотация. Данная статья рассматривает, каким образом агроэкология и зеленое сельское хозяйство могут способствовать решению локальных вызовов для фермеров и аграрных предприятий Кыргызстана, обеспечивая баланс между экономической эффективностью, экологической устойчивостью и социальной справедливостью в контексте сравнения концепций агроэкологических подходов и принципов зеленого сельского хозяйства.

Ключевые слова: сельское хозяйство, агроэкология, зеленое сельское хозяйство, устой-

чивое сельское хозяйство, изменения климата, деградация пастбищ, плодородие земель, земельноводные ресурсы.

Аннотация. Бул макалада агроэкология жана жашыл айыл чарба Кыргызстандын фермерлери жана агрардык ишканалары үчүн жергиликтүү кыйынчылыктарды чечүүгө кандайча жардам бере алаары талкууланат. Ал эми агроэкологиялык ыкмаларды жана жашыл айыл чарбанын принциптерин салыштыруу аркылуу экономикалык натыйжалуулук, экологиялык туруктуулук жана социалдык адилеттүүлүк ортосундагы тең салмактуулукту камсыз кылуунун жолдору көрсөтүлөт.

Негизги сөздөр: айыл чарба, агроэкология, жашыл айыл чарба, туруктуу айыл чарба, климаттын өзгөрүшү, жайыттардын деградациясы, жердин түшүмдүүлүгү, жер-суу ресурстары.

Abstract. This article provides information on how agroecology and green agriculture can help address local challenges faced by farmers and agricultural enterprises in Kyrgyzstan, ensuring a balance between economic efficiency, environmental sustainability, and social equity. It compares the concepts of agroecological approaches and the principles of green agriculture.

Keywords: agriculture, agroecology, green agriculture, sustainable agriculture, climate change, pasture degradation, soil fertility, land and water resources.

Введение. В современных условиях развитие сельского хозяйства и обеспечение непрерывно растущего населения планеты необходимым объемом продовольствия становится одной из ключевых задач глобальной повестки. Рост населения, изменение климата, деградация земель и истощение водных ресурсов создают значительные вызовы для продовольственной безопасности и экологии отдельных стран и планеты в целом. Согласно материалам Продовольственной и сельскохозяйственной организации ООН (ФАО, 2021), переход к более экологически устойчивым моделям производства является неотъемлемой частью обеспечения долгосрочного развития аграрного сектора [1].

Кыргызстан, как горная страна с высоким приоритетом развития сельского хозяйства и его экономическим вкладом в экономику страны, сталкивается с аналогичными мировыми проблемами, такими как деградация и снижение плодородия пахотных земель, чрезмерная эксплуатация и деградация пастбищ, нехватка водных ресурсов для поливных нужд и изменение климата, которые негативно влияют на урожайность, состояние окружающей среды, социальные условия и доходы фермеров. В этом контексте понимание и внедрение принципов агроэкологии и зеленого сельского хозяйства играют важную роль в обеспечении устойчивого развития аграрного сектора страны, снижении экологических рисков и адаптации к изменению климата. Необходимо четко понимать и принимать принципы обоих направлений столь важных для устойчивого сельского хозяйства нашей страны.

В Кыргызстане сельское хозяйство является не только видом экономической деятельности, но и образом жизни значительной части населения, социальным фактором, обусловливающим характер развития сельских территорий, где проживает почти третья часть населения страны.

Неблагоприятные погодные условия, загрязнение окружающей среды и неблагополучная мелиоративная обстановка в ряде районов являются факторами, ограничивающими полное использование агроклиматических и земельных ресурсов нашей страны [2].

Согласно Определяемому на национальном уровне вкладу (ОНУВ) Кыргызстана, сельское хозяйство является вторым по величине источником выбросов парниковых газов (ОНУВ КР, 2021). Только на животноводство приходится почти 91,3% сельскохозяйственных выбросов, на энтеральную ферментацию - 56%. Косвенно с сельскохозяйственной практикой в животноводстве и выбросами парниковых газов связаны пастбища и их состояние [3].

Все эти указанные проблемы, а также ряд других проблем ставят перед государством, учеными, НПО и международным партне-

рами по развитию определенные задачи по внедрению устойчивых методов сельского хозяйства, в том числе по развитию зеленого сельского хозяйства и принципов агроэкологии.

Цель и методы исследования. Показать роль агроэкологии и зеленого сельского хозяйства в устойчивом развитии аграрного производства Кыргызстана, дать представление об их отличии и общих целях. В исследовании использовались методы анализа научной и методической литературы, НПА, стратегических документов, отчетов международных организаций и практического опыта внедрения агроэкологических и зеленых технологий в Кыргызстане. Проведен сравнительный анализ концепций агроэкологии и зеленого сельского хозяйства, а также их роли в устойчивом развитии аграрного сектора страны.

Обзор публикаций. Слово «агроэкология» появилось в начале 20 века. Среди первых русских экологов можно отметить Андрея Тимофеевича Болотова (1738–1833), ученого, уделявшего основное внимание урбоэкологии и сельскохозяйственной экологии, которую сейчас называют агроэкологией [4].

Агроэкология как отрасль науки впервые упоминается в отчёте итальянской Академии деи Линчеи в 1920 г. Большой вклад в развитие агроэкологии внесли авторы одноимённых монографий – «Сельскохозяйственная экология» – итальянский учёный Дж. Ацци (рус. пер. 1932, 1959) и немецкий учёный В. Тишлер (рус. пер. 1971) [5].

В России термин «агроэкология» впервые был использован агрономом Василием Митрофановичем Бензиным в 1928 году для описания применения экологических методов в исследованиях сельскохозяйственных культур [6].

В публикации ФАО значение “агроэкология” определено как динамично развивающаяся концепция, которая в последние несколько лет стала занимать все более заметное место в научном, сельскохозяйственном и политическом дискурсе. ФАО выделяет десять принципов агроэкологии: разнообразие; совместное накопление знаний и обмен знаниями; синергия; эффективность; рециркуляция; устойчивость к внешним воздействиям; общечеловеческие и социальные ценности; культурные и пищевые ценности; ответственное управление; циркуляция и солидарная экономика [7].

Таким образом, мы видим, что на сегодняшний день термин “*агроэкология”* используется в научной литературе и практике с различной степенью детализации и акцентами, что показывает неоднозначность в его интерпретации. В классическом академическом понимании агроэкология рассматривается как раздел экологии, в то же время международные организации, в частности ФАО, всё чаще применяют расширенное толкование агроэкологии как многоуровневого подхода управления сельским хозяйством, акцентируя внимание не только на экологических, но и на экономических, технологических, социальных и культурных аспектах. Исходя из вышеуказанных вопросов возникает необходимость четкого разграничения научного содержания агроэкологии как области знаний, базирующейся на экологических принципах функционирования аграрных систем, и прикладного подхода, направленного на разработку устойчивых и эффективных практик ведения сельского хозяйства (в том числе, органическое сельское хозяйство, почвозащитное и ресурсосберегающее земледелие (ПРЗ) и др. направления (см. таблицу 1).

В целом агроэкология прежде всего должна рассматриваться как научное направление, даже исходя из основополагающих греческих слов, лежащих в основе данного термина (***ἀγρός*** - поле, ***οἶκος*** - дом, местообитание, и ***λόγος*** - учение, наука). Из чего следует, что *агроэкология* – это раздел экологии, изучающий взаимоотношения компонентов живой природы (растений, животных и микроорганизмов) и неживой природы (почвы, климатических условий, водных ресурсов и др.) между собой, и под воздействием человека в рамках функционирования искусственно созданных агроэкосистем (поля, фермы).

Наряду с вопросами экологизации сельского хозяйства, изменения климата и устойчивого использования природных ресурсов в последнее время также становится актуальным вопрос внедрения методов зеленого сельского хозяйства, как части

зеленой экономики. Термин «зеленое сельское хозяйство» (green agriculture), в целом не имеет одного конкретного автора, но его распространение связано с международными организациями, такими как ФАО (Продовольственная и сельскохозяйственная организация ООН) и UNEP (Программа ООН по окружающей среде).

В 2008 году UNEP запустила инициативу зеленой экономики (Green Economy Initiative), направленную на помощь правительствам в переходе к экономике, основанной на низкоуглеродных, ресурсосберегающих и социальных принципах, и где одним из пяти приоритетов выделили сельскохозяйственную энергетику, включая использование возобновляемых источников энергии и устойчивой биомассы [8].

ФАО запустила Инициативу по зеленому сельскому хозяйству в 2022 году через свой Региональный офис для Европы и Центральной Азии (Кыргызстан присоединился к данной инициативе в 2025 г.). Эта инициатива направлена на продвижение устойчивых методов ведения сельского хозяйства и поддержку стран в переходе к зеленой экономике. По определению Региональной технической платформы ФАО по вопросам зеленого сельского хозяйства (ФАО, 2025), термин “зеленое сельское хозяйство” подразумевает рациональное управление природными ресурсами, биоразнообразием и экосистемными услугами при создании устойчивых, производительных и невосприимчивых к внешним воздействиям агроэкосистем, которые способны решать текущие и будущие проблемы [9].

В целом же суть термина “зеленое сельское хозяйство” фокусируется на экологически безопасных методах ведения сельского хозяйства, таких как снижение выбросов углерода, устойчивое использование природных ресурсов и внедрение возобновляемых источников энергии. Другими словами, определение “зеленое сельское хозяйство” можно выразить как интегрированную систему устойчивого земледелия, которая сочетает продуктивность и конкурентоспособность с охраной окружающей среды, восстановлением природного капитала, сокращением выбросов парниковых газов и адаптацией к изменению климата.

Результаты исследования. Исходя из вышесказанного, мы видим, что сельское хозяйство в последние десятилетия сталкивается с необходимостью перехода к более устойчивым и экологически чистым методам производства, что привело к развитию таких подходов, как агроэкология и зеленое сельское хозяйство. Эти две концепции имеют схожие цели, такие как снижение воздействия на окружающую среду и повышение устойчивости сельскохозяйственных систем, но различаются в применяемых методах, принципах и фокусе (рис. 1).

Рисунок 1. Принципы агроэкологии и органического сельского хозяйства (Источник: GIZ, 2020 [10], перевод и оформление Семенова Я., 2025)

Для общего понимания этих подходов требуется всесторонний анализ, чтобы оценить их эффективность в контексте устойчивого развития, улучшения социального и экономического положения фермеров, а также сохранения природных ресурсов. Сравнительный анализ агроэкологии и зеленого сельского хозяйства дает возможность глубже понять их особенности и выявить наиболее эффективные стратегии для внедрения в разных регионах нашей страны и сельскохозяйственных практиках этих регионов.

Однако, дополнительно еще можно рассматривать ряд других терминов, применимых к экологичному сельскому хозяйству, такой как, например, *«климатически оптимизированное сельское хозяйство»*, *«органическое сельское хозяйство»*, *«надлежащие сельскохозяйственные практики»* и др. Все эти и многие другие инициативы и подходы объединяет в себе общее направление, такое как *«устойчивое сельское хозяйство»* через применение набора принципов и практик, которые направлены на устранение предотвратимого вреда для людей, животных и окружающей среды от производства продуктов питания [11].

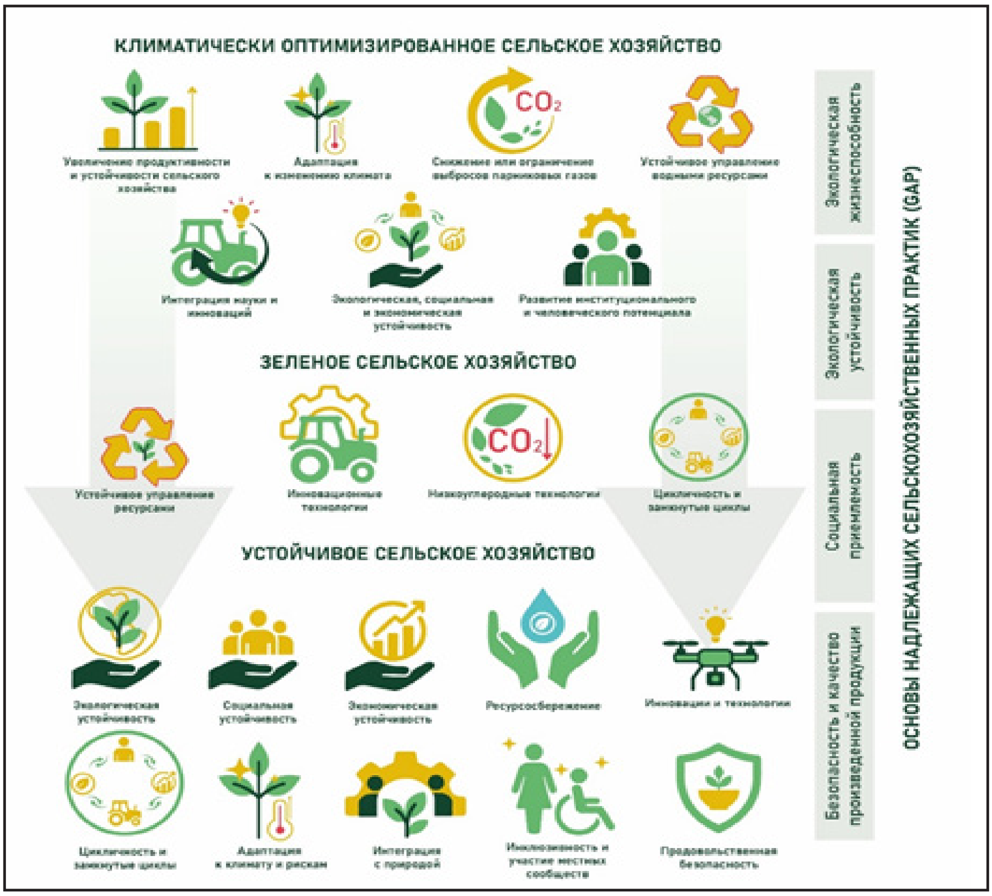

Рисунок 2. Принципы климатически оптимизированного, зеленого и устойчивого сельского хозяйства как элементы надлежащих сельскохозяйственных практик (Семенова Т., Муминджанов Х., Семенова Я., 2025)

Но все эти подходы (рис. 1 и 2) могут рассматриваться как отдельные практики в сельском хозяйстве, так и быть частью надлежащих сельскохозяйственных практик в целом (Good Agricultural Practice), которые по определению ФАО отмечены как практики, направленные на обеспечение экологической, экономической и социальной устойчивости для фермерских процессов, приводящих к получению безопасных и качественных пищевых и непищевых сельскохозяйственных продуктов [12].

Ниже в Таблице 1 представлен сравнительный анализ ключевых различий в под-

ходах, принципах и методах агроэкологии и зеленого сельского хозяйства. Сравнение в таблице показывает основные критерии, такие как подход, фокус, методы, экологический и социальный аспекты, экономический потенциал и области применения этих двух сельскохозяйственных систем. Этот анализ позволяет выделить особенности и преимущества каждой модели в контексте устойчивого сельского хозяйства.

Таблица 1 - Сравнительный анализ: ключевые различия в подходах, принципах и методах применения "Агроэкологии" и "Зеленого сельского хозяйства" (Семенова Т., Муминджанов Х., 2025)

Критерий	Агроэкология	Зеленое сельское хозяйство
Подход для внедрения	Научный, системный и социально-экологический	Технологический, направленный на снижение воздействия на окружающую среду
Основной фокус	Экологическая, социальная и экономическая устойчивость	Экологическая устойчивость, низкоуглеродные технологии
Методы реализации	Традиционные знания, биоразнообразие, восстановительные методы	Технологии ресурсосбережения, цифровые технологии, климатически оптимизированное сельское хозяйство
Экологические аспекты	Включает взаимодействие с природными процессами, улучшение экосистемных функций, сохранение, восстановление и рациональное использование ресурсов	Ориентировано на снижение вреда от сельского хозяйства, устойчивое использование водных ресурсов, снижение углеродного следа (снижение выбросов парниковых газов), рост прибыли с учетом снижения ресурсопотребления и т.д.
Социальные аспекты	Учитывает социальную справедливость, поддержку мелких фермеров, домашние фермерские хозяйства, продовольственную независимость	Оно может включать социальные аспекты, такие как поддержка мелких фермеров, женщин-производителей и продовольственная безопасность, но это не всегда является его основной целью
Экономические аспекты	Снижение затрат на химические вещества, долгосрочная устойчивость и создание рабочих мест через органические и экологически чистые методы ведения сельского хозяйства	Повышение эффективности производства, внедрение инновационных технологий и улучшение рентабельности с минимальными экологическими последствиями
Применение	Фокусируется на устойчивых агроэкосистемах	Включает как агроэкологию, так и другие устойчивые технологии

Устойчивое сельское хозяйство и наилучшие сельскохозяйственные практики (Good Agricultural Practices**)**, включая зеленое сельское хозяйство (green agricultural), агроэкологию (agroecology), цифровое сельское хозяйство (digital agricultural), климатически оптимизированное сельское хозяйство (Climate Smart Agricultural), почвозащитное и ресурсосберегающее земледелие (Conservation Agricultural), органическое сельское хозяйство (organic agricultural), биоэкономику в сельском хозяйстве (Bioeconomics in agriculture), интегрированное управление водными ресурсами (Integrated Water Resources Management), сельское хозяйство на основе экосистемных услуг (Ecosystem Services Based Agriculture), низкоуглеродное сельское хозяйство (Low carbon agriculture), агробиоразнообразие (agrobiodiversity), агробиотехнологию (agrobiotechnology), точное сельское хозяйство (precision agriculture), восстановительное сельское хозяйство (regenerative agriculture) и др.

Выводы и рекомендации. Таким образом, сравнительный анализ показал, что *"агроэкология"* больше ориентирована на интеграцию научных и традиционных методов для достижения экологической, социальной и экономической устойчивости, с акцентом на поддержку мелких фермеров и продовольственный суверенитет. *"Зеленое сельское хозяйство"* же в свою очередь, сосредоточено больше на внедрении инновационных технологий, таких как точное сельское хозяйство, низкоуглеродные и ресурсосберегающие технологии, для повышения производительности при минимальном экологическом воздействии. Оба подхода имеют общий фокус на устойчивость, однако *"агроэкология"* более комплексно учитывает социальные и экологические аспекты, в то время как *"зеленое сельское хозяйство"* фокусируется на технологических решениях для улучшения рентабельности сельскохозяйственного производства.

В последние годы в ряде регионов Кыргызстана фермеры начали, как при поддержке международных проектов и консультационных служб, так и самостоятельно, активно внедрять различные агроэкологические методы, направленные на восстановление деградированных земель, сохранение биоразнообразия, использование традиционных знаний и повышение продовольственной безопасности.

На сегодняшний день в Кыргызской Республике существует ряд нормативно-правовых актов (НПА), потенциально направленных на развитие агроэкологии, зеленого сельского хозяйства и устойчивого сельского хозяйства, включая: *Законы КР "Об охране окружающей среды", "Об органическом производстве", "О возобновляемых источниках энергии" и др.* [13].

Существующая институциональная основа обеспечивает взаимодействие различных государственных, международных, научных и неправительственных структур для реализации политики устойчивого сельского хозяйства, включая агроэкологические практики, а также управление природными ресурсами с учетом изменения климата и экологической безопасности. Среди них можно выделить следующие: *Министерство водных ресурсов, сельского хозяйства и перерабатывающей промышленности КР; Департамент органического сельского хозяйства при МВРСХПП КР, Министерство природных ресурсов, экологии и технического надзора КР; Кыргызгипромет, Кыргызгипрозем, КыргНИИЖиП, КыргНИИИрр, КыргНИИЗ, КНАУ им. К.И.Скрябина, КТУ "Манас", Профессональный лицей №28 (с.-х. направления), ОО: Био-КГ, БиоСервис, Бай Дыйкан, АгроЛид, RDF, ADI,* а также *FAO, IFAD, WFP, GIZ, JICA и др.*

В период 2012-2014 гг. Кыргызским национальным аграрным университетом им. К.И.Скрябина была разработана международная *Магистерская учебная программа по "Агроэкологии"*, получена Лицензия МОН КР (№ LD130000213) и подготовлены учебные пособия: *"Основы агроэкологии и пищевой безопасности"* (Семенова Т., Оторова А., 2014), *"Биоиндикация и биотестирование в агроэкологии"* (Цаценко Л., Семенова Т. и др., 2014) и др.

В последнее время Министерство водных ресурсов, сельского хозяйства и перерабатывающей промышленности Кыргызской Республики активно усиливает информационный потенциал фермеров за счёт проведения

специализированных мероприятий, форумов и выставок, например, Форум *«Цифровой фермер – 2025»,* в рамках которого была организована выставка передовых технологий и решений в сфере сельского хозяйства.

Так как понятия и применение терминов “агроэкология” и “зеленое сельское хозяйство” для Кыргызстана относительно новые, значит есть огромный потенциал для научных исследований, привлечения экспертов и обучения специалистов, обновления или дополнения НПА, разработки рекомендаций и внедрения инновационных технологий и др.

Источники и литература:

1. Progress towards sustainable agriculture Drivers of change. FAO Agricultural development economics technical study. 2021. [Электронный ресурс]:
https://openknowledge.fao.org/server/api/core/bitstreams/185f19f4-b9ae-448b-b815-b65057866931/content?utm_source=chatgpt.com (Дата обращения: 04.04.2025).
2. Аналитическая Записка Нацстатком КР: “Особенности и перспективы развития сельского хозяйства Кыргызской Республики”. – Б., 2020. – С. 3.
3. Проект Программы развития зеленой экономики в Кыргызской Республике на 2024-2028 годы (3.3. «Зеленое» сельское хозяйство, С. 49-52). [Электронный ресурс]:
https://mineconom.gov.kg/froala/uploads/file/3bd5db922cf87fc28a0f3cbeced8e2bbe286956c.pdf (Дата обращения: 04.04.2025).
4. История науки: А.Т. Болотов – основоположник урбо- и агроэкологии /В.Д. Ильчев. [Электронный ресурс]: https://bio.1sept.ru/view_article.php?ID=200602405 (Дата обращения: 04.04.2025).
5. В.А.Черников. Агроэкология. Большая Российская энциклопедия. [Электронный ресурс]: https://bigenc.ru/c/agroekologiia-5c18fb (Дата обращения: 04.04.2025).
6. Агроэкология как наука, движение и практика. 11 ноября 2019 г. [Электронный ресурс]: https://dzen.ru/a/Xce1tG6LfmHAW44M (Дата обращения: 04.04.2025).
7. ГЭВУ. 2019. Агроэкологические и другие инновационные подходы в поддержку устойчивых с.-х. и продовольственных систем, повышающих уровень продовольственной безопасности и качество питания. Доклад, Рим. [Электронный ресурс]: https://www.fao.org/fileadmin/templates/cfs/HLPE/ reports/HLPE_Report_14_RU.pdf (Дата обращения: 11.04.2025).
8. «Глобальный зеленый новый курс» Экологически-ориентированные инвестиции как историческая возможность обеспечения процветания и занятости в XXI веке (2025). [Электронный ресурс]: Зеленая экономическая инициатива и https://www.unep.org/ru/temy/zelenaya-ekonomika (Дата обращения: 11.04.2025).
9. Региональная техническая платформа ФАО по вопросам зеленого сельского хозяйства, 2025. [Электронный ресурс]: https://www.fao.org/platforms/green-agriculture/ru (Дата обращения: 11.04.2025).
10. GIZ. Factsheet: Agroecology & organic farming, December 2020. [Электронная публикация]: https://www.giz.de/en/downloads/giz2020_en_Agroecology-and-Organic-Agriculture_SV%20Nachhaltige% 20Landwirtschaft.pdf (Дата обращения: 11.04.2025).
11. Устойчивое сельское хозяйство // Штебнер С. В., Ерлыгина Е. Г. Бюллетень науки и практики. Т. 9. №2. 2023. – С. 118-122. [Электронный ресурс]: https://cyberleninka.ru/article/n/ustoychivoe-selskoe-hozyaystvo (Дата обращения: 11.04.2025).
12. FAO Good Agricultural Practices [Электронный ресурс]: https://www.fao.org/world-banana-forum/activities/good-practices/good-agricultural-practices(Дата обращения:14.04.2025).
13. Централизованный банк данных правовой информации Кыргызской Республики. Министерство Юстиции Кыргызской Республики. [Электронный ресурс]: https://cbd.minjust.gov.kg/search-docs/ru (Дата обращения: 14.04.2025).

ЭКОЛОГИЯ

УДК: 574 (575.2) (04)

Мурзаев Ибрахим Азамжанович
преподаватель кафедры иностранных языков
Кыргызско-Российского (Славянского университета)
тел.: 0558 50 00 99; e-mail: murzaevibragim@gmail.com

ЭКОЛОГИЯ В ЭПОХУ ГЛОБАЛЬНЫХ ИЗМЕНЕНИЙ

Мурзаев Ибрахим Азамжанович
чет тилдер кафедрасынын окутуучусу
«Кыргыз-Орус Славян университети»
тел.: 0558 50 00 99; e-mail: murzaevibragim@gmail.com

ГЛОБАЛДЫК ӨЗГӨРҮҮЛӨР ДООРУНДАГЫ ЭКОЛОГИЯ

Murzaev Ibragim Azamzhanovich
Teacher of Department of Foreign Language
in Kyrgyz-Russian Slavic University
Tel number 0558 50 00 99; e-mail: murzaevibragim@gmail.com

ECOLOGY IN THE ERA OF GLOBAL CHANGE

Аннотация. Данная статья представляет собой глубокий анализ экологии как научной дисциплины и рассматривает проблемы, связанные с деятельностью человека, ведущей к разрушению природных систем. Автор исследует последствия антропогенного воздействия, такие как вырубка лесов, загрязнение водоемов, глобальное потепление и утрата биологического разнообразия. Рассуждения основаны на данных ведущих мировых организаций, включая Продовольственную и сельскохозяйственную организацию ООН, Программу ООН по окружающей среде, а также на научных наблюдениях, подтверждающих угрозы, которые человеческая деятельность представляет для планеты.

Особое внимание уделяется последствиям климатических изменений и истощения природных ресурсов, которые стали не только экологической, но и геополитической проблемой. Массовая вырубка лесов, загрязнение воды и атмосферы, рост концентрации парниковых газов — все это вызывает катастрофические изменения на Земле, угрожая жизни человека и других видов. Проблемы исчезновения водоемов, повышения температуры и деградации экосистем требуют срочной реакции мирового сообщества. В статье также рассматриваются конкретные примеры, такие как разлив нефти в Мексиканском заливе, истощение водных ресурсов из-за ирригационного сельского хозяйства и геополитические риски, связанные с водным дефицитом, как в случае Индии и Пакистана.

В работе подчеркивается необходимость неотложных и скоординированных действий, призывая к глобальной кооперации, инвестированию в зеленые технологии, переходу на возобновляемые источники энергии и эффективному управлению водными ресурсами. Важным акцентом является формирование нового экологического сознания, основанного на солидарности, ответственности и уважении к природным системам. В качестве примера успешной экологической стратегии приводится опыт Сингапура, который, несмотря на отсутствие собственных природных ресурсов, добился значительных успехов в переработке отходов и устойчивом использовании природных богатств.

Представленный материал содержит критику на существующие экономические и политические модели, которые в настоящее время способствуют экологическому коллапсу. Автор

утверждает, что решения требуют не только технологических инноваций, но и изменений в политическом и экономическом управлении. Без комплексного подхода, включающего глобальное сотрудничество и устойчивое использование природных ресурсов, человечество рискует потерять возможность для гармоничного сосуществования с природой.

Завершается статья философским размышлением о ценности природы и необходимости пересмотра отношения к ней. Важным посылом является идея, что будущее планеты зависит от способности человечества найти баланс между экономическим развитием и сохранением экологического равновесия. Автор призывает к осознанию срочности проблемы и активным действиям, направленным на предотвращение возможной катастрофы.

Ключевые слова: экологический кризис, человечество и природа, антропогенное воздействие, разрушение экосистем, глобальное потепление, загрязнение окружающей среды, дефорестация, утрата биоразнообразия, устойчивое развитие, климатические изменения.

Аннотация. Бул макала экологияны илимий дисциплина катары терең талдоого алып, адамдын жаратылыш системаларын бузууга алып келген иш-аракеттери менен байланышкан маселелерди карайт. Автор токойлордун кыркылышы, суу объектилеринин булганышы, глобалдык ысыш жана биологиялык ар түрдүүлүктүн жоголушу сыяктуу антропогендик таасирлердин кесепеттерин изилдейт. Талдоолор БУУнун Азык-түлүк жана айыл чарба уюму, БУУнун Айлана-чөйрө программасы сыяктуу дүйнөлүк алдыңкы уюмдардын маалыматтарына жана планетаны коркунучка салган адам ишмердүүлүгүн тастыктаган илимий байкоолорго негизделген. Айрыкча климаттын өзгөрүшүнүн жана табигый ресурстардын түгөнүшүнүн кесепеттерине көңүл бурулуп, бул маселелер экологиялык гана эмес, геосаясий көйгөйгө айлангандыгы белгиленет. Токойлордун массалык түрдө кыйылышы, суу менен атмосферанын булганышы, парник газдарынын концентрациясынын өсүшү — булардын бардыгы Жерде катастрофалык өзгөрүүлөрдү жаратып, адамзаттын жана башка жандуулардын жашоосуна коркунуч туудурат. Суунун жоголушу, температуранын жогорулашы жана экосистемалардын деградациясы сыяктуу көйгөйлөр дүйнөлүк коомчулуктун шашылыш чара көрүүсүн талап кылат. Макалада ошондой эле Мексика булуңундагы мунай төгүлүшү, сугат айыл чарбасынан улам суунун түгөнүшү жана Индия менен Пакистандын ортосундагы суу жетишсиздигине байланыштуу геосаясий коркунучтар сыяктуу мисалдар келтирилет.

Иште шашылыш жана координацияланган аракеттердин зарылдыгы баса белгиленип, глобалдык кызматташтыкка, жашыл технологияларга инвестиция салууга, калыбына келүүчү энергия булактарына өтүүгө жана суу ресурстарын натыйжалуу башкарууга чакыруу айтылат. Табигый системаларга болгон урмат-сыйга, жоопкерчиликке жана тилектештикке негизделген жаңы экологиялык аң-сезимди калыптандыруу маанилүү экени белгиленет. Табигый ресурстары жок болсо да, калдыктарды кайра иштетүү жана ресурстарды туруктуу пайдалануу жаатында чоң ийгиликтерге жетишкен Сингапурдун мисалы ийгиликтүү экологиялык стратегия катары көрсөтүлгөн. Макалада учурдагы экономикалык жана саясий моделдерге сын айтылып, алардын экологиялык кыйроого себепкер болуп жаткандыгы белгиленет. Автор чечимдер технологиялык инновациялар менен гана чектелбестен, саясий жана экономикалык башкарууда да өзгөрүүлөрдү талап кылат деп эсептейт. Табигый ресурстарды туруктуу пайдалануу жана глобалдык кызматташтыкты камтыган комплекстүү ыкмасыз, адамзат жаратылыш менен гармонияда жашоо мүмкүнчүлүгүнөн ажырап калышы мүмкүн.

Макала философиялык ой жүгүртүү менен аяктап, табияттын баалуулугу жана ага болгон мамилени кайра карап чыгуу зарылдыгы жөнүндө ойлор айтылат. Башкы идея – планетанын келечеги адамзаттын экономикалык өнүгүү менен экологиялык тең салмактуулуктун ортосундагы тең салмактуулукту табууга жөндөмдүүлүгүнө байланыштуу. Автор бул көйгөйдүн шашылыштыгын түшүнүүгө жана мүмкүн болгон кырсыктын алдын алуу үчүн активдүү аракеттерди көрүүгө чакырат.

Негизги сөздөр: экологиялык кризис, адамзат жана табият, антропогендик таасир, экосистемалардын бузулушу, глобалдык ысыш, айлана-чөйрөнүн булганышы, токойлордун кыйылышы, биологиялык ар түрдүүлүктүн жоголушу, туруктуу өнүгүү, климаттык өзгөрүүлөр.

Abstract. This article represents a thorough analysis of ecology as a scientific discipline and examines the issues related to human activities that lead to the destruction of natural systems. The author explores the consequences of anthropogenic impact, such as deforestation, water pollution, global warming, and the loss of biodiversity. The discussion is based on data from leading global organizations, including the Food and Agriculture Organization (FAO) of the United Nations, the United Nations Environment Programme (UNEP), as well as scientific observations that confirm the threats posed by human activities to the planet.

Special attention is given to the consequences of climate change and the depletion of natural resources, which have become not only ecological but also geopolitical problems. Large-scale deforestation, water and air pollution, and the increase in greenhouse gas concentrations — all of these lead to catastrophic changes on Earth, threatening human life and the life of other species. The problems of disappearing water bodies, rising temperatures, and ecosystem degradation require an urgent response from the global community. The article also discusses specific examples, such as the oil spill in the Gulf of Mexico, depletion of water resources due to irrigation-based agriculture, and the geopolitical risks associated with water scarcity, as seen in the case of India and Pakistan.

The work emphasizes the need for urgent and coordinated actions, calling for global cooperation, investment in green technologies, a transition to renewable energy sources, and effective management of water resources. An important focus is the formation of a new environmental consciousness, based on solidarity, responsibility, and respect for natural systems. The experience of Singapore is cited as an example of a successful environmental strategy, as, despite lacking its own natural resources, the country has achieved significant success in waste recycling and sustainable use of natural resources. The presented material includes criticism of existing economic and political models that currently contribute to ecological collapse. The author argues that solutions require not only technological innovations but also changes in political and economic governance. Without a comprehensive approach, which includes global cooperation and the sustainable use of natural resources, humanity risks losing the opportunity for harmonious coexistence with nature.

The article concludes with a philosophical reflection on the value of nature and the necessity of reassessing the attitude towards it. An important message is the idea that the future of the planet depends on humanity's ability to find a balance between economic development and the preservation of ecological balance. The author calls for an awareness of the urgency of the problem and for active actions aimed at preventing a potential catastrophe.

Keywords: ecological crisis, humanity and nature, anthropogenic impact, destruction of ecosystems, global warming, environmental pollution, deforestation, loss of biodiversity, sustainable development, climate change.

Введение

“Когда срывают травинку, вздрагивает вся Вселенная” — гласит буддийская мудрость, и сегодня её актуальность ощущается особенно остро. Именно мы стали активными участниками этого процесса, трансформируя окружающую среду и нарушая её хрупкое равновесие. Все это приводит к тому, что мир природы, являющийся самым сложным проектом Бога, подвергается разрушению в результате опустошительной человеческой деятельности.

На сегодняшний день человечество является самым активным субъектом в схеме взаимоотношений природа-человек-использование.Погоня за экономической выгодой со времён промышленной революции выражается в стабильном росте производства, устойчивом потреблении воды и энергии, а также в непрерывном использовании огромного количества природных ресурсов. В результате чего ускоренными темпами увеличивается безграничная антропогенная нагрузка на экосистему, что в свою очередь нарушает сложные экологические взаимодействия, поддерживающие ее баланс, ставя тем самым под вопрос существование самого человека на планете Земля.

Материалы и методы исследования

Эти тенденции не остались без последствий. Согласно наблюдениям ведущих ми-

ровых учёных, человеческая цивилизация только за последний век уничтожила практически половину всех видов представителей фауны и флоры, составляющих мировую экосистему, что имеет катастрофические последствия для внешнего мира. В одном из научных докладов Продовольственной и сельскохозяйственной организации ООН (ФАО), подготовленном в сотрудничестве с Программой ООН по окружающей среде (ЮНЕП) и опубликованном 22 мая 2020 года отмечается, что с 1990 года в результате расширения пахотных угодий и другого антропогенного воздействия было утрачено около 420 миллионов гектаров леса, которые содержали около 60 000 видов деревьев, 80 % всех известных видов земноводных, 75 % видов птиц и 68 % млекопитающих. Масштабная потеря лесов привела к резкому сокращению целых популяций живых существ, неразрывно связанных между собой в сложной системе экологических взаимоотношений, обеспечивающей устойчивость живой природы [2].

Дефорестация наблюдается во всех уголках мира, начиная от бескрайних просторов Российской Федерации и заканчивая тропическими лесами Индонезии [3]. На сегодняшний день масштабы уничтожения лесофонда впечатляющие и уже сравнимы с площадями целых европейских государств.

Вслед за уничтожением лесных угодий, “homo sapiens” безжалостно загрязнил и последовательно продолжает отравлять огромную, но в то же время такую хрупкую глобальную водную экосистему, сбрасывая туда миллионы тонн отходов жизнедеятельности и нефти [4]. Парадоксально, но именно сюжет популярного научно-фантастического художественного фильма “Аватар” с поразительной точностью отражает сегодняшнюю страшнейшую реальность. И хотя мировое сообщество интенсивно старается прилагать усилия для выхода из сложившейся экологической ситуации, однако порой создаётся впечатление, что знакомый нам мир с его биоразнообразием и экологическим равновесием стремительно утрачивает свои привычные очертания, разрушаясь прямо у нас на глазах. Так, какое же место занимает экология в жизни человека и к каким экологическим испытаниям привела его машина под названием “экономика”, базирующаяся на модели бесконтрольного потребления? В какой тупик может завести нас мировая политическая система, парализованная неспособностью ведущих лидеров прийти к всеобщему компромиссу и пораженная нескончаемыми международными конфликтами, которые с каждым годом становятся всё более опасными в сопровождении угроз применения ядерных атак? К чему же мы всё-таки приблизимся в конце своего пути: к свету или к большому атомному взрыву, после которого мир, даже при самых оптимистических прогнозах, навсегда изменит свои привычные очертания? Давайте разбираться.

Экология как наука начала бурно развиваться в начале XX века. Как отдельная дисциплина она выделилась на рубеже веков и приобрела общественную известность в 1960-х годах на фоне широкой тревоги о состоянии окружающей среды. Основные экологические вызовы были озвучены ещё в далёком 1972 году на первой международной конференции. Учёные того времени уже тогда призывали мировое сообщество к рациональному использованию природных ресурсов, затрагивая такие актуальные проблемы, как пластиковые отходы, загрязнение морей и ограничение выбросов тепла в атмосферу. Однако с тех пор прошло уже более 50-ти лет, а данные вопросы не только не решены, но и обострились по всему миру, начиная с Евразии и заканчивая густыми тропиками Южной Америки. Более того, перечень проблем продолжает расти, что приводит к тревожному состоянию нашей планеты, которая с каждым часом становится всё менее пригодной для жизни [5].

Основной причиной изменения климата является глобальное потепление, которое вытекает из огромного пласта проблем, связанных с человеческой деятельностью. Одним из ключевых факторов, способствующих глобальному потеплению, является рост концентрации парниковых газов в атмосфере, таких как углекислый газ, метан и закись азота [6]. Парниковый эффект существует с момента формирования атмосферы Земли, однако масштабы выбросов

существенно увеличились из-за сжигания и использования ископаемых топлив. Резкий выброс миллиардных долей парниковых газов в результате человеческой деятельности представляет собой мощный удар по климатической системе Земли, который уже превышает все допустимые нормы. Добыча нефти и газа оказывает значительное негативное воздействие на глобальную температуру, а мировой энергетический сектор продолжает активно наращивать добычу и

использование этих ресурсов. На их долю приходится свыше 75 процентов глобальных выбросов [7]. Процесс добычи "черного золота" и "голубого топлива" сопровождается выделением значительных объёмов загрязняющих веществ в атмосферу, что представляет серьёзную экологическую угрозу. Загрязнение воздуха происходит из-за выбросов газов и частиц на различных этапах: от бурения скважин до транспортировки и переработки углеводородов [8]. История человечества знает множество примеров разливов нефти, которые приводили к попаданию её в моря и океаны что, в свою очередь, вызывало массовое уничтожение огромного количества птиц и рыб.

Добыча и переработка нефти также приводят к загрязнению грунтовых и подземных вод — одних из самых уязвимых природных запасов. Нефтепродукты обладают высокой токсичностью и почти не поддаются естественному разложению, а их попадание в водоносные горизонты может сделать пресную воду непригодной для потребления на десятилетия. Без надлежащего контроля со стороны государственных и международных организаций риск загрязнения водных источников нефтью и нефтепродуктами продолжает расти. Капитал зачастую преобладает над экологическими принципами, и экономическая выгода ставится выше разумного взаимодействия человека и природы. Гибель флоры и фауны становится неизбежным следствием интенсивного освоения природных ресурсов. Проникновение нефти даже в небольшие водоемы нарушает экосистемы, сказываясь на рыболовстве, качестве питьевой воды и здоровье человека [9].

Последствия могут быть необратимыми. Исследования, проведённые Национальной океанической и атмосферной администрацией США (NOAA) после разлива нефти в Мексиканском заливе в 2010 году, выявили мутации в генах дельфинов — млекопитающих, чей организм во многом схож с человеческим. Один из наиболее тревожных выводов был связан с мутациями в генах, отвечающих за иммунную защиту. В частности, учёные зафиксировали снижение активности участков ДНК, участвующих в противостоянии инфекциям, что делало дельфинов более уязвимыми к болезням и снижало их выживаемость. Кроме того, у животных наблюдались хронические патологии, включая воспаление лёгких, а среди новорождённых был отмечен высокий уровень смертности. Согласно данным исследований, средняя продолжительность жизни дельфинов в зоне разлива нефти сократилась вдвое по сравнению с особями, обитающими в относительно чистых регионах. Эти изменения в морской среде очень чётко отражают хрупкость и уязвимость биологических систем, их прямую зависимость от человеческого воздействия и то, как даже самая малая ошибка может обернуться глобальной катастрофой [1,10].

Изменение климата оказывает давление на все компоненты биосферы, включая один из самых критических ресурсов — воду. Нагревание Земли нарушает естественный круговорот воды, усиливая засухи, меняя погодные паттерны и приводя к истощению водоёмов. Согласно данным спутников NASA, только с 2015 по 2023 годы Земля потеряла около 1 200 км^3 пресной воды, что эквивалентно объёму 290 кубических миль или примерно 2,5 объёма озера Эри. Эти данные были получены с помощью спутников GRACE и GRACE-FO, которые измеряют изменения в гравитационном поле Земли, отражающие колебания массы воды на поверхности и в подземных резервуарах. Потери воды затронули как поверхностные водоёмы, так и грунтовые воды. В некоторых регионах, таких как Калифорния и Саудовская Аравия, наблюдается значительное снижение запасов пресной воды, что связано с изменением осадков, увеличением испарения и интенсивным использованием водных

ресурсов для сельского хозяйства [11]. А исчезновение таких водоёмов, как Аральское море, озеро Чад и озеро Урмия и вовсе свидетельствует о критической фазе водного кризиса. Согласно данным ЮНЕСКО, в 2022 году 2,2 миллиарда человек не имели доступа к чистой питьевой воде, а 3,5 миллиарда — к безопасным санитарным условиям. Кроме того, по состоянию на 2022 год, примерно половина населения мира испытывала острую нехватку воды в течение как минимум части года, а одна четверть сталкивалась с "чрезвычайно высоким" уровнем водного дефицита, используя более 80% своих ежегодных запасов пресной воды из возобновляемых источников. Эти изменения в водных ресурсах подчёркивают уязвимость экосистем и человеческих сообществ к климатическим воздействиям. Необходимы срочные меры по адаптации и устойчивому управлению водными ресурсами, чтобы минимизировать последствия изменения климата и обеспечить водную безопасность в будущем [12].

Недостаток пресной воды сегодня становится не только экологической, но и геополитической проблемой. Одним из наиболее показательных примеров эскалации международного напряжения, вызванного дефицитом водных ресурсов, стал конфликт между Индией и Пакистаном из-за реки Инд, жизненно важной для водоснабжения Пакистана. После того, как Индия 23 апреля 2025 года приостановила действие Индусского водного соглашения, Пакистан сообщил о снижении потока воды в реке Ченаб на 90%, что привело к угрозе водного голода для миллионов людей. Индия начала строительство новых гидроэлектростанций и дамб на западных реках, ранее ограниченных соглашением, что вызвало опасения по поводу возможных наводнений и засух. Пакистан предупредил, что любые попытки Индии нарушить поток воды могут быть восприняты как акт войны, включая угрозу применения ядерного оружия. Несмотря на то, что военное столкновение между Индией и Пакистаном уже имело место и в настоящий момент приостановлено, международное сообщество продолжает беспокоиться о возможной эскалации конфликта, учитывая высокий риск новых вспышек насилия на фоне усиливающегося водного кризиса [13].

Тем временем, промышленное сельское хозяйство, особенно производство хлопка, остаётся одним из крупнейших потребителей водных ресурсов. Для выращивания одного килограмма хлопка необходимо около 10 000 литров воды. По данным международных организаций, хлопковая промышленность является одной из главных причин экологической катастрофы в районе Аральского моря. Основная водная артерия региона — река Сырдарья — была практически полностью истощена из-за использования её вод для орошения хлопковых плантаций. В результате уровень воды в Арале снизился на 75%, что привело к образованию солончаковых пустошей. Ядовитая пыль с этих пустынь, поднятая ветром, распространяется на тысячи километров, загрязняя почву, воду и атмосферу, ухудшая качество жизни местного населения. Более двух миллионов человек оказались в зоне экологического бедствия, и данный случай стал мировым примером того, как экономическая деятельность может привести к необратимым последствиям для экосистемы.

Результаты исследования и их обсуждение

Экономическое и климатическое давление на водные ресурсы способствует росту числа климатических беженцев. По прогнозам Международной организации по миграции, к 2050 году их количество может превысить 200 миллионов человек. Люди будут вынуждены покидать засушливые регионы и перемещаться в более густонаселённые территории, что приведёт к дополнительному давлению на инфраструктуру, увеличит риск социальных и этнических конфликтов и кардинально изменит политическую карту мира. Эта проблема носит глобальный и многогранный характер, требующий коренной трансформации в модели взаимодействия человека с природой. Хотя политические и экономические ошибки можно исправить, природа не предоставляет второ-

го шанса. Исследования показывают, что биосфера может адаптироваться к изменениям за тысячи лет, однако при нынешних темпах человеческого вмешательства у неё просто нет времени на восстановление. Современные темпы изменения климата и деградации экосистем значительно превышают пределы её естественного восстановления. Эти изменения уже оказывают значительное воздействие на геополитическую ситуацию, создавая условия для множества новых вызовов. Рост числа климатических беженцев, вызванный дефицитом воды, угрозой засух и деградацией экосистем, приводит к напряжению в странах, принимающих мигрантов, и влечет за собой необходимость кардинальных изменений в политике и управлении природными ресурсами. В условиях такого глобального кризиса решение требует не только локальных действий, но и масштабных усилий на международном уровне.

Что делать? Какие модели устойчивого развития следует принять? Мир нуждается в глобальной кооперации, координируемой ООН, экологических альянсах, инвестициях в зелёные технологии и обязательном экологическом образовании. Улучшение экологии требует комплексного подхода, включая снижение выбросов, защиту лесов, сохранение водных ресурсов, переход на возобновляемые источники энергии и развитие циркулярной экономики. Сегодня более 6 миллиардов человек живут в странах, зависимых от импорта ископаемого топлива, что делает их уязвимыми к геополитическим и экологическим кризисам. Однако в отличие от нефти, возобновляемые источники энергии — солнечная, ветровая и гидроэнергия — доступны всем странам. По данным Международного агентства по возобновляемым источникам энергии (IRENA), уже к 2050 году до 90% всей мировой энергии может поступать из ВИЭ [14].

В ответ на эти глобальные вызовы важно не только сотрудничество на международном уровне, но и эффективные практики, которые уже реализуются в некоторых странах. Одним из ярких примеров успешной экологической стратегии является Сингапур. Несмотря на отсутствие собственных природных ресурсов, страна заняла ведущие позиции в области экологических инноваций. В Сингапуре работают четыре мусоросжигательных завода, которые перерабатывают отходы в энергию, а пепел используется для создания искусственного острова Семакау. Этот проект стал символом бережного отношения к экологии и устойчивому использованию ресурсов. В стране активно применяются принципы “Reduce, Reuse, Recycle”, которые включают сокращение потребления, повторное использование материалов и переработку отходов. Сингапур также активно развивает технологии для очистки воды и улучшения качества воздуха. Стратегия устойчивого развития Сингапура может служить образцом для других государств, стремящихся минимизировать экологический след и повысить эффективность использования ресурсов [15].

Заключение

С каждым днем становится всё очевиднее, что наша планета, как сложная и взаимосвязанная система, оказалась на грани разрушения. Наши действия определяют её дальнейшую судьбу. Будущее человечества напрямую зависит от того, как мы будем управлять природными ресурсами, поддерживать баланс экосистем и строить отношения с окружающим миром, основываясь на ответственности и уважении.

Следовательно, можно утверждать, что экологический кризис, охвативший современный мир, представляет собой не только локальные катастрофы и стихийные бедствия, но и глобальную системную проблему, затрагивающую все сферы жизни — от экономики и политики до здравоохранения и образования. Разрушенные экосистемы, исчезающие виды, загрязнённые воды и ухудшающееся качество воздуха — всё это свидетельствует о глубокой экологической деградации, с которой человечество не может справиться в одиночку. Глобальное потепление, истощение природных ресурсов и экологические конфликты требуют

неотложных, согласованных действий на мировом уровне.

Прежде всего, нам необходимо пересмотреть наше отношение к природе, перестав воспринимать её как неисчерпаемый ресурс. Для эффективного решения экологических проблем необходимо не только внедрение новых технологий и использование возобновляемых источников энергии, но и трансформация политических и экономических подходов. Экологические инициативы должны идти в тандеме с усилением солидарности, эмпатии и ответственности перед будущими поколениями. Именно такой подход станет основой для формирования нового экологического сознания, в котором человек будет сосуществовать с природой на основе взаимного уважения и гармонии.

В свете всего сказанного, стоит вспомнить слова древнего индейского племени: "Когда будет срублено последнее дерево, когда будет поймана последняя рыба, когда будет отравлена последняя река — вы поймёте, но будет слишком поздно, что деньги нельзя есть". Время на осознание ограничено. Выбор за нами…

Список литературы:

1. Кудрявцев А. 100 великих катастроф XX века / Кудрявцев А. – серия: 100 великих катастроф XX века / ISBN: 5-8475-0014-9: мартин, 2000. – 463 с.

2. Вырубка лесов приводит к исчезновению диких животных и редких растений / Новости ООН. Глобальный взгляд. Человеческие судьбы [Электронный ресурс]. – Режим доступа: https://surl.li/vlqony (дата обращения: 23.04.2025).

3. Правительство Индонезии объявило войну лесам / Экооборона Московской области [Электронный ресурс]. – Режим доступа: https://surl.gd/sclspf (дата обращения: 23.04.2025).

4. Загрязнение Мирового океана: причины и последствия / Комсомольская правда. Электронный журнал [Электронный ресурс]. – Режим доступа: https://surl.li/whnzdw (дата обращения: 01.05.2025).

5. Изменение климата делает Землю «непригодной для жизни», предупреждает глава ООН / Международное информационное агентство "Казинформ" [Электронный ресурс]. – Режим доступа: https://surl.li/ksahxn (дата обращения: 03.05.2025).

6. Помимо эквивалента CO_2: воздействие метана на климат, экосистемы и здоровье / Коалиция по климату и чистоте воздуха. Научные публикации [Электронный ресурс]. – Режим доступа: https://surl.lu/zqiesf (дата обращения: 05.05.2025).

7. Как добыча нефти влияет на экологию? / СНТА – Современная научно-технологическая академия [Электронный ресурс]. – Режим доступа: https://surl.li/odtshd (дата обращения: 05.05.2025).

8. Воздействие нефти на окружающую среду / Международный журнал экспериментального образования [Электронный ресурс]. – Режим доступа: https://expeducation.ru/ru/article/view?id=11244 (дата обращения: 06.05.2025).

9. Разлив нефти: 10 крупнейших катастроф в истории / Национальная ассоциация нефтегазового сервиса. Объединение лидеров нефтегазового сервиса и машиностроения России [Электронный ресурс]. – Режим доступа: https://surl.li/qrdtbm (дата обращения: 08.05.2025).

10. Долгосрочные иммунологические изменения у дельфинов-афалин спустя десятилетие после разлива нефти на глубоководном горизонте в северной части Мексиканского залива: потенциальные эффекты для нескольких поколений / Онлайн-библиотека Wiley [Электронный ресурс]. – Режим доступа: https://surl.li/bokluu (дата обращения: 08.05.2025).

11. Спутники NASA выявили существенные изменения в мировых запасах пресной воды / NASA. Global Climate Change [Электронный ресурс]. – Режим доступа: https://surl.li/ovenxh (дата обращения: 08.05.2025).

12. Доклад ООН: водный кризис — угроза безопасности во всем мире / Новости ООН. Глобальный взгляд. Человеческие судьбы [Электронный ресурс]. – Режим доступа: https://surl.li/

chrtwr (дата обращения: 10.05.2025).

13. Пакистан: В ближайшие 36 часов Индия готова нанести удар / DW.com – Made for minds [Электронный ресурс]. – Режим доступа: https://surl.li/elrqho (дата обращения: 10.05.2025).

14. Большинство переселенцев живут в странах, сильно пострадавших от изменения климата / Новости ООН. Глобальный взгляд. Человеческие судьбы [Электронный ресурс]. – Режим доступа: https://surl.li/jnypdz (дата обращения: 11.05.2025).

15. Как сортируют и перерабатывают мусор в Сингапуре / Recycle [Электронный ресурс]. – Режим доступа: https://surli.cc/vrpphg (дата обращения: 12.05.2025).

УДК: 070:574

PhD., доц. Акман Эрдоган
Качкынбекова А.К.
Кыргыз-Түрк "Манас" университетинин ЖОЖдон кийинки Билим берүү институтунун магистранты

ЭКОЛОГИЯЛЫК ЖУРНАЛИСТИКА ЖАНА АНЫН ӨЗГӨЧӨЛҮКТӨРҮ

PhD., доц. Акман Эрдоган
Качкынбекова А.К.
Магистрант Института послевузовского образования Кыргызско-Турецкого университета «Манас»

ЭКОЛОГИЧЕСКАЯ ЖУРНАЛИСТИКА И ЕЁ ОСОБЕННОСТИ

Assoc.Dr. Akman Erdogan
Kachkynbekova A.K.
Master's student of the Institute of Postgraduate Education of the Kyrgyz-Turkish «Manas» University

ENVIRONMENTAL JOURNALISM AND ITS FEATURES

Аннотация. Бул изилдөө Кыргызстандагы экологиялык көйгөйлөрдүн медиада чагылдырылышын талдайт. Анда экологиялык журналистиканын маанилүүлүгү, функциялары жана өзгөчөлүктөрү каралат. Изилдөөдө Кыргызстандагы экологиялык журналистиканын учурдагы абалы, анын ичинде медиа-ресурстардын жана маалыматтык басылмалардын ролу талданат. Ошондой эле, бул тармактын өнүгүшүнө тоскоол болгон көйгөйлөр жана аларды чечүү жолдору сунушталат. Изилдөө экологиялык журналистиканын Кыргызстандагы экологиялык көйгөйлөрдү чечүүдөгү маанилүү ролун жана анын өнүгүшү үчүн мамлекет, медиа-ресурстар жана коомчулуктун биргелешкен аракеттеринин зарылдыгын баса белгилейт.

Түйүндүү сөздөр: Экология, журналистика, көйгөй, ден соолук, глобалдык, функция, аба.

Аннотация. Это исследование анализирует освещение экологических проблем в Кыргызстане в средствах массовой информации. В нем рассматриваются важность, функции и особенности экологической журналистики. Исследование анализирует текущее состояние экологической журналистики в Кыргызстане, включая роль медиа-ресурсов и информационных изданий. Также предлагаются проблемы, препятствующие развитию этой отрасли, и пути их решения. Исследование подчеркивает важную роль экологической журналистики в решении экологических проблем в Кыргызстане и необходимость совместных усилий государства, медиа-ресурсов и общества для ее развития.

Ключевые слова: Экология, журналистика, проблема, здоровье, глобальный, функция, воздух.

Abstract. This study analyzes the coverage of environmental problems in Kyrgyzstan within mass media. It examines the importance, functions, and characteristics of environmental journalism. The study analyzes the current state of environmental journalism in Kyrgyzstan, including the role of media resources and information publications. It also proposes problems hindering the development of this sector and ways to solve them. The study emphasizes the important role of environmental journalism in addressing environmental problems in Kyrgyzstan and the necessity of joint efforts by the state, media resources, and society for its development.

Keywords: Ecology, journalism, problem health, global, function, air.

Адамдын ден соолугу жана жыргалчылыгы айлана-чөйрөнүн абалы менен тыгыз байланышта. Ошондуктан, айлана-чөйрө жөнүндөгү маалымат коомчулук тарабынан өзгөчө көңүл буруу менен кабыл алынат [2, 175-б.].

Экологиялык көйгөйлөр дүйнө жүзүнө тиешелүү жана тарыхый жактан тастыкталган. Журналистиканын кызыгуусун арттырган бул маселелер глобалдык жана жергиликтүү деңгээлде каралат. Экологиялык журналистика өзүнүн объектилерин үч негизги деңгээлге бөлөт:

1. **Глобалдык көйгөйлөр:** Адамзаттын тез өсүшү, азык-түлүк жетишсиздиги жана башка дүйнөлүк маселелер.
2. **Мамлекеттик деңгээл:** Өлкөнүн ресурстарын туура башкаруу, шаарлардын өнүгүүсүн көзөмөлдөө сыяктуу мамлекет тарабынан чечилүүчү маселелер.
3. **Жеке деңгээл:** Фермерлердин жана дыйкандардын ишмердүүлүгү, алардын айыл чарбасындагы химиялык заттарды колдонуусу жана анын кесепеттери[7777].

Экологиялык көйгөйлөрдү чагылдыруу 20-кылымдын 70-жылдарында күч алган. Журналистиканын көңүл буруусунан кийин мамлекеттик органдар жана уюмдар түзүлүп, максаттуу иш-аракеттер башталган. Экологиялык журналистика илимий тактыкты талап кылат жана атайын даярдыгы жок журналисттер маалыматты туура эмес колдонуп коюшу мүмкүн.

Экологиялык көйгөйлөр башка көйгөйлөрдөн айырмаланып, журналисттин көңүл буруусу менен эле чечилип кетпейт. Бул тармак терең анализди жана кылдаттыкты талап кылат. Журналисттер кичинекей маселени чоң көйгөй катары көрсөтүүдөн алыс болуп, коомдун аң-сезимине туура таасир этиши керек.

Экологиялык журналистиканын өзгөчөлүгү – аудиторияга экологиялык жагдайды камтыган өзгөчө маалымат берүү. Экологиялык темалар күнүмдүк жашоодо кездешет, бирок журналисттер маселенин өзөгүн таап, аны кызыктуу жана таасирдүү кылып жеткириши керек.

Экологиялык журналистиканын негизин изилдөөлөрдүн жыйынтыктары, коомдук маселелер, мамлекеттик документтер жана иш-чаралар түзөт. Журналисттер маалыматты жөнөкөйлөтүп жибербестен, системалуу түрдө чагылдырышы керек. Бул тармакта иштеген журналисттердин билими жана түшүнүгү терең болушу зарыл.

Экологиялык материалдардын таасирдүүлүгү маанилүү. Туура жеткирилген маалымат адамдарды коргонууга түрткү берет. Журналисттер фактылардын байланышын түшүнүп, аны элге түшүндүрүшү керек.

Экологиялык темаларды көбүртүп-жабыртып, коомду коркутуу туура эмес. Далилсиз маалымат коомчулуктун ишенимин кетирип, мамлекеттик органдардын мамилесин өзгөртөт [5].

Экологиялык журналистика – көйгөйлөрдү чечүүнүн куралдарынын бири. Журналисттер көйгөйлөрдү жакшы билип, фактыларды туура колдонушу керек. Сабатсыздык жана сенсацияга умтулуу коомчулуктун ишенимин кетирип, маанилүү чечимдерди кабыл алууга тоскоолдук кылат.

Экологиялык журналистиканын функциялары:

- **Маалыматтык функция:** Айлана-чөйрөнүн абалы жөнүндө маалымат берүү.
- **Агартуучулук функция:** Экосистеманын мыйзамдары жана антропогендик таасир жөнүндө маалымат берүү.
- **Уюштуруу функциясы:** Коомду конкреттүү аракеттерге түрткү берүү.
- **Көзөмөлдөөчү функция:** Бийлик жана ишканалардын ишмердүүлүгүн көзөмөлдөө.

ММКлар экологиялык көйгөйлөрдү чагылдырууда эксперттердин маалыматын колдонуп, аны коомго жеткириши керек.

Экология маселеси азыркы учурда дүйнө жүзүндөгү эң актуалдуу көйгөйлөрдүн бири. Бул көйгөйдү чечүүдө маалыматты так жана өз убагында чагылдыруу маанилүү роль ойнойт. Кыргызстанда ММК аркылуу экологиялык көйгөйлөрдү чагылдырууну изилдөө да бул көйгөйдү чечүүгө салым кошо алат.

Экологиялык маселелердин ММКда кандайча чагылдырылышын изилдөөгө алгач Ж.Баласагын атындагы КУУнун доценти Жумагазиева Н.К. көңүл бурган. 2010-жылы ал «Кыргызстандын мезгилдүү басма сөзүндө экология көйгөйүн чагылдыруу (1996-2006-ж.ж.)» деген темада кандидаттык диссертациясын коргогон. 2012-жылы анын ушул

эле аталыштагы китеби жарык көргөн [4]. Изилдөөдө кыргыз журналистикасында экологиялык көйгөйлөрдүн калыптануу тарыхы, мезгилдүү басма сөздө экологиялык темалардын өнүгүү тенденциялары, кыргыз прессасынын экологиялык көйгөйлөрдү чагылдыруу стандарттары жана экологиялык темадагы материалдардын жанрдык ар түрдүүлүгү каралган. Ошондой эле, автор мезгилдүү басма сөздүн кыргызстандыктардын экологиялык аң-сезимин жана билимин калыптандыруудагы ролун кеңири талдаган.

Экологиялык журналистика – коомчулуктун экологиялык маселелерге болгон маалымдуулугун жогорулатууда жана аларды чечүүдө маанилүү роль ойногон журналистиканын тармагы. Кыргызстан – уникалдуу жаратылышка ээ өлкө, бирок, тилекке каршы, экологиялык көйгөйлөр дагы курч бойдон калууда. Ошондуктан, экологиялык журналистиканын өнүгүшү өзгөчө маанилүү. [1]

Учурда Кыргызстанда экологиялык журналистиканын абалы бир кыйла өнүгүп жатат деп айтсак болот. [3] Өлкөдө экологиялык маселелерди чагылдырган бир катар медиа-ресурстар бар. Алардын ичинен **Volunteer.kg Movegreen.kg , Ekostan.kg , Biom.kg , Ekois.kg** сыяктуу сайттарды белгилеп кетүүгө болот.

Аталган сайттарда атайын экологиялык долбоорлор, ар кандай иш чарадар тууралуу маалыматтар айтылып, экологияны коргоого үндөгөн материалдар чыгып турат. Алсак,

Volunteer.kg:

o Бул сайт ыктыярчылык иш-чараларын уюштуруу жана ага катышууну каалаган адамдарды бириктирүүгө багытталган платформа.

o Сайт аркылуу ар кандай социалдык жана экологиялык долбоорлорго ыктыярчы катары кошулууга болот.

o Алар ар кандай иш-чараларды өткөрүп, коомго пайда келтирүүгө аракет кылышат. [6]

- **Movegreen.kg:**

o Бул уюм Кыргызстандагы экологиялык көйгөйлөргө көңүл бурууга жана аларды чечүүгө багытталган.

o Алар таштандыларды кайра иштетүү, абанын булганышына каршы күрөшүү жана жашыл технологияларды жайылтуу боюнча иш-чараларды жүргүзүшөт.

o Movegreen.kg жаштарды экологиялык маселелерге активдүү катышууга үндөйт.[7]

- **Ekostan.kg:**

o Ekostan.kg - Кыргызстандагы экологиялык көйгөйлөр тууралуу маалымат таратуучу жана аларды чечүүгө аракет кылган уюм.

o Алар экологиялык таза жашоо образын жайылтууга жана коомчулуктун экологиялык аң-сезимин жогорулатууга багытталган долбоорлорду ишке ашырышат.

o Ошондой эле, ар кандай экологиялык акцияларды уюштурушат.[8]

- **Biom.kg:**

o Biom.kg - Кыргызстандагы биологиялык ар түрдүүлүктү сактоого жана экологиялык тең салмактуулукту камсыз кылууга багытталган уюм.

o Алар жапайы жаныбарларды коргоо, токойлорду сактоо жана суу ресурстарын туура пайдалануу боюнча иш-чараларды жүргүзүшөт.

o Ошондой эле, экологиялык изилдөөлөрдү жүргүзүшөт.[9]

Ekois.kg:

o Ekois.kg - Кыргызстандагы экологиялык көйгөйлөргө көңүл бурууга жана аларды чечүүгө багытталган уюм.

o Алар таштандыларды кайра иштетүү, абанын булганышына каршы күрөшүү жана жашыл технологияларды жайылтуу боюнча иш-чараларды жүргүзүшөт.

o Ekois.kg жаштарды экологиялык маселелерге активдүү катышууга үндөйт. [10]

Бул уюмдар Кыргызстандагы экологиялык көйгөйлөрдү чечүүдө маанилүү роль ойнойт жана коомчулуктун экологиялык аң-сезимин жогорулатууга аракет кылышат.

Ошондой эле маалыматтык басылмалар да экологиялык көйгөйлөрдү чагылдырып келишет.Өзгөчө акыркы жылдары борбор калаабыз Бишкекте абанын сапаты начарлап, ден соолукка зыяндуу таасир берип жаткандыгына байланыштуу көпчүлүк басылмалар дал ушул абанын булганышы тууралуу макалаларды жарыялашууда.

Мисалга алсак, “Азаттык” басылмасынын 2024-жылдын 24-декабрында жарыяланган “Бишкек кайрадан абасы кир шаарлардын сап башына чыкты” аттуу материалында

[11] World Air Quality уюмунун иликтөөсүндө таянып, 24-декабрда Бишкек шаары абанын булганышы боюнча дүйнөдө биринчи орунга чыккандыгы тууралуу жазган . Анда абанын сапаты тууралуу индексинде Бишкектин борборундагы көрсөткүч (AQI) саат 19.00гө карата 458ди көрсөткөн. Калаанын башка бөлүктөрүндө индекс бүгүн өтө коопту чектен - 600-760тан ашкан. Ал эми аба таза болуш үчүн индекс 50 дөн ылдый болуш керектиги айтылган. Мындай көрүнүш менен Бишкек шаары дүйнөдөгү абасы эң кир делген Гананын Аккра, Индиянын Дели, Пакистандын Лахор шаарларынан да алдыга чыгып кеткендиги жазылган.

Жогорудагы материалда маалымат так, атайын иликтөөгө таянып, туура берилген.

Анализге дагы бир "Экономист.кж" басылмасынын 2025-жылдын 16-январында жарык көргөн "Со дна Иссык-Куля подняли более 14 тонн мусора в 2024 году" аттуу материалын алсак. [12] Аталган материалда *"2024-жылы Ысык-Көлдө президенттин жарлыгы жана министрлер кабинетинин буйругунун алкагында көлдүн экологиясын коргоо жана мыйзамсыз балык уулоого каршы күрөшүү боюнча масштабдуу иштер жүргүзүлдү. Бул тууралуу президенттин Ысык-Көл облусундагы ыйгарым укуктуу өкүлчүлүгүнүн басма сөз кызматы билдирди.*

Көлдүн түбүн тазалоонун натыйжасында 14 125 кг таштанды чыгарылды. Ошондой эле 220 км жээк тилкеси тазаланып, андан 85 тонна таштанды чыгарылып, 112 100 метр мыйзамсыз балык уулоочу торлор алынды.

*Мыйзамсыз балык уулоого каршы күрөштүн алкагында 85 рейд жүргүзүлүп, балыкты мыйзамсыз уулоонун 111 фактысы аныкталып, 1200 тирүү балык көлгө кайтарылды",*деп жазылган.

Бул материалда да бардык маалымат факты менен берилген.

Бирок, жогорудагы эки макалада тең басылманын журналисттери башка органдардын берген маалыматына таянып жаңылыкты жазышкан. Ал эми биздин өлкөдө атайын экологиялык көйгөйдү иликтеп, изилдеп жазган журналисттер жетишсиз.

Экологиялык журналистиканын өнүгүшүнө тоскоол болгон бир катар көйгөйлөр бар:

- **Каржылоонун жетишсиздиги:** Көпчүлүк медиа-ресурстар каржылоонун жетишсиздигинен улам сапаттуу материалдарды даярдоого мүмкүнчүлүгү чектелүү.
- **Жогорку квалификациялуу журналисттердин жетишсиздиги:** Экологиялык маселелерди терең түшүнгөн жана сапаттуу материалдарды даярдай алган журналисттердин саны чектелүү.
- **Маалыматка жеткиликтүүлүктүн чектелүүсү:** Кээ бир учурларда журналисттерге экологиялык маселелер боюнча маалымат алуу кыйынга турат.
- **Коомчулуктун экологиялык маселелерге болгон кайдыгерлиги:** Кээ бир учурларда коомчулук экологиялык маселелерге жетиштүү көңүл бурбайт.

Жыйынтыктап айтканда, Кыргызстанда экологиялык журналистиканын келечеги кең десек болот. Бул тармактын өнүгүшү үчүн төмөнкү чараларды көрүү зарыл:

- **Экологиялык журналистиканы каржылоону көбөйтүү:** Медиа-ресурстарга гранттарды жана башка каржылык колдоолорду көрсөтүү.
- **Журналисттердин квалификациясын жогорулатуу:** Экологиялык журналистика боюнча тренингдерди жана семинарларды өткөрүү.
- **Маалыматка жеткиликтүүлүктү камсыз кылуу:** Мамлекеттик органдардын жана башка уюмдардын экологиялык маселелер боюнча маалыматтарды ачык жана жеткиликтүү кылуусу.
- **Коомчулуктун экологиялык маселелерге болгон маалымдуулугун жогорулатуу:** Социалдык медиа, маалымат каражаттары жана башка каналдар аркылуу экологиялык маселелер боюнча маалыматтык кампанияларды жүргүзүү.

Экологиялык журналистика – Кыргызстандагы экологиялык көйгөйлөрдү чечүүдө маанилүү роль ойной алат. Бул тармактын өнүгүшү үчүн мамлекет, медиа-ресурстар жана коомчулук биргелешип аракет кылуусу зарыл.

Колдонулган адабияттар:

1. Арсыбаева Ч. Бишкектин абасын тазаласа болобу? //Аалам №16 (628) 3-январь, 2005
2. Бөкөнбаев К.Ж., Кыргызстандын экологиясы, айлана чөйрө жана коопсуздук-Б., 2004.-175-б
3. Кыргызстандагы экологиялык уюмдардын өз ара кызматташтыгын күчөтүү долбоору , Милеконтакт ООСТ Европа. Бишкек, 2005-ж.
4. Н.К. Жумагазиева Кыргызстандын мезгилдүү басма-сөзүндө экология көйгөйүн чагылдыруу Бишкек 2012-ж.

Интернет булактар

http://www.region.kg/index.php?option=com_content&view=category&id=37&layout=blog
https://volunteer.kg/ky/bashky/
https://movegreen.kg/
https://ecostan.kg/
https://next.biom.kg/
https://ekois.net/
(https://www.azattyk.org/a/bishkek-kayradan-abasy-kir-shaarlardyn-sap-bashyna-chykty-/33251402.html)
https://economist.kg/all/2025/01/16/so-dna-issyk-kulia-podniali-bolieie-14-tonn-musora-v-2024-ghodu/

ТАРЫХ

УДК: 81'373.212(575.1):39:159.9
ORCID:0009-0008-7528-3881

Досалиева Мунайым Молдалыевна
Б.Осмонов ат. Жалал-Абад мамлекеттик университети

КЫРГЫЗЧА АДАМ АТТАРЫ - РУХАНИЙ БААЛУУЛУКТАР КАТАРЫНДА

Досалиева Мунайым Молдалыевна
Жалал-Абадский государственный университет имени Б. Осмонова

КЫРГЫЗСКИЕ ЛИЧНЫЕ ИМЕНА В РЯДУ ДУХОВНЫХ ЦЕННОСТЕЙ

Dosalieva Munaiym Moldalievna
Jalal-Abad State University named after B. Osmonov

KYRGYZ PERSONAL NAMES AS PART OF SPIRITUAL VALUES

Аннотация. Макалада кыргыз элинин руханий баалуулугу катары адам ысымдарынын инсандык калыптанууга жана психологиялык өнүгүүгө тийгизген таасири изилденет. Изилдөөдө балага ат коюу салтынын психологиялык аспекттери, анын наристенин инсандык өнүгүүсүнө, өзүн-өзү таанып-билүүсүнө жана социалдык адаптациясына тийгизген таасири талдоого алынган. Кыргыз элинде балага ат коюунун символикалык жана тарбиялык маанисин белгилеп, ислам маданиятынын күчөшү менен кыргыз ысымдарынын ордуна арабча ысымдардын жайылышы улуттук өздүк идентификацияга кандай психологиялык коркунуч жаратары баяндалды. Изилдөөдө психологиялык байкоо, контент-талдоо, салыштырма талдоо жана анкета жүргүзүү методдору колдонулду. Практикалык бөлүгүндө башталгыч мектеп окуучуларынын ысымдарынын мазмундук жана социалдык-психологиялык аспектиси талданган. Статистикалык маалыматтар аркылуу балдарда улуттук өздүк аң-сезимдин калыптанышы боюнча психологиялык тенденциялар аныкталган. Жыйынтыгында, изилдөөнүн натыйжасында адам ысымдары инсандык идентификациянын жана руханий коопсуздуктун маанилүү фактору экендиги белгиленет. Кыргыз ысымдары балдардын улуттук аң-сезимин бекемдөөгө өбөлгө түзүп, алардын психологиялык туруктуулугуна оң таасирин тийгизет. Илимий баянрдамада кыргыз ысымдарын сактоо зарылдыгы жана бул багыттагы улуттук саясий-тарбиялык чаралар сунуш кылынат.
Негизги сөздөр: адам ысымдарынын баалуулугу, өздүк идентификация, антропонимия, психологиялык коопсуздук, руханий дөөлөт, ислам маданияты,азан айтуу, арабча ысымдар.

Аннотация. В статье исследуется влияние личных имен как духовной ценности кыргызского народа на формирование личности и психологическое развитие. Рассмотрены психологические аспекты традиции наречения имени ребенку и их воздействие на личностное развитие младенца, его самосознание и социальную адаптацию. Отмечается символическое и воспитательное значение именования в кыргызском обществе, а также описывается, какие психологические риски для национальной идентичности создает распространение арабских имен на фоне усиления исламской культуры. В исследовании применены методы психологического наблюдения, контент-анализа, сравнительного анализа и анкетирования. В практической части проанализированы содержательные и социально-психологические аспекты имен учеников начальных классов. На основе статистических данных выявлены психологические тенденции формирования национального самосознания у детей. В результате исследования установлено, что личные имена являются важным фактором личностной идентификации и

духовной безопасности. Кыргызские имена способствуют укреплению национального самосознания детей и оказывают положительное влияние на их психологическую устойчивость. В научном докладе подчеркивается необходимость сохранения кыргызских имен и предлагаются меры национальной политики и воспитательной работы в этом направлении.

Ключевые слова: ценность личных имен, личная идентификация, антропонимия, психологическая безопасность, духовные ценности, исламская культура, произнесение азана, арабские имена.

Abstract: The article explores the influence of personal names, as a spiritual value of the Kyrgyz people, on personality formation and psychological development. It examines the psychological aspects of the tradition of naming a child and its impact on the infant's personal development, self-awareness, and social adaptation. The study highlights the symbolic and educational significance of naming in Kyrgyz society and describes the psychological risks to national identity posed by the spread of Arabic names amid the strengthening of Islamic culture. The research employs methods such as psychological observation, content analysis, comparative analysis, and surveys. In the practical part, the semantic and socio-psychological aspects of the names of primary school students are analyzed. Statistical data are used to identify psychological trends in the formation of national self-consciousness among children. The results show that personal names are an important factor in personal identification and spiritual security. Kyrgyz names contribute to strengthening children's national self-awareness and have a positive impact on their psychological resilience. The scientific report emphasizes the necessity of preserving Kyrgyz names and proposes national policy and educational measures in this direction.

Keywords: value of personal names, personal identification, anthroponymy, psychological security, spiritual values, Islamic culture, azan recitation, Arabic names.

Киришүү. Кыргыз эли этнос болуп калыптангандан бери тарыхтын татаал жолунан басып өтсө да улут катары өзгөчөлүктөрүн сактай алды.

Ата-бабаларыбыз эзелтен өзүнүн турмуштук түшүнүктөрүн, дүйнө таанымын билдирген үрп-адат, ырым жырымдарды жаратты. Бирок эгемендүүлүккө ээ болгонго чейин учурунда айрым саясий көз караштардын таасирине кабылып, бир топ өзгөрүүлөргө, жаңылануууларга дуушар болду. Кандай болгон күндө да эң башкысы кыргыздын абийир кодекси кылымдан кылымга, ооздон оозго өтүп сакталып, ушул учурга чейин ар бир кыргыздын жүрөгүндө жашап келүүдө [3, 3-б.].

Кыргыз элиндеги каада-салттар да турмуштун ар кандай кырдаалдарына жараша улам кийинки муунга берилип келе жаткан элибиздин руханий дөөлөтү болуп эсептелет. Бирок доор алмашкан сайын, баалуулуктар да өзгөрүп, орун алмашып, коомдо жашаган адамдардын баалуулуктарга болгон көз караштары да өзгөрүп бара жатат [2,162-б]. Ошондой баалуулуктардын катарына адам аттарынын баалуулуктарын кошсок болот. Мезгилге жараша кыргыз ысымдары жашообуздан сүрүлүп чыгып бара жаткандай туюлат. Баардык баалуулуктардын ичинен адамзаттын өзү эң жогору баалуулук болуп саналат. Ал өз ичине анатомиялык, физиологиялык, психикалык, интеллектуалдык өзгөчөлүктөрүн камтыйт. Инсандын баалуулук позициясына адамдын өз аймагынын табиятына органикалык жактан дал келиши жана анын катаал шарттарда жашоого мүмкүндүк берген ден соолугунун абалы чоң мааниге ээ. Тоолуу аймакты байырлаган кыргыз эли кайраттуу, көк жал, намыстуу гана болбостон, эң жогорку баалуулук катарында ата-эненин наристесин эсептеген. Кыргыз элинин дүйнө таанымында адам жөнүндөгү көз караштары илимге чейинки билимдерде, мифтерде, диний ишенимдерде топтоштурулуп, улам кийинки муунга өткөрүлүп берип отурган. Санат-насыят ырларында, термелерде, уламыштарда адамдын акылы, жүрүм-туруму, адеп-ахлагы жөнүндө айтылып этикалык, эстетикалык баалуулуктар жөнүндө чагылдырылып берилет. Ошолордун катарында дагы бир баалуулук катары кыргыз элинде адам аттары эсептелинет.

Актуалдуулугу: Ушул тапта Жогорку Кеңеш адамдын тегатын жазуу боюнча "Жа-

рандык абал жөнүндө" мыйзамга өзгөртүү киргизүү боюнча маселени карап жаткан учуру. Парламенттин төрагасы Нурланбек Шакиев бул маселени бир катар маанилүү жагдайларды эске алуу менен алып чыкты. Баланын аты – ата-эненин, ошону менен бирге жалпы элдин руханий байлыгы болуп санала турганына басым жасоо менен, ушул мезгилде кыргыз адам аттарынын сейрек коюлуп, кейиштүү абалда экендигин белгиледи.

Киши аттарынын ар бири – өз алдынча көп нерседен кабар берип турган чоң казына, ата-бабаларыбыздан бизге жеткен жана келечек муундарга кала турган маданий кенч катары бааланат. Мамлекетибизде ушул убакытка чейин балага кандай ат коюу – ар бир ата-эненин өз эркинде экендигин эч ким танбайт. Бирок, канткен менен, ысым ыйгарууда элдик эстутум, учурдун жана болочокко маданий уңгуну сактоонун талабы бар экендигин эстен чыгарбоо зарыл.

Балага энчилеп ат коюу салты узак мезгилди басып өткөн, турмуштун ар кандай кырдаалдарында сыналган, тиричилик менен, эл менен кошо жашап, тынымсыз кызмат өтөп жаткан улуттук феномен (эч бир кайталангысыз жана теңдеши жок керемет), мына ошондуктан улуттун эпикалык чыгармаларынын дээрлик бардыгында көңүл бурулган.

Адам аттары (антропонимдер) — кылымдарды карытып келе жаткан, мифологиялык аң-сезим менен чыныгы турмуштук тажрыйбанын айкалышынан пайда болгон, адамдардын дүйнө таанымы жана туюму менен тыгыз байланышкан этномаданий лексикалык катмар. Кыргыз элинде бул энчилүү адам аттары лексикалык жана көркөм дөөлөттөрдүн баалуу булагы болуп саналганы менен, көп учурда жетиштүү деңгээлде бааланбай, көмүскөдө калып келген [1, 9-б]. Антропонимдер аркылуу улуттук аң-сезим балдарга өтөт жана улуттун улуулугун ырастайт [1,37-б].

Жашы кырктан өйдөлөп калган аталар (башка жакта – чет өлкөдө, Кыргызстандан алыс жакта жашагандар) перзенттүү болушканда (баласынын кыз же эркек экендигине карабастан) накта улуттук салттуу ысымдарды берүүгө аракеттенишет. Муну менен алардын психологиясында өз элине болгон сүйүүсү ойгонуп да, козголуп да, ошону менен жан дүйнөсүндөгү руханий дүрбөлөң, кооптолуу башталгандыгын байкоого болот. Бул учурда кишинин курак психологиясындагы сезимдердин тополоң түшүшү туюлат да, чөлкөмдүк- аймактык координация өкүм сүрөт [1, 36-б.].

Элибизде инсанга берилген ысым жашоосунда тагдырына таасир этет деген ишеним жашайт. Ысымдын берилиши көп жагынан ата-эненин психологиясына, ошол учурдагы маданиятка жана коомдук көз карашка байланыштуу. Ысымдар көп учурда анын туюнткан маанисине карата **социалдык таасирин** да түшүндүрөт. Көбүнчө туулган жеринин географиялык түзүлүшүнө же ошол жерде жашаган элдердин этникалык дүйнө таанымына байланыштуу болушу мүмкүн. Бул болсо коомдук психологиянын учурдагы абалы катары чагылдырылат. Кыргыздарда адам аттары да баалуулуктар катарын толуктайт. Анткени адамга берилчү ысым кыргыз элинин тарыхы, дүйнө таанымы, тил маданияты, каада-салты жана үмүт-тилеги менен тыгыз байланышкан. Жөнөкөй процесстей сезилгени менен, ал руханий жана символикалык мааниге ээ болгон маанилүү иш катары бааланат. Ар бир ат — ошол адамга карата жакшы тилек, каалоо, үмүт же белгилүү бир окуя менен байланышкан маанилүү белги болуп саналат. Ошондой эле ал өзүнүн атынын маани-маңызын түшүнүп турушу кажет.

Кыргыздарда балага ат коюуга өзгөчө маани берилген. Анткени, ат койгон адам, коюлган ысым баланын келечегине таасирин тийгизет деп ишенишкен. Эгерде төрөлгөн наристе эркек болсо, ат коюу салтанаты абдан шаңдуу өткөрүлүп, ал эми кыз болсо – анда үй-бүлө чөйрөсүндө гана өткөрүлөт. Балага атты ырымдашып кадырлуу адамга, аксакалга койдурушкан. Көпчүлүк учурда неберелеринин, өзгөчө тунунун атын чоң атасы койгон. Бала төрөлгөн мезгилде келип калган конок өтө кадырлуу болгон, анын урматына балага анын ысымын ыйгарышкан же ага балага ат коюу укугун беришкен [6,45-б]. Анткени кыргызда келген конокту кудайы конок дешип абдан сыйлашкан.

Көчмөндүк жана жоокерчилик заманга жараша мал чарбачылык менен алектенген калктарда, анын ичинде кыргыздарда эркек балдарга көңүл көбүрөөк бурулуп, натый-

жада алардын энчилүү аттарына (кыз балдардын энчилүү аттарына салыштырмалуу) бөтөнчө назар ташталган. Мунун өзү эр аттарынын сан жагынан көп жана ар түрдүү болушун шарттаган [1,37-б].

Кыргыздар балдарына жан-жаныбарлардын, канаттуу куштардын атынан коюлган ысымдарды көп беришкен. Айрыкча жырткыч жаныбарлардын, Арстан, Арстанбек, Жолборс, Бөрү, Бөрүбай, Кабылан, Өтөгөн, Мадыл жана куштардын: Бүркүт, Шумкар, Сыргак, Ылаачын сыяктуу ысымдар басымдуулук кыларын белгилөөгө болот. Мындай аттар бала келечекте ушул жаныбарлардай жүрөктүү, күчтүү, кайраттуу болсун деген тилек менен коюлат. Булар элибиздин бир мезгилде ушул жаныбарларды ыйык туткан тотемдик ишенимдери менен байланыштуу болуп, байыртадан бери келе жаткан салттуу ысымдар болуп саналат [5, 61-б].

Ат коюу кыргыздарда жооптуу иш болуп, магиялык маанидеги идеологиялык көз караштар менен тыгыз байланышкан. Ат коюучу адегенде наристени бир сыйра карап, денесиндеги мүнөздүү белгилерди байкап, ошого жараша ат тандаган. Мисалы, калдуу болсо Калмырза, Калык, Калыбек, анарлуу болсо Анара, Анаркан ж. б; коюу каштуу болсо Каракаш ж. б. Аптанын кайсы күнүндө төрөлсө Дүйшө, Шейшекан, Шаршен, Бейше, Жумабек, Ишемкул, Жекшенбай ж. б. [7].

Байыркы учурдан тартып узак кылымдар бою кыргыз элинде бала туулары менен эле ааламга келген наристеге ат койгон салт болгон. Бул эзелки жөрөлгө элибизге ислам дининин кириши менен жаңы төрөлгөн баланын кулагына угуза азан айтуу менен коштолгон. Азан чакыргандагы балага ыроолонгон анын ысымын ошол кызыл эт бала укпаганы менен, ал али түшүнбөгөнү менен эл аны көз ача элек ымыркай угат, туят деп эсептешкен жана ишенишкен. Кыргыз элинин тарыхында балага ат коюу салты да мезгил менен кошо өзгөрүп отурган [4,7-б] .

Чынында азыркы убакта деле азан айтылгандан кийин баланын кулагы угуп калат деген ишеним жашайт. Ар бир ата-эне жаңы туулган наристенин кулагына азан сөзсүз айттырыш керек дешет. Эгер азан айтылбай калса ата-эне өзүн күнөөлүү сезип, баланын келечегинен кабатырланат. Ушул учурда диний радикализм жана ислам маданияты мамлекетибизде ачык эле байкалып турган мезгили. Ар бир үйдө бирден молдо бар десек жаңылышпайбыз. Ошондуктан жаңы туулган наристелердин да ысымы арабча коюлуп жаткандыгы далил катары айтсак болот.

2024-жылы жаңы төрөлгөн кыздарга жана балдарга коюлган эң көп ысымдар Кыргызстандын Санариптик өнүктүрүү министрлигине караштуу Калкты каттоо департаменти тарабынан жарыяланды. Маалыматка ылайык, Айлин кыздардын эң популярдуу ысымы болуп калды. Кыргыз Республикасында 2365 ымыркайга ушундай ысым коюлган. Эркек балдар үчүн эң көп колдонулган ысым Мухаммед (3705) болгон.

Кыздарга өткөн жылы эң көп төмөнкү ысымдар коюлган:

Салиха – 1 миң 751; Сафия – 1 миң 449; Амина – 1 миң 439; Фатима – 1миң 343; Алия – 1 миң 292; Айша - 1 миң 170; Хадича – 1 миң 139 [8].

Статистикалык маалыматты карасак эң көп коюлган ысымдар башка тилден келген. Бул көрүнүш эмнеден кабар берет, улуттук уңгубуз эмне болот? Эң биринчи эле адамдын өздүгү катары саналган ысымы башка улуттун сөзүнөн алынган болсо, ал сөздүн маанисин өзү түшүнөбү бала? Деген суроолор ар бир кыргыз жаранын түйшөлтүп, жооп издөөгө мажбурласа, эртеңки кыргыз улутубуздун келечегине бир аз болсо да салым кошкон болуп саналар элек.

Башталгыч мектеп окуучуларынын арасында адам аттары боюнча салыштыруу жүргүздүк. Мында №17 мектептин жана №4 мектептин 4 класстарынын окуучуларынын аттары боюнча салыштырууларды карап көрөлү: жалпы 51 окуучу

№	Жалпы саны	Уул балдар	Кыз балдар	Уул балдардын аттары	Кыз балдардын аттары	Кыргызча аттар
№17 мектеп, ;4а класс				Али,Умар,Али, Элмирбек, Алинур, Бекмамат, Умар, Амирхан, Умар, Абубакир, Рамзан, Тимур, Даниел, Амир	Бегимай, Фатима, Хадича, Асема,- Сабина, Салиха, Элена, Хадича, Айбийке, Мадина, Раяна	Бекмамат, Бегимай, Айбийке
	26	14	11			
№4 мектеп; 4а класс				Азирет-Али,Умар, Султан, Мээримбек, Залкар, Нурсултан, Имар, Рамазан, Умар, Абдулла, Алимуса, Эрмек, Нурислам	Курманжан, Сумая, Аделя, Раяна, Айзирек, Акмаанай, Раяна, Айбийке, Медина, Элина, Жасмина, Аэлита	Султан, Мээримбек, Залкар, Нурсултан, Эрмек, Курманжан, Айзирек, Айбийке, Акмаанай
	25	13	12			
Жалпы: 51				27	23	11
%				55%	45 %	21%

Демек салыштыруудан көрүнүп тургандай №17 мектептин жана №4 мектептин 4-класстарынын окуучуларынын аттары боюнча кыргызча ысымдар жалпы 21% гана түзөрүн аныктадык. Ал эми азыркы туулган наристелерге коюлган аттарды макалабыздын жогору жагында статистикалык маалымат боюнча билдиргенбиз

Ошентип, адам аттары - эл байлыгы, эл чыгармачылыгы. Демек, ал - коомдук маданий жана рухий байлык. Мына ошондуктан, ал ар дайыма барктап - кадырлоону, иликтеп-иргөөнү, улам кийинки муундарга тартуулап турууну талап кылат [1, 13-б.].

Адамга берилген ысым менен тагдырдын окшошуп калышы жөн гана кокустук болушу мүмкүн эмес. Адамга өзүнүн ысымы жакса, сыймыктануу пайда болуп, шыктанып, дайыма күч-кубат тартуулаап турганын сезет. Психологдордун айтымында адамдын ысымы экинчи бир адамга жакпаса "ээсине" да жакпай калуусу толук мүмкүн. Ал эми өзүнө жакпаган ысымды алып жүргөн адам, өзүнө нараазычылыгы күчөп, сөзсүз ысымын эстегенде терс эмоцияларга кабылат, өзүнө болгон ишеничи азаят, аны башкалар дайым шылдыңдап тургандай сезилет. Ошондуктан наристелерге бериле турган ысым маанилүү гана болбостон, жагымдуу болушу да шарт болуп эсептелет.

Корутунду: Адам ысымы этностук баалуулуктардын катарын толуктап тургандыктан, ар бир кыргызмын деген жаран балдарына кыргызча ысым коюшу керек. Кыргызча ысымдар дайыма баркталып, кадырлоону, улам кийинки муундарга тартууланып турушу шарт. Балага энчилүү ат берүү салты мамлекттик деңгээлде көңүл бурууну талап кылат.

- Кыргыз ысымдары улуттун руханий дүйнөсүнүн күзгүсү экенин белгилөө;
- Кыргыз ысымдарын сактоо жана жайылтуу зарылдыгын үй-бүлөгө милдеттендирүү.

Колдонулган адабияттар:
1. Жапаров Ш. Адам аттары эл байлыгы. – Бишкек, 2009.
2. Досалиева М. Личносттун калыптанышында кыргыз элдик каада-салттардын ролу. / Наука, новых технологий и инновации Кыргызстана. - Бишкек, 2022. №6. - 162-б.
3. Кыргыз кодекси: Публицистикалык басылма / Түзгөн: Уланбек Абдрахманов. – Бишкек, 2015. - 3-б.
4. Муратов А. Балдарга багышталган элдик салттар жана тойлор. – Бишкек, 2015. - 7-б.
5. Мурзакметов А. Кыргыз-өзбек этномаданий жалпылыктары. 60-б.
6. Молдокулова Д.Т. Кыргыздардын салттык жүрүм-туруму. (XIX кылымдын аягы - XX кылымдын башы). – Бишкек, 2016. - 45-б.
7. https://ky.wikipedia.org/wiki/%D0%90%D1%82_%D0%BA%D0%BE%D1%8E%D1%83
8. https://www.facebook.com/apta.kg/posts/%D0%B1%D1%8B%D0%BB%-/1168559417953861/

УДК 94. (575.2)

Өмүрова Жүрсүн Касымбековна
к.и.н. и.о.доц. Института истории и
социально-правового образования
Кыргызского государственного
университета им. И. Арабаева
ул. Раззакова 51а. ozhursun@mail.ru

ИСТОЧНИКИ И ИСТОРИОГРАФИЯ ИССЛЕДОВАНИЯ ДЕЯТЕЛЬНОСТИ ПОЛИТИЧЕСКИХ ПАРТИЙ В СВЯЗИ С ВОПРОСОМ НАЦИОНАЛЬНОСТИ

Omurova Zhursun Kasymbekovna
Candidate of Historical Sciences, Acting Assoc.
Institute of History and Socio-Legal
Education of the Kyrgyz State
University named after I. Arabaev
Razzakov St.,51a ozhursun@mail.ru

THE STUDY ACTIVITIES OF HISTORIOGRAPHICAL SOURCES IN POLITICAL PARTIES CONNECTION WITH THE ISSUE OF NATIONALITY

Аннатоция. В статье освещаются работы ученых, изучающих историю общественно-политических движений и становление политических партий в Кыргызстане в начале 90-х годов, а также мнения ученых, представлявших программы первых общественных организаций социально-этнополитического значения, которые имели национальный характер, боролись за независимость и суверенитет. При анализе отечественных и зарубежных исторических трудов ученые, изучавшие феномен партии с разных точек зрения, отражали исторические факты, различные события и явления, а также опубликовали свои личные взгляды, мнения и предположения в своих работах. В цитируемых работах отмечаются особенности ранних политических, социальных и национальных движений в Кыргызстане, в первую очередь постановки социально-экономических вопросов, деятельность политических партий, требующих безвозмездной передачи земельных участков под строительство частных домов.

Ключевые слова: политическая партия, общественные организации, социальные, экономические, политические проблемы, национальное сообщество, ученые, труды, научные источники

Annotation. The article highlights the work of scientists studying the historical socio-political movements, the formation and establishment of political parties in Kyrgyzstan in the early 90s. And opinions of scientists as well as who presented the programs of the first public organizations of socio-ethnopolitical significance, which had a national character, had fought for independence and sovereignty. Within, analyzing domestic and foreign historical works, scientists who studied the phenomenon of the party from different points of view reflected historical facts, various events and phenomena, and also works in which they had published their personal views, opinions and assumptions. In the quoted sources have highlighted the features of early political, social and national movements in Kyrgyzstan, primarily the formulation of socio-economic issues, the activities of political parties demanding the gratuitous transfer of land for the construction of private homes.

Keywords: political party, public organizations, social, economic, political problems, national community, scientists, works, scientific sources

Опираясь на исторические письменные источники, мы придаем особое значение формированию народного наследия, оставленного нашими предками. Сегодня, при осмыслении процесса исторического развития кыргызского народа в период национального возрождения, возникают разные точки зрения на происходящие исторические события. Одной из важнейших и актуальных проблем на сегодняшний день является определение их места в обществе, путем изучения деятельности некоторых националистических партий из более чем ста политических партий, возникших в условиях демократического общества в Кыргызстане. Конечно, при реализации данного вопроса необходимо проанализировать историографию и источники поднятого вопроса.

В исследовании были проанализированы отечественные и зарубежные исторические работы. Ученые, изучающие явление с разных точек зрения, отражали исторические факты, различные события и явления, а также свои личные взгляды, мнения, предположения. Таким образом, в результате анализа историографии исследуемого вопроса удалось разделить их на следующие группы:

Изучению общетеоретических и политических вопросов способствовали работах зарубежных политологов, например, в трудах таких ученых, как

Т.Гоббс[10] и М. Дюверже[12], институты политических партий и многопартийных систем, становление гражданского общества, его обновление в условиях политических режимов Парадигматическая основа для анализа деятельности Кыргызской Республики. Теоретические и практические аспекты развития политических процессов в Кыргызстане в переходный период базировались на исследованиях, тесно связанных с глобализацией, происходящей в современном мире.

В то же время среди трудов российских и отечественных ученых наиболее важными для научного исследования являются исследования ряда ученых, опубликованные в постсоветский период, отражающие гражданские движения и аналитическую ситуацию в Кыргызстане[11]. Пономороев В.[17] в своих работах они проанализировали социально-политические явления в соседних странах, а также сосредоточились на формировании социальных движений в Кыргызстане.

Таким образом, один из известных историков, изучавший историографию истории Кыргызстана в период 1941-1960 годов, в том числе историографию Коммунистической партии, ее деятельность и цели в обществе, внес большой вклад в науку об истории Кыргызстана, внес большой вклад в науку об истории Кыргызстана [8].

Профессор А. Асанканов поднял вопросы национального самосознания, национальной идентификации, самосознания наций, которые стремительно меняются в результате развития политической, экономической, социальной и культурной[6] сфер общественной жизни, и всесторонне изучил основные факторы, влияющие на развитие национального самосознания кыргызского народа. В пути он затронул роль каждого народа, нации в обществе после обретения независимости, затронул вопросы формирования национального самосознания и самопризнания кыргызской нации и какова роль этих сил в обществе, уделив особое внимание понятиям нации и национальной идеологии и раскрытию их смысла. Исследование автора оказалось полезным в изучении постановки вопроса о национальности в социальных и этнополитических движениях страны и деятельности современных неформальных структур [6].

В работе «Идеологическая ситуация в Кыргызстане и ее будущее» анализируются определения понятий «идеология» и «национальная идеология» и вопросы, связанные с этими понятиями, анализируются вопросы, связанные с государственной идеологией в обществе после утраты коммунистической идеологии, сущность проводимой в отношении нее государственной политики, социальное, экономическое, политическое и духовное развитие государства в переходный период, Особенно важной была работа профессора Э.Ж. Маанаева, который в своей монографии четко изложил свои мысли по стратегическим вопросам будущей модели развития Кыргызстана, которая четко определила направления развития Кыргызстана, а также подтвердил тот факт, что до сих пор государственная

идеология не формировалась при поддержке общественности, а тот факт, что определение «национальная идеология» анализируется в некоторых исследованиях как самостоятельное понятие, является проблемным вопросом времени [14].

Профессор А.Б. Элебаева[22,23] и известный историк, политолог Б.Ж. Бешимов [23] провели аналитический взгляд на гражданские движения в Кыргызстане.

А словарь политической науки, созданный[20] А. Акуновым, Т. Оджукеевой и К. Байболовым для студентов вузов, школьных учителей, круга читателей, интересующихся политикой[3], определяет основные понятия политологии на основе современных политических событий и взглядов Уточнено содержание терминов и сделан акцент на информации о деятельности политических партий, массовых общественных движений в стране. Эти работы являются первыми произведениями, опубликованными на кыргызском языке, которые освещают актуальные вопросы.

Исторически сложилось так, что политологи А. Акунов и М. Керимбаев были первыми, кто изучил радикальные изменения в политической системе в результате осуществления демократии в Кыргызстане, становления многопартийной системы, многообразие политических партий, их значение, содержание и роль в обществе[4] . Р.У. Амираев, Т.Артыкбаев [5]в своей работе они рассматривали партии как организации, осуществляющие конкурирующие политические культуры, а политических лидеров – как главных субъектов процессов формирования демократической культуры.

23-25 мая 1996 года Национальная академия наук Кыргызской Республики презентовала сборник материалов семинара на тему «Современные политические процессы», в котором при анализе политического процесса в Кыргызстане была выявлена одна из важнейших проблем современности - роль политических партий в Кыргызстане и высказана критика того, как развиваются политические процессы [19]. После обретения независимости начался новый этап модели политического развития Кыргызстана (система государственного управления, способ формирования государства и политическая система), с возникновением общественных движений, партий, негосударственных организаций и возвышением их в полноценные политические институты, началом их присутствия в парламенте, многопартийной и партийной структуре. И заметно, что там изменилось.

Проблемы демократических преобразований в Кыргызстане и проблемы переходных и современных изменений в политической системе общества нашли отражение в работе З. Галиевой [9]. В ней также представлены современные взгляды некоторых западных ученых на проблему трансформации общества. Документальное и историческое обращение рассказывают об общественно-политических движениях, партиях, их деятельности, крахе Коммунистической партии в советском строю и демократических переменах в стране, первых шагах в борьбе за независимость, суверенитет, возникновении первого демократического движения в кыргызском обществе, его целях, пути, который оно преодолевает[2].

На сегодняшний день показано несколько диссертаций, посвященных тематической направленности вопроса о партиях в Кыргызстане, посвященных[7] постановке вопроса национальности в общественно-политических движениях, созданных в Кыргызстане в переходный период, становлению новой общественно-политической системы и роли неправительственных организаций в развитии гражданского общества[15]. Асантурова Т.[7] она начала изучать возникновение политических партий и общественных организаций в Кыргызстане в начале 90-х годов XX века и их политическую деятельность. Вместе с тем, автор подробно рассматривает руководство ряда партий и общественных организаций, созданных в начале 2000-х годов, их должности и обязанности в общественно-политической жизни Кыргызстана.

В своей диссертации А.Ш. Абдиккеримов[1] описывает становление первых общественно-политических организаций, движений, общественных объединений, возникших в первые годы независимости Кыргызстана со второй половины 80-х до начала 90-х годов XX века, становление в нем национального вопроса и то, как решался национальный вопрос в этих движениях, про-

деланную ими работу по их реализации, программы этих организаций, программы этих организаций, обращения, решения, принятые на митингах и собраниях. В целом автор акцентирует внимание на событиях начала 90-х годов, акцентируя внимание на развитии общественно-политических движений, их первых решительных шагах.

В области политологии в работе Б.О. Оронбекова[16] всесторонне рассматривается процесс демократизации общества, а также правовые нормы взаимозависимости политических партий, рассматривается роль и место отдельных политических партий в процессе политической трансформации кыргызского общества. Определяются политические особенности становления и институционализации партийной системы в посттоталитарном обществе, изучаются социально-политические условия формирования возникающих общественных движений. При этом определены теоретические аспекты понимания политических партий в переходный период как субъектов политического процесса, описаны факторы, влияющие друг на друга между партийной системой и процессом политической трансформации общества, показаны особенности механизмов «присоединения» и «объединения» партий в процессе демократизации. В целом, в работе основное внимание уделяется потенциальной и реальной роли политических партий в политическом процессе, а также их значению, изучается зависимость их стратегии и тактики от процесса демократизации, а также постоянный рост многопартийности в условиях современного Кыргызстана с учетом тенденций мирового опыта.

В своих мемуарах известный государственный и общественный деятель, академик А. Эркебаев[24] на основе документальных материалов представил новую, ценную информацию о политических событиях 1990-х годов и проанализировал их.

Такие ученые, как А. Элебаева, А.К. Жусупбеков, Н.А. Омуралиев[22], А.М. Сатарбаев[18] раскрывают трагические события на юге Кыргызстана в 1990 году в городах Ош, Узген и других частях региона, причины и уроки этнического конфликта между узбеками и кыргызами. В своих работах авторы изучают действия некоторых национальных движений, возникших на юге, и возникновение в них национальных проблем.

Материалы, опубликованные в СМИ, также считаются важным источником для изучения истории развития независимого Кыргызстана.Кпримеру,входепредвыборных кампаний в следующие газеты поступило 180 обращений: «Кыргыз туусна», «Слово Кыргызстан» - 160, «Эркерк Тоого» - 190, «Асабага» - 240, «Вечерний Бишкек» - 150, «Республика» - 150, «Кыргызская рухуна» - 70, «Аргумент» - 90, «Утро» - 90, «Утро Бишкека» - 100, «Дело No» - 50 раз. [13] В период избирательной кампании предвыборная агитация проводилась с использованием электронных средств массовой информации, встреч с избирателями, публичных дебатов, митингов, демонстраций и шествий с использованием печатных, аудиовизуальных и других агитационных материалов.

Список литературы:

1. Абдикеримов, А. Ш. XX кылымдын 80-жылдардын экинчи жарымындагы 90-жылдардын башындагы Кыргызстандын коомдук-саясий кыймылдарында улут маселесинин көтөрүлүшү [Текст]: Автореф.диссер.на соиск.уч.ст.канд.ист.наук/А.Ш.Абдикеримов.- Бишкек,2011-24 с.
2. Акматов К Окуялар,адамдар (Мин бир күн: Даректүү баян.2-бас.-Б.: «Турар»,2015.- 304б.
3. Акунов, А. ж.б. Политология [Текст]: Кыскача сөздүк / А.А.Акунов, Т.Ожукеева, К.Байболов. – Бишкек: [б.и.], 1996.- 217 б.
4. Акунов, А., Керимбаев, М.К. Многопартийность и демократия в Кыргызской Республике:Историко-политический анализ[Текст]/ А.Акунов, К. Керимбаев. – Бишкек: [б.и.],1999.- 156с.
5. Амираев, Р.У. , Артыкбаев, Т. Политические конфликты: теория и практика [Текст] /Р.У.Амираев, М.Т.Артыкбаев. – Бишкек: [б.и.], 2005-152 с.

6. Асанканов, А. Кыргызы: рост национального самосознания [Текст]/А.Асанканов. - Бишкек: Мурас,1997. - 224 с.
7. Асантурова, Т. История формирования, деятельность и эволюция политических партий и общественных организаций в современном Кыргызстане (1991-2004гг.) [Текст]: Автореф. диссер. на соиск. уч. ст. канд. ист.наук./Т.Асантурова.- Бишкек, 2008.-23 с.
8. Бактыгулов, Ж.С. Историография истории Кыргызстана в период 1941-1960 гг. [Текст] / Ж.Бактыгулов. – Фрунзе: [б.и.], 1990.- 65.с.
9. Галиева, З.И. Политическая трансформация суверенного Кыргызстана [Текст] / З.И.Галиева. – Бишкек: [б.и.], 2007.-180 б.
10. Гоббс, Т. Сочинения [Текст]: в 2-т. /Т.Гоббс. – М.: Мысль, 1989. – Т.1. – 1989. – 621 с., Т.2. – 1991. – 735 с.
11. Губогло, М.Н. Предшественники бурь: Гражданские движения в Кыргызстане [Текст]: К изучению идейно-художественных импульсов современных этнополитических процессов /М.Н. Губогло. – М.: [б.и.], 1991.-167с.
12. Дюверже, М. Политические партии [Текст] /М.Дюверже. – М: [б.и.],2000. – 538 с.
13. Кыргыз Республикасынын Жогорку Кенешинин депутаттарын шайлоо [Текст]: Цифралар жана фактылар. -Бишкек,2001.- Б.56- 137.
14. Маанаев, Э.Ж. Кыргызстандагы идеологиялык кырдаал жана анын келечеги [Текст]/ Э.Ж. Маанаев. – Бишкек: [б.и.], 2012.-134.б.
15. Матикеева, С.К. Институционализация неправительственных организаций в Кыргызстане (1994-2004 гг.) [Текст] /С.К.Матикеева. – Бишкек: «Байтик», 2009. – 176 с.
16. Орунбеков, Б. О. Коомдогу кайра куруу шартындагы саясий партиялар: орду, маңызы, келечеги [Текст]:Автореф.диссер.на соиск. уч. ст. канд. полит. наук / Б.О.Орунбеков. - Бишкек, 2011.-26 с.
17. Пономарев В. «Самодеятельные общественные организации Казакстана и Киргизии 1987-1991гг» [Текст] / В. Понамарев. – М.: [б.и.], 1992.-145 с.
18. Сатарбаев, А.М. «Причины и уроки Ошских и Узгенских событий 1990 года»:Исторический анализ [Текст]: Автореф. диссерт. на соиск. уч. ст.канд.ист.наук/А.М.Сатарбаев. - Бишкек, 2006.-23 с.
19. "Современные политические процессы» [Текст]. – Бишкек: [б.и].- 996.- 17 б.
20. Чиналиев, У.К. Кыргызстан на пути к демократизации: Трансформиция политической системы [Текст] / У.К. Чиналиев. – Бишкек: [б.и.], 2004-265 с.,
21. Чыналиев, У.К. «Политические партии Кыргызстана» [Текст] /У.К. Чиналиев. – Бишкек: [б.и.], 1999.-220 с.
22. Элебаева А.Б. и др. Ошский межнациональный конфликт: социологический анализ» [Текст] / А.Б. Элебаева, А.К. Джусупбеков, А.К., Өмүралиев. – Бишкек: [б.и.], 1992.-112 с.
23. Элебаева, А.Б., Бешимов Б.Ж. Современые гражданские движения в Кыргызстане [Текст]: Аналитический обзор/ А.Б. Элебаева, Б.Ж. Бешимов. – М.: [б.и.], 1991.- 230 с.
24. Эркебаев А. 1990 год: приход к власти А.Акаева[Текст]/ А.Эркебаев. – Бишкек: [б.и.], 1997.-117 с.

ФИЛОЛОГИЯ

УДК: 355.48:82 (575.2)(04)

Кадырманбетова Айнура Күмөновна
башкы илимий кызматкер,
филология илимдеринин доктору
ai.ilim@mail.ru

Ч. АЙТМАТОВДУН СОГУШ ТЕМАСЫНА КАРАТА ЭТИКО-ЭСТЕТИКАЛЫК КОНЦЕПЦИЯСЫ

Кадырманбетова Айнура Күмоновна
главный научный сотрудник,
доктор филологических наук
ai.ilim@mail.ru

ЭТИКА-ЭСТЕТИЧЕСКАЯ КОНЦЕПЦИЯ ТЕМЫ ВОЙНЫ У Ч. АЙТМАТОВА

Kadyrlmanbetova Ainura Kumenovna
Chief Researcher at the Doctor of Philological Sciences
ai.ilim@mail.ru

ETHICO-AESTHETIC CONCEPT OF THE THEME OF WAR IN CH. AITMATOV

Кыргыз Республикасынын Улуттук илимдер академиясынын
Ч. Айтматов атындагы Тил жана адабият институту
Институт языка и литературы имени Ч. Айтматова
Национальной академии наук Кыргызской Республики
Ch. Aitmatov Institute of Language and Literature of the National Academy
of Sciences of the Kyrgyz Republic

Аннотация. Макалада Ч. Айтматовдун согуш темасындагы терең жана көп пландуу чыгармаларындагы этико-эстетикалык концепциясы талдоого алынат. Анын чыгармаларында согуштагы жоокердик эрдиктер эмес, адам өмүрүнүн баалуулугу, кандай кыйынчылык шарт болбосун адамкерчилик сапатты бийик сактоо жолундагы адам рухунун күчтүүлүгү даңазаланат. Айтматовдук образдардын жаралышындагы эпикалык масштабдуулук менен назик лиризмдин тогошуусу акыл-эс деңгээлиндеги кабыл алуу менен катар сезимдик деңгээлдеги кабыл алууга көбүрөөк таасир этери белгиленет.

Негизги сөздөр: Айтматов, согуш, этика, эстетика, концепция, образ, лиризм.

Аннотация. В статье проанализирована этико-эстетическая концепция Айтматова в его многоплановых работах на тему войны. Его произведения прославляют не воинские подвиги, а ценность человеческой жизни, силу человеческого духа в сохранении высокие человеческие качества независимо от сложных обстоятельств. Отмечается, что образы сочетающие эпического масштаба и тонкого лиризма оказывает большое воздействие на восприятие не только на уровне разума, но ина уровнен чувств.

Ключевые слова: Айтматов, война, этика, эстетика, концепция, образ, лиризм

Abstract. The article analyzes the ethical and aesthetic concept concept of Ch. Aitmatov in his deep and multifaceted works on the theme of war. His works reflect not only the exploits of soldiers in war, but also the value of human life, the strength of the human spirit, which allows one to maintain high human qualities despite difficult circumstances. It is noted that the combination of epic scale and subtle lyricism in the creation of Aitmatov's images has a greater impact both on the emotional level and on the intellectual one.

Keywords: Aitmatov, war, ethics, aesthetics, concept, image, lyricism.

Чыңгыз Айтматовдун чыгармачылыгындагы басымдуу орун ээлеген тематикалык багыттардын бири – бул согуш темасы. Бул тема жазуучунун «Газетчик Дзюйо», «Ашым» аттуу алгачкы үйрөнчүк аңгемелеринен тартып, эң соңку «Тоолор кулаганда» романына чейин улам тереңдетилип, улам татаалданып, ырааттуу эволюциялык идеялык-көркөмдүк өсүштө өнүктүрүлүп жүрүп отургандыгын көрүүгө болот.

Дүйнөлүк адабиятта, искусстводо согуш темасына байланыштуу бир топ мыкты шедевр чыгармалар бар. Элдик оозеки чыгармачылыктагы баатырдык эпос, көлөмдүү эпикалык дастандардын дээрлик бардыгы да ушул теманын айланасында жаралган эмеспи. Ал эми улуттук кыргыз адабиятыбыздагы ушул тематикадагы поэзия, проза, драмалык чыгармаларга бир сыйра үстүрт көз жүгүртүп өтө турган болсок, анда да көркөмдүк деңгээли жогору бир топ эле адабий үлгүлөрдүн бар экендигине күбө болобуз. Фронтовик акындар М. Элебаев, Ж. Турусбеков, Т. Үмөталиев, С. Эралиев, С. Жусуевдердин ыр поэмалары, фронтовик жазуучу У. Абдукаимовдун «Майданы», алардын замандаштарынын жана согуштун каарын көргөн кийинки муундагы калемгерлердин толуп жаткан чыгармалары. Аларда согуш ар түрдүү өңүттөн каралды – патриоттук-агитациялык, героикалык пландагы чыгармалардан тартып согуштун адамдардын турмуш-тагдырына, мүнөзүнө тийгизген ар кандай таасирлерин психологиялык өңүттөн көркөм иликтөөгө алган чыгармаларга чейин бар. Анткен менен ошол узун тизмектеги чыгармалардын катарынан теманын ачылыш деңгээли, проблемага карата өзгөчө концептуалдык мамилеси боюнча айтматовдук чыгармалар өзгөчөлөнүп бөлүнүп тургандыгын байкоого болот.

Алгач сөздү жазуучунун биринчи повести «Бетме-беттен» баштайлы. Ооба, Айтматов ушул алгачкы повестинде эле советтик адабиятта биринчилерден болуп согуш качкыны жөнүндө, башкача айтканда, дезертирлик темасына кайрылды. Дүйнөнү фашизмдин кулчулугунан куткарган өлкө катары Совет өлкөсүнүн аброю артып турган ошол даңазалуу мезгил (согуштан кийинки 45–60-жылдар) үчүн, дегеле советтик-коммунисттик идеология көркөм чыгармалардан коллективизм идеясынын, коммунисттик духтун чагылуусун талап кылган мезгил үчүн согуш качкынын тагдыры жөнүндө чыгарма жазыш таптакыр күтүүсүздүк болгону чындык.

Бирок, албетте, повесть аркылуу биз сөз кылмакчы болуп жаткан жазуучунун өзгөчөлүктүүлүгү жөнүндөгү кептин негизи мында, чыгарманын тематикалык-проблемалык жаңы багытында эле эмес. Жаңы теманы да мурдагы тапталган жол менен, көнүмүш ыкка салып чагылдырса болот жана боло келген. Жазуучунун өзгөчөлүгү – өзү менен замандаш акын, жазуучулар көп кайрылган согуш темасын, андагы проблематикалык жаңы багыттарды башкаларга көп окшобогон, өзгөчө идеялык-эстетикалык концепцияда ачып бергендигинде.

20–50-жылдары,андан кийинда советтик адабиятта турмушту, каармандарды карама-каршы талаптуу эки позицияга ачык, так бөлүп сүрөттөө принциби орун алып жана ал принцип боюнча акын, жазуучу, сүрөткердин саясий, таптык позициясы чыгармадан ачык, так көрүнүп турушу зарыл деп эсептелип келгендиги белгилүү. Бул принцип боюнча (ошондой эле формалдык логиканын закону боюнча да) согуш качкыны терс каарман, демек чыгармадагы жазуучунун милдети да, максаты да ал каармандын жек көрүндү образын жаратыш керек, анын «жазасын бериш» керек, аны окуган окурмандын да ага карата жек көрүү сезими ойгонуп, терс каарман жазаланып, адилеттүүлүк орун алгандыгына ыраазы болуп, табасы канышы керек.

Бирок, «Бетме-бетти», Ысмайылдын тагдырын окуп жаткан учурубузда, окуп бүткөндөн кийин деле бизде эмнегедир, мындагы терс каармандын качкындыгына карата бир жактуу жек көрүү (чечкиндүү, «бекем ишенимдүү» (убежденная) жек көрүү деп койсок да болот), күрөшчүл сезим туулбайт (уурулукка барганын күнөөлөп, кечирбей турганыбызга карабастан).

Жайчылык турмушта эч кимге залакасы жок, адал эмгеги менен күн көрүп, келечекке карата үмүт тилеги – энесинин алдында балалык парзын өтөп, ата салтын улап аркасына тукум калтырып бала-чакалуу болуу,

үй-бүлөлүк бакыт жөнүндө гана болуп, андан артык дөөлөттү деле көксөбөгөн адамдын, башкача айтканда, Ысмайылдын жай турмушу капыстан бузулду. Анын жеке турмушуна сырткы, күтүлбөгөн коомдук окуялар суроо-сопкутсуз киришип, оорулуу карыган энеңди ташта, жаңы баш кошкон сүйүктүү жарыңды ташта, жаңы салынып, көп жумушу бүтө элек тамыңды ташта, төрөлө элек тун балаңды ташта, чакырып чайлашууга үлгүрө элек кайын журтуңду ташта, сүйгөн дыйканчылык ишиңди ташта да, колуна курал алып, ата-бабаң тааныпбаган жерге душман менен согушууга жөнө, ажалың болсо өлөөрсүң, аман калсаң кайрылып кайра келээрсиң деди. Ысмайыл буга макул болгусу келген жок, өлгүсү келген жок, качкынга айланды. Өз башынын амандыгын алакчылайм деп качкындыктын ит көрбөгөн азабын көрдү, жакындарын азапка салды. Турмушка болгон сүйүүсү, адамдык ар намысы уучтан сарыгып түгөнгөн суудай күндөн күнгө кемип жок болуп баратты. Согуштан башын калкалап жүргөн Ысмайылдын кышкы чилдеде суук үңкүрдө, кезээрип ачка болуп көргөн азаптозогун, үй-бүлөсүнө салган түйшүгүн (биринчи ирет-те моралдык-психологиялык түйшүгүн) абдан таасирлүү баяндаган реалдуу-элес-түү эпизоддорду окуп отуруп, окурман Ыс-майылдын коомдук парздан баш тарткан өзүмчүлдүгүн жек көрүүдөн мурда, биринчи планда, адамдардын жай турмушунун та-бигый агынын бузуп, жашоосуна бүлүк салган согушту жек көрөт; согушу жок бейпил турмуштун баасын түшүнөт; жан алгыч согуштун фонунда өмүрдүн баркын (болгондо да дезертирдин мисалында) түшүнөт; согуш бир башталса, повестте сүрөттөлгөн табийгаттын катаал кышкы чыкыроон суук, буюккан бороон, борошо, тоо-тоолордун башына салаңдаган киргил туман, асмандын бетин чылк каптаган киргил булуттар, кайыктырган караңгы түндөр сыяктуу өбөктөгөн карыдан бешиктеги балага чейин (повесттеги Ысмайылдын энеси, баласы, Байдаалынын кат күткөн, ач-жылаңач балдары) текши камтып, кыйноого салаары, мындай алааматтан жеке башын корголотуп, качып кутулуу дегеле мүмкүн эместигин түшүнөт. Анан ушулардан кийин барып Ысмайылдын, Сейденин кимдиги таанылат. Башкача айтканда, бул чыгармада биринчилик орунда көркөм иликтөөгө алынган негизги объект СОГУШ. Автор согуш аркылуу АДАМдарды эмес, а адам аркылуу СОГУШ эмне экендигин тааныгысы жана тааныткысы келет... Натыйжада, автор зор чеберчилик менен согуштун жексур образын, жексур портретин тартууга жетишкен.

Мекенди коргоо, Ата журтка кызмат өтөө – бул албетте, ыйык иш. Мекендин сакчылары, эл тынчтыгын коргоочулар катары бардык заманда эл өзүнүн азамат уулдарын тарбиялап келишкен. Элди чет душмандардан коргогон баатыр уулдардын эрдиги дастан болуп даңазаланып, муундан муунга айтылып калган. Мекенди коргоо идеясынан «Манас» өңдүү улуу дастан, «Курманбек», «Жаныш-Байыш», «Эр Солтоной» сыяктуу баатырдык кенже эпостор жаралган. Азыркы, өнүккөн цивилизацияга чейинки (чек аралардын тактальып, мамлекеттер аралык жалпы маалыматтуулук, эл аралык макулдашуулар, эл аралык коомдук уюмдар ж.б. активдешкенге чейинки) мурдагы заманда жашоо үчүн күрөшүү, ар бир уруу, улут, мамлекет өз эркиндигин жана көз карандысыздыгын сактап туруу үчүн бир топ эле катаал маанилүү «Жоо аяган жаралуу» деген сыяктуу макалдар да жаралган.

Бирок, заман өзгөрүп, турмуш өзгөрүп, аң-сезим, түшүнүктөр жаңыланган сайын турмуштун тигил же бул көрүнүшүнө карата мамиле, көз караштар да өзгөрүүсү керек тура. Сөз болуп жаткан согуш темасы жөнүндө айтсак, элдик эпос, дастандарыбыз жаралган көчмөндүк-жоокерчилик замандын идеялык-этикалык-эстетикалык талаптары бүгүнкү глобалдык масштабдагы илимий-техникалык прогресс заманынын искусстводогу согуш темасына карата талаптарына туура келбестиги өзүнөн өзү айкын. Анын үстүнө согуш жана тынчтык проблемасы боюнча «чейин» жана «кийин» деп так ажыратуунун талап кылган, тарыхтын эсинен чыккыс Хиросима жана Нагасаки окуясы сыяктуу өтө катаал, кайрымсыз фактылар да бар.

Бул окуя, тарыхты «чейинки» жана «кийинкиге» бөлгөн чек, адамзаттын согуш жөнүндөгү түшүнүгүнө чукул бурулуштуу өзгөртүүлөрдү киргизүү менен эле чектелип

калган жок, саясатта, мамлекеттер аралык мамилелерде тескери натыйжалуу «кансыз согуш» (холодная война), ядролук жарыша куралдануу деген сыяктуу тирешкен атаандашуучулукту да пайда кылды ж. б.. Булар эми согуш темасынын саясий, социалдык-философиялык маселелери.

Адабиятка келе турган болсок, согуш темасынын көркөм иштелишинде да «чейин», «кийинди» белгилей турган адабий чек маселесине кайрылышка туура келет. Бүткүл өмүрүн, чыгармачылык, илимий, публицистикалык, коомдук ишмердигин согуштун кыйраткыч жексур жүзүн ачууга жумшап келген жазуучу, адабиятчы, публицист, коомдук ишмер Алесь Адамович өзүнүн «О современной военной прозе» (М., 1981), «Война и деревня в современной литературе» (Минск, 1986) эмгектеринде: «Бул чек – Лев Толстой, анын согуштук чындыгы, адамдык чындыгы» – экендигин белгилейт. А. Адамович оюн андан ары өнүктүрүп, Мекен коргогон баатырларга дайым даңк, бирок согуштун чыныгы жүзүн көрсөтмөлүүлүк үчүн жасалган ооз көптүрүүлөр, куру кайрат менен шөкөттөлгөн шаңдануулар эмес, ошол эле баатырдык иштерди коштогон өмүрдүн кымбаттыгын, аялуулугун, шириндигин, өлүмдүн коркунучун сездирген чындыктуу эпизоддор ачаарын гениалдуу, реалист жазуучу Л.Толстой өзүнүн согуш темасындагы гениалдуу чыгармалары менен далилдеп, классикалык үлгүлөрдү калтыргандыгын сөз кылат, мисалдарды келтирет. Ал эми XX кылымдагы Биринчи дүйнөлүк согуштун түздөн-түз катышуучулары болгон Хемингуэй, Ремарк сыяктуу жазуучулардын антимилитаристтик чыгармаларын Толстойдун жазуучулук гуманисттик традицияларынын логикалык уландысы катары карасак болот. «Көңүл чөгөт муундун» («потерянное поколение») өкүлдөрү Хемингуэй менен Ремарк өз чыгармаларында согушту дегероизациялап, согуш – түпкүлүгүндө адамдарга жана адамгерчиликтүүлүккө каршы көрүнүш экендигин жакшы ачып беришкен. Албетте, алар империалисттик басып алуучулук согуштун катышуучулары болгон. Ал эми совет адабиятындагы «согуштук» («военная») адабият негизинен Ата Мекендик согушка байланыштуу жаралган. Бул, албетте, согушка карата «каармандардын» мамилесин өзгөртөт. Ошентсе да согуш деген согуш...

Совет адабиятындагы согуш тематикасынын тагдыры менен талабы, тереңи менен бийиги, дурусу менен бурушу Ч. Айтматовдун «Фудзиямадагы кадыр түн» драмасында эң жакшы ачып берилген.

Драманын сюжетин уюштурган негизги окуя, негизги конфликттик кырдаал драмага өзү катышпаган Сабыр аттуу каарманга, анын согуш жөнүндөгү ырларына байланыштуу өнүктүрүлөт. Драмада катышкан каармандар: Мамбет, Досберген, Исабек, Иосиф Татаевич, Айша-апа, Алмагүл, Гүлжан, Анварлардын адамдык-каармандык образдары Сабырдын «Добулбас үнү өчкөндө» аттуу реквием поэмасындагы согуштун курмандыктарына арналган ааламдык кошогуна («вселенский плач по человеку в том мировом солдатском реквиеме») карата мамилелери аркылуу тереңдетилип, айкындалат [4].

Драманын идеялык-тематикалык мазмуну жөнүндө айта турган болсок, ал көп катмарлуу, татаал. Анда жолдоштордун өз ара адамдык мамилелерине негизделген нравалык-этикалык проблемалар коомдук системада орун алган жалган ураанчыл позицияга таянган жасалма шаңдануучулук, саясатка ыңгайлашкан жанбакты жалган философиячылдык, мамлекеттик репрессиялык мажбурлоолордун кесепеттүү таасирлери сыяктуу социалдык-саясий проблемалар «Канткенде адам уулу адам болот?» деген жалпы адамзаттык философиялык проблемалар менен өз ара ажырагыс карым-катышта образдуу сюжеттик-композициялык өнүгүшкө ээ болгон.

Курдаштарынын эскерүүлөрүнө караганда драмадагы көрүнбөгөн каарман Сабыр фашизмдин баскынчылыгына кыжырданып, досторун согушка барабыз деп үгүттөйт. Беш дос бешөө тең он жетиге толуп-толбой өздөрү суранып согушка аттанышат. Согушта эрдиктерди да көрсөтүшөт, тарбиячы эжейи Айша-апа алардын командиринен алкыш кат да алат, гезитке да макталып чыгышат. Согуштан кайтып келип Сабыр менен Исабек филфакка, Мамбет менен Өсүпбай (Иосиф Татаевич) тарых факультетине, Досберген агрономдуктун окуусуна киришет. Сабыр менен Исабек согуш мезгилинде эле ыр жазып жүрүшчү. Согуштан кийин Сабырдын көз карашында, о.э. ушундан улам анын

чыгармаларынын – идеялык багытында өзгөрүүлөр болот. Анын «Эзелтен чечилбеген улуу талаш» аттуу ыры журналга басылат, «Добулбас үнү өчкөндө...» аттуу поэмасын жаза баштайт. Бул поэманын идеясы тууралуу достор арасында катуу талкуу, талаш жүрөт. Сабырдын ошондогу ырлары, поэмасы жөнүндө достордун пикири бүгүн да талаштуу. Чыгармадан үзүндү келтирели:

Исабек. С боями достигли государственной границы. Все было хорошо. Как ликовали. Мы, как радовались, что земля наша отныне очищена от захватчиков на веки веков. А дальше... Это мое субъективное мнение, навязывать не собираюсь... Мне показалось, что настроение Сабура как-то изменилось. Однажды он прочитал нам совершенно несвойственные для него стихи. Это было начало поэмы. Я сейчас точно не помню, но смысл их такой: «Я устал от войны, я устал от зрелища кровопролитий. И теперь, когда Родина освобождена, были бы крылья, назад бы улетел в родной Алатау...». И так далее. Грустные лирические излияния.

Алмагуль. Что ж тут такого совершенно понятные человеческие чувства. Исабек. Не спеши, Алмагуль. Все не так просто.

М а м б е т. Я не мог понять, почему он написал эти стихи...

Мы освободили нашу землю. Но это же был не конец. Борьба за нашу Родину переросла в историческую миссию освобождения народов Европы от фашизма. Ведь не мог же он этого не умница, честнейший парень, патриот? Откуда такой чуждый духу его поэзии аморфный пацифизм? Я говорил ему: ты пойми, Сабур, история так устроена. Чтобы уничтожить войну, надо идти войной...

Гульжан. А он что, не соглашался, что ли?

Мамбет. Да нет, он не спорил. Но однажды сказал: «А ты представляешь, чего это будет стоить, скольких жизней и скольких страданий». «Это неизбежно, сказал я ему. История предоставила нам один путь - сражаться до полной победы, чего бы нам это ни стоило». «Да, согласился он, ты прав». И в то же время писал поэму. Не спал, урывал каждую минуту. Постарел даже как-то... Поэма называлась «Только смолкнет набат... »

Только смолкнет набат,
Поднимаются тени убитых.
И толпою незримой
Бесшумно шагают ко мне.
Что же мне им сказать?
Каким словом утешить
Тех, что погибли
На этой гигантской войне?
-
Смерть их всех уравняла.
Просто люди.
Убитые люди.
Каждый сын человеческий.
Нет ни маршалов, ни рядовых.
Что же мне им сказать?
Собравшимся вместе,
Средь которых уж нет
Ни своих, ни чужих,
Кем задумана свыше
Судьба поколений,
Где пределы страданий
В море людском?
Что же мне им сказать,
Собравшимся вместе?
И не все ли равно им
В мире ином?..

Ну и так далее. Это были его раздумья. Ему, глубокому, честному художнику, потрясенному увиденным на войне, хотелось ответить на мучившие его вопросы очень большого порядка... Каждую новую главу он приносил к нам читать.

(...)

Исабек. Да, конечно. В идейном смысле поэма Сабыра была сомнительной, если не ошибочной.

Идеясы ката, «шектүү» бул поэмасы үчүн Сабыр окуудан чыгарылып, камалып кетет. Баарынан кызыгы, бул поэма эч жерде жарыялана элек болчу, аны Мамбет, Исабек, Досберген, Өсүпбай төртөөнө Сабыр өзү окуп берген, төртөөнөн башка эч ким окуган да эмес. Мамбет: «Сенин поэмаң – өткөндү эңсегендик, саясий ката» деп сындап, Сабыр экөө мушташканга чейин барат. Исабек гезитке досунун саясий катачылыгын, чыгармачылык адашууларын сындаган макала жазат. Сабырдын жаңылыштыгы боюнча маселе караган коомдук жыйынды университеттин коомдук иштерине активдүү катышып жүргөн Өсүпбай башкарат. Жыйында Досберген да өз оюн (Сабырдын «катачылыгын») айтууга аргасыз болот. Бул окуялар согуштан кийинки сталиндик репрессиянын экинчи толкуну учурунда болот. Кийин Са-

быр акталып, бошотулат. Бирок, турмуштан жана досторунун көңүлү сынган Сабыр чыгармачылыкты таштап, ичкиликке берилип кетет. Досбергендин аялы Алмагүл «Фудзияма» деп ат коюп алган бийик чокуда эс алып отурушкан достор канчалык Сабыр жөнүндө сөздөн качышкан менен ал жөнүндө эскербей коё алышпайт. Анын үстүнө Айша-апа да колдун беш манжасындай болгон беш достун арасынан өзгөчө баалаган окуучусу Сабыр жөнүндө унчукпай коё албайт эле. Күчтүү таланттын ээси боло турган Сабырдын кейиштүү тагдырын эскерүү менен катар, «ага ким күнөөлүү?» деген маселеден улам достор арасында талаш пикир туулат. Бул талаштын жүрүшүнөн ошондой эле Сабырдын чыгармачылык багыты, идеясына карата ар түркүн позициядагы көз караштар айкындалат. Эң негизгиси, драмада алдыда биз сөз кылып келе жаткан негизги темабыз – согуш темасындагы карама-каршылыктуу проблемалар туурасында маселелер көтөрүлгөндүгүндө.

Төрт каарман – төрт позициянын ээси. Ал эми согуш жөнүндө чыныгы сөз да, чындык да Сабыр тарапта.

Алгач Мамбеттин позициясы жөнүндө. Мамбет, жогоруда үзүндүдө келтирилгендей, мурда Сабырдын поэмасынан катачылыкты көргөн. Бул биресе ашкере романтизацияланган, идеялизацияланган советтик саясаттын идеологиялык тарбиянын таасири, биресе жаштык-курчтук, тажрыйбасыздыктан, биресе жеңиштин делөөрүткөн дымагынын таасиринен улам ошондой болгон. Кийин, тактап айтканда, окуя өтүп жаткан учурда Сабырдын «Эзелтен чечилбеген улуу талаш» («Канткенде адам уулу адам болот?..») аттуу ырына Иосиф Татаевич (Өсүпбайдын): «Менимче бул ырда маселе өтө абстрактуу коюлган. Мезгилдин жышаанасы сезилбейт» деген оюна Мамбет: «Ыр мага ушул турушу менен кымбат. Бүткүл адам баласына орток ой» (3-том, 44-бет) деп каршы чыгат. Ал эми анын согуш жөнүндөгү поэмага карата позициясы кыргызча вариантта ачык эмес, бүдөмүк берилип калган. «Менин кечиримсиз күнөөм – жанагыдай саясий айып тагып, түшүнбөстүгүм экен. Көрсө, ошондо чыгармачылык жол издеп, өзү менен өзү жакалашып, изденүүнүн азап-тозогунда жүргөн турбайбы.» (453-б.) «Биз заманды жаратсак, заман бизди жаратты» (456-б.) деген сыяктуу кейиген же кош маанилүү сөздөр. Мамбеттин позициясы драмынын орусча вариантында ачыгыраак, тагыраак. Мамбеттин сөздөрүнөн:

«... Это были его раздумья. Ему, глубокому, честному художнику потрясенному виденным на войне, хотелось ответить на мучившие его вопросы очень большого порядка...; ... Как же я смел бросить в лицо такие обвинения ему, другу, поэту, который именно там, на фронте, постиг всю глубину и трагичность человеческого бытия. Он пытался выразить великую вечную истину о человеке. В этом была его уязвимость, но в этом отражает же была и его сила...К сожалению я понял это слишком поздно... [1].

Экинчи позиция – Исабектин позициясы жөнүндө. Эң бир татаал, талаштуу позиция ушунуку. Бекеринен Исабек акын, жазуучу, чыгармачыл интеллигенциянын мүчөсү эмес. Ал саясаттын көрсөтмөлөрүн илгиртпей түшүнүп, аны өтө элпектик менен ишке ашырууну өзүнүн акындык-граждандык милдети катары түшүнөт. Сабырга окшогон бөтөнчө, өзгөчөлүктүү көз караштагы акын-жазуучулар манжа менен саналчу, сейрек, жеке көрүнүш. Эгерде Сабыр Мамбеттин «Сен акын катары түз жолуңдан адаштың» деген пикирине «Көркөм өнөрдө сызып койгон түз жолдор жок, сенин ченемиң мага туура келбейт» деп жооп бергениндей, чыгармачылык өз алдынчалуулукту жактаган, эстет-индивидуалист акын болсо, прагматик жазуучу Исабек өмүр бою мамлекеттик көрсөтмөлөрдүн чийининен чыкпаган мактоо, даңктоого толгон чыгармаларды жазып, том-том китептерин чыгарып келет. Исабектин сөзүнө көңүл буралы: «Биздин жеңиштин даңазасын ырдоонун ордуна, каяктагы бир калпыс ойлорду айтып туруп албадыбы... Көркөмдүгү күчтүү болгону менен, ички түшүнүгү талаштуу болуп калды. «Арамдыкты адамдык менен жеңе албайсың, согушту согуш жеңет, бул чындыктан четке чыгып турууга эч кимдин укугу жок» деп айттым ага» (3-том, 450-бет).

Үчүнчү позиция Досбергенге таандык. Эң эле кайдыгер бейтарап, ошол эле учурда принципсиз позиция. Табиятынан ак көңүл, бетке айтма Досберген Сабырдын адам катары артыкчылыгын билет жана баалайт. А бирок ал искусствого да, илимге да, саясат-

ка да турмуш-тиричиликчил, керектөөчүл позициядан гана мамиле кылат. Аны келечек да, өткөн чак да, түбөлүктүү жалпы адамзаттык проблема деген кеңири түшүнүктөр да кызыктырбайт, алар үчүн башын оорутку-су келбейт. «Сабырдын ал ырлары тууралуу кандай ойлойсуң деп азыр сурасаңар бар эмеспи, мына ак дасторкон турат, башымды көп оорутпагыла дээрим ачык. А кезде болсо, унчукпай кутулганды туура көргөм. Чакырып алып сураса, бирдеме айтат элек дечи. Жөнү жок жулуна бериш, кудай билет, туура болот беле, же... Ал мезгил өзү катаал мезгил болчу.» (3-том, 452-бет). Чын-чынына келгенде, жөн салды, жайынча эле айтылгансыган Досбергендин бул сөздөрүндө да бир топ маани – мезгил чындыгы жана актануунун жүйөөсү жатат. «Кудай билет, туура болот беле, же...» дегениндей, балким достордун бирөө-жарым Сабырдын ак экендигин айтып, жазып бийликке кайрылганда, Сабырды куткармак түгүл, «саясий жактан идеялаш, таламдаш» деп өздөрү да кошо камалып кетиши мүмкүн эле. Ошол эле жерде Досбергендин сөзүндө айтылып тургандай, «ал мезгил өзү ошондой катаал болчу.»

Төртүнчү позиция. Эң коркунучтуу жана залалдуу позиция Өсүпбайга же Иосиф Татаевичке таандык. Өсүпбай мансапкор адам. Мансап үчүн уят-сыйытын, досторун сатып жиберүүгө даяр, кылмыш жасоодон тартынбай турган адам. Ал үчүн «...Чындык, боорукерлик, мээрмандык... Мунун баары – абстрактный гуманизм... Христианшина» (3-том, 430-бет). Турмуштук принциби – «дайыма өз позициясын бекемдеп, өз бактысы үчүн шарт түзүү» (Өсүпбайдын өз сөздөрүнөн). Ал эми Сабырга карата мамилеси: «... алиги өз башына балээ болуп түшкөн поэмасына менин эч кандай тиешем жок. Айтаарым ушул. Болбосо, эмне үчүн ал жумурай журттан акылдуу, көктөн түшкөн кеменгер болуп көрүнгүсү келди? Андай ырлар, азыр өзүң айткандай, менин сагынычыма да, кубанычыма да жат көрүнүш.» (446-б.); «...Ырларынын өзү тескери болчу. Менин эркиме койгондо, мындайларды мен азыр да жакын жуутпас элем...» (452-б.).

Исабек жан тынчтыгы үчүн чийинден чыкпоону жактагандардан болсо, Өсүпбай саясаттын камчысын чаап, чийинден чыккандарды жазалоочул-«кужурмөндөрдүн», жасоолдордун катарынан. Мамбет, Исабек, Досбергендер согушта көргөндөрүн, курман болгондорду эстеп кайгырышы мүмкүн. Ал эми Иосиф Татаевичке мындай нерсе таптакыр жат. Бир кездеги досу Сабырдын талкаланган тагдырына кайдыгер болгон сыяктуу эле, согуштун курмандыктарына кейип-кепчүүнүн эмне зарылдыгы бар деп ойлойт. Ал бүгүн согушту анын катышуучусу катары коомдо өз баркын көтөрүү, урматталуунун себеби катары эстөөнү гана унутпайт.

«Фудзиямадан» кийин согуш темасына түздөн-түз байланыштуу «Эрте жаздагы турналар» (1975), «Деңиз бойлой жорткон Ала-Дөбөт» (1977) повесттерин жазды. Жазуучунун Жер шарына сырттан туруп «космикалык» көз караштан кароо, адамдарга алардын бир боор мекен жайы болгон бул планетага өтө аёолуу, кылдат мамиле кылуу зарылдыгы жөнүндө «масштабдуу» сөз айтуу аракети дал ушул «...Ала-Дөбөттөн» башталат. Бул чыгарма жанры боюнча, чыгаан адабиятчы айтматовтаануучу Георгий Гачев таамай аныктагандай, повесть-притча.

Айтматовдун чыгармачылыгын 60-жылдардын башынан тартып үзгүлтүксүз системалуу изилдеген окумуштуу повесть жөнүндөгү талдоосун адеп эле чыгыш притчасынан баштайт. Чыгыштын бир падышасы аалымдарды чогултуп алып, адам жашоосунун маңызын түшүндүргөн китеп жазгыла деп буйруйт. Жылдар өтүп, аалымдар ага 20 томдон турган китеп алып келишет. Муну окуп чыгышка өмүрү жетпесин билген падыша кыскартып жазууну тапшырат. Дагы жылдар өтүп 5 томдук, акыры 1 китеп болуп кыскарат. Ал китепти ханга алып келишкенде хан өлүм алдында жаткан. Ошондо хандын суроосуна жашоонун маңызы: «Төрөлдүм, жашадым, кыйналдым, өлдүм» деген төрт сөзгө сыйдырылып жооп берилет. Г. Гачев повестте да айтматовдук ой ошол сыңары жерине жеткире абстракцияланган дейт [5]. Кийин жазуучу өзү дагы бул көркөм абстракциясын айкындап «биз баарыбыз бир кайыктабыз – а сыртта аалам чексиздиги» деп айткан.

Повестте кабат-кабат метафора. Деңиз жана аны бойлоп чуркаган Ала-Дөбөт = космос мейкиндиги жана космос мейкиндигинен ала боор топтой көрүнгөн Жер планетасы; деңизде (= космос мейкиндигинде)

сүзгөн кайык (= жер) жана андагы чоң ата (Орган карыя) + ата, ага (Эмрайин, Мылгун) + бала (Кириск) = улуу муун + орто муун + кичүү муун = өткөн чак + учур чак + келечек. А эгер өткөн чак (улуу муун), учур чак (орто муун) өз кызыкчылыгын гана ойлоп же чеч-кинсиздик кылып келечек үчүн кам көрбөсө анда өткөн чак да, учур чак да, келечек да жок. А эгер алар «суу» талашып (кайыкта) мушташа баштасачы?.. – Айтматов ушинтип жер үстүндө тынчтыкты сактоо жөнүндөгү өзүнүн ааламдык ойлорун бир ирет притчалык формага салып айтты.

«Ала-Дөбөттөн» кийин «Кылым карытаар бир күн» романы жазылды. Романдын жанрдык талабына ылайык бул чыгармада демейки айтматовдук ойдун көп катмардуулугу, сюжеттик көп пландуулук андан ары өөрчүтүлөт. Согуш проблемасы бул романда көркөм чагылдырууга ээ болгон көп проблемалардын бири. Уруучулук доордогу согуштун курмандыгы Найман эненин трагедиясы, герман-совет согушунан кийинки советтик-югославиялык саясий тирешүүчүлүктүн курмандыгы болгон Абуталиптин трагедиясы, ага параллель сүрөттөлгөн Чыңгыз хандын согуштук жортуул учурундагы окуя жана илимий-техникалык прогресс заманындагы согуштук кырдаалды баяндаган жарым фантастикалык метафора – бул жазуучунун согушу жок коом жөнүндөгү кыялы. Анда «Паритет» деп аталган космостук станцияда иштеп жаткан эки космонавт башка бир планеталыктардын жиберген байланыш сигналдарын кабыл алышып, алар менен байланыш түзүп, алардын планетасына келип кетүү жөнүндөгү чакырыктарын кабыл алышат. Ал планеталыктардын жетишкен илимий бийиктиги, жогорку маданияты жана идеялдуу коомдук түзүлүшүнө суктанышкан космонавттардын жерликтерге жиберген билдирүүлөрүндө төмөндөгүдөй маалыматтар айтылат:

«Бирок таң кала турган бир нерсе: булар мамлекет деген эмне экенин, курал-жарак деген эмне экенин, согуш деген эмне экенин билишпейт экен. Илгерки тарыхында, балким, согуш да, мамлекет, акча дегендер да жана аларга байланыштуу коомдук мамиленин башка категориялары да болгондур, анысын так айта албайбыз, бирок азыр ушу мезгилде зордук-зомбулуктун институту болгон мамлекет, күрөштүн өзүнчө бир формасы болгон согуш деген түшүнүктөрдү булар таптакыр элестете алышпайт. Биздин Жердеги басылбаган көп согуш тууралуу айтып берсек анда биздин адамзат жоругу макоолук же маселе чечүүнүн айбанчылык түрү болуп көрүнөр беле деп ойлойбуз.

Булардын турмушунун уюштурулуш калыбын биз жердиктер ойлоо стереотибибиздин кесепетинен түшүнө бербейбиз, же таптакыр түшүнө албайбыз.

Булар күрөшүүнүн бир түрү болуп эсептелчү согуш дегенди планеталык коллективдүү аң-сезимден биротоло жоготкон деңгээлге жеткен экен. Ошондон улам цивилизациянын бул формасы кыял-санаа жетчү аалам аймагында эң алдыңкы цивилизация болуу керек» [2].

Жер жүзүндө тынчтык үчүн согушка каршы туруу идеясы жазуучунун соңку романдарында да улантылат. «Кассандра тамгасы» романынын сюжеттик-образдык системасы аркылуу жер бетин ок-дарыга шыкап бүткөн жарыша куралдануу жарык дүйнөгө келүүнү каалабаган кассандро-эмбрион көрүнүшүнүн башкы себептеринин бири экендиги тастыкталат. Ооба, душман басып келсе, Мекенди чет душмандардын тепсендисинен сактоо керек, аларга каршы туруу керек. Бул айныксыз түшүнүктүү нерсе. Бирок, Мекендин коргоочуларын тарбиялоодо негизги басым белгисиз, же белгилүү душманды жек көрүүгө үйрөтүү эмес, а биринчи иретте жоокерди өз Мекенин жана мекендештерин сүйүүгө, урматтоого адамкерчиликке, адам өмүрүн, туулган жердин ыйыктыгын, кооздугун баалоого тарбиялаш керек экен. Себеби, согуш өртүн тутандыруучулар адам өмүрүн баалабаган, адамгерчилиги аз, ач көз, өзүмчүл таш жүрөк адамдардын арасынан чыгат экен. Анын үстүнө бардык адамдар, бардык мамлекеттер өз кызыкчылыктарын гана ойлоп «душманды кыр, жогот, өлтүр» деген гана саясатты жүргүзө беришсе, жер үстүндөгү тынчтык, бардык адамдардын бейпилдикте жанаша жашоосу жөнүндө, адам өмүрүн сактоо, сыйлоо, камкордук көрүү сыяктуу жалпы адамзаттык гуманисттик идеяларды, «өлтүрбөнү!» ким айтат?..

Качан гана каршылашкан бардык тараптардан «өлтүрбө!» идеясы колго алынып, бу-

зулгус ыйык эрежеге айланганда гана согуш коркунучу жок болот экен.

“Ар бир адам, ар бир мамлекет ушул принципте тарбияланса жана жашашса коом алда канча таза болуп, адамзаттын өнүгүшү дагы бир топ алдыга кетерине жазуучу да, каарман да терең ишенет” [3].

Согуш – түпкүлүгүндө, жашоонун түбөлүктүүлүк мыйзамына карама-каршы көрүнүш.

Согушу жок, согуш коркунучу жок жашоо жөнүндөгү алдыдагы узак мезгилге, келечекке багышталган Чыңгыз Айтматовдун пацифисттик жазуучулук эстетикалык идеалы «Адам жана Дүйнө» жөнүндөгү дүйнөлүк окурмандардын түшүнүмдөрүнө өзүнүн оң таасирин тийгизип, сапаттуу жылыштарды алып келсин деген оптимисттик тилекте теманы аяктайбыз.

Колдонулган адабияттар:

1. Айтматов Ч. Собрание сочинений: В 7-ми томах. Т. 4. – М., 1998. – стр. 399- 401-б.
2. Айтматов Ч. Чыгармаларынын сегиз томдук жыйнагы. Төртүнчү том. – Бишкек, 2008. – 111-б.
3. Акматалиев А. Аалам, Адам жана Жаабарс. Адабий изилдөө. – Бишкек, 2006. – 76-б.
4. Восхождение на Фудзияму. Пьеса. – В книге: Айтматов Ч. Собрание сочинений: В 7-ми томах. т. 4. – Москва, 1998. – стр. 400.
5. Гачев Г. Чингиз Айтматов. (В свете мировой культуры). – Фрунзе, 1989. – с. 317.

УДК: 392 (575.2) (04)

Ыйсаева Нурзина Токторбековна
Ч. Айтматов атындагы Тил жана адабият институтунун
Айтматовтаануу борборунун башчысы,
филология илимдеринин кандидаты

МАХМУД КАШГАРИНИН "ДИВАНИ ЛУГАТ АТ-ТҮРК" СӨЗДҮГҮНДӨГҮ УЛУТТУК КААДА-САЛТКА БАЙЛАНЫШТУУ АЙРЫМ ТҮШҮНҮКТӨР
(балага байланыштуу ырым-жырым, ишенимдер боюнча)

Ыйсаева Нурзина Токторбековна
Руководитель центра Айтматоведения Института языка и литературы им. Ч.Айтматова

НЕКОТОРЫЕ ПОНЯТИЯ СВЯЗАННЫЕ С НАЦИОНАЛЬНЫМИ ТРАДИЦИЯМИ В СЛОВАРЕ "ДИВАНИ ЛУГАТ АТ-ТҮРК" МАХМУДА КАШГАРИ
(по обычиям и обрядам связанные с ребенком)

Yisaeva Nurzina Toktorbekovna,
Head of the Aitmatology Center of the Department of Kyrgyz Literature, Institute of Language and Literature named after Ch.Aitmatov, Candidate of Philological Sciences

SOME CONCEPTS RELATED TO NATIONAL TRADITIONS IN THE DICTIONARY "DIVANI LUGAT AT-TURK" BY MAHMOUD KASHGARI
(according to the customs and rituals associated with the child)

Аннотация. Бул макалада Махмуд Кашгаринин «Дивани лугат ат-түрк» аттуу сөздүгүндө балдарга байланыштуу чагылдырылган улуттук каада-салттар, ырым-жырымдар жана ишенимдер иликтенет. Орто кылымдардагы түрк элдеринин турмуш-тиричилиги, бала тарбиясына карата мамилеси, фольклордук жана маданий элементтери сөздүктөгү мисалдар аркылуу ачылып берилет. Өзгөчө кыргыз элинин салт-санаасы менен байланышкан түшүнүктөрдүн мааниси жана алардын бүгүнкү күндөгү улуттук иденттүүлүктөгү орду баса белгиленет.
Негизги сөздөр: Махмуд Кашгари, Дивани лугат ат-түрк, каада-салт, ырым-жырым, бала тарбиясы, бешик, Умай эне, түрк дүйнөсү, фольклор, түркология, кыргыз маданияты, салттуу түшүнүктөр

Аннотация. В статье рассматриваются национальные обычаи, ритуалы и верования, связанные с детьми, представленные в словаре Махмуда Кашгари «Дивани лугат ат-тюрк». Особое внимание уделяется воспитанию детей, бытовым традициям, культурным и фольклорным элементам тюркских народов средневековья. Анализируются понятия, имеющие параллели в кыргызской традиционной культуре, раскрывается их значение и актуальность в современном контексте национальной идентичности.
Ключевые слова: Махмуд Кашгари, Дивани лугат ат-тюрк, традиции, обряды, воспитание детей, колыбель, Умай эне, тюркский мир, фольклор, тюркология, культура кыргызов, традиционные представления.

Abstract. This article explores the national customs, rituals, and beliefs related to children as reflected in Mahmud Kashgari's dictionary *Divani Lugat at-Turk*. Special focus is given to child-rearing practices, traditional daily life, and cultural and folkloric elements of the medieval Turkic peoples. The study examines child-related concepts that have parallels in Kyrgyz traditional culture and highlights their significance and relevance in the context of contemporary national identity.
Keywords: Mahmud Kashgari, Divani Lugat at-Turk, customs, rituals, child upbringing, cradle, Umai Ene, Turkic world, folklore, Turkology, Kyrgyz culture, traditional beliefs.

Орток түрк тарыхый-адабий мурастары түрк тилдүү элдердин тарыхын, маданиятын изилдөөгө өзгөчө булак боло турган баалуу эмгектер экендиги баарыбызга маалым. XI кылымдагы баалуу эмгектердин бири Махмуд Кашгаринин "Дивани лугат ат-түрк" энциклопедиялык сөздүгү Кашкар жана Жети-Суу аймагында жашаган түрк урууларынан жыйналган 8000 ден ашык сөздөрдөн турат. Махмуд Кашгаринин өзүнүн сөзү менен айтканда: "Мен түрк, түркмөн, өгүз, чыгыл, ягма, кыргыздардын шаар, кыштак, жайлоолорун көп жыл бою кезип чыгып, алардын сөздөрүн, макал-лакаптарын жыйнадым... Ар биринин тилдериндеги сөздөрдүн маани-маңызы мага жат эмес эле, тескерисинче алар менин дилимде орун алган. Мен аларды укмуш иретке келтирип, жөнөкөй жеткиликтүү тартипке салдым..." – дейт. Бул эмгекте накыл сөздөр, кара сөз менен жазылган көркөм чыгармалар, макал-лакаптар, арткы тамгасы уйкашып келген ырлар, тамсилдер берилип алфавитке са-лынып, ireттелген. Кылымдар алмашып, тарыхтын катаал сыноосунан өтүп, 10 кылымга жакын убакыттан бери уникалдуу эмгек катары түрк элдеринин окумуштуулары гана эмес, түрк элдерине кызыккан дүйнөлүк илимпоздордун ар тараптуу изилдөөлөрүнө обьект, факт-материал болуп келген бул эмгектен түрк урууларынын тили, фонетикасы, орфографиясы, орфоэпиясы, лексикологиясы, морфологиясы, синтаксиси дегеле тилдик фактыларды, ошону менен катар этнографиялык, фольклордук, географиялык жана тарыхый мүнөздөгү маалыматтарды табабыз.

Бүгүнкү күндөгү түрк уруулары ар бирибиз бул энциклопедиядан өзүбүзгө тиешелүү маалыматтарды издейбиз, аларды табабыз, изилдейбиз. Кыргыздар тууралуу төмөнкүдөй маалымат берилет: "Хирхиз" деген бир урууга жолуктум, алар таруу, гүрүнч, төө этинен башка ургаачы кой, эчки жана башкалардын этин жешет. Алардын өздөрүнчө туткан жолдору, пикирлери, жана сыйынчу жайлары бар, бир жылда бир нече майрамдары бар, белгилери көк, түштүк тарапты карап намаз окушат, алардын жерлеринде жырткыч айбанаттар көп...".

Дүйнөлүк тюркологияда "Сөздүк" тууралуу илимий баалуу пикирлерди айткан белгилүү түрколог окумуштуулардын эмгектерине таянуу менен кыргыз илиминде дагы бир топ окумуштуулар өз эмгектерин сөздүктү изилдөөгө арнады. Алсак, тарыхчылар Өмүркул Караев, Тынчтыкбек Чоротегин, тилчи-окумуштуулар Жээналы Шериев, Мамыр Толубаев, Таалай Токоев, Кубат Кошмоков, Ишенбек Султаналиевдер сөздүктү кыргыз тилине которуу иштеринде чоң эмгек жасашса, Токтосун Акматов, Сүйүмкан Өмүралиева, Баяман Усманбетов, Ибраим Абдувалиев, Гүлжамал Жаманкулова, жаш окумуштуулардан Гүлгаакы Жунушалиева ж.б. тилдик изилдөөлөрдү жүргүзүшсө, адабиятчылар Качкынбай Артыкбаев, Абдылдажан Акматалиев, жаш окумуштуу Абдимиталип уулу Нурсултан "Сөздүктөгү" айрым түрк элдеринин фольклордук элементтерин, лирикалык маанайдагы ырларды, эпикалык баяндарды, адабий жанрларды "Манас" эпосу, фольклордук чыгармалар, акындар чыгармачылыгы жазна жазма адабияттын айрым жанрлары менен салыштырып өз ойлорун ортого салышкан. Акын жазуучулардан Түгөлбай Сыдыкбеков, Чыңгыз Айтматов, Өскөн Даникеев, Казат Акматов, Бексултан Жакиевдер убагында өз пикирлерин да жазып калтырышкан.

Жыл өткөн сайын бул эмгекке кызыгуу артып, улам жаңы сырлары, улам жаңы кырлары ачылып, изилдөөлөр үзгүлтүксүз жүргүзүлүп келет. Изилдөө багытында албетте, азербайжан жана түрк окумуштууларынын эмгектери өзгөчө орунда турат.

Чынындаэлесөздүкменентаанышкандан кийин андагы маалыматтар, түшүнүктөр түрк дүйнөсүнүн улуттук сүрөтүн көз алдыңа келтирет. Өзгөчө орто кылымдагы түрк элдеринин каада-салтына, ырым-жырымына, ишенимдерине байланыштуу бир топ маалыматтар, фактыларды аласың.

Кыргыз элинин күнүмдүк жашоо-тиричиликте колдонгон элдик каада-салттары тарыхый булактардан сырткары "Манас" баштаган элдин оозеки чыгармачылыгында, акындар чыгармачылыгында, ошондой эле жазма адабиятында кеңири көркөм сүрөттөлгөн. Албетте, орто кылымдагы орток-түрк

адабий мурастары дагы орто кылымдагы кыргыздардын айрым түшүнүктөрү, ишенимдери, дүйнөгө болгон көз карашы тууралуу бир топ маалымат алууга булак болот.

"Сөздүктө" балага байланыштуу айрым түшүнүктөр тууралуу тарыхчы, окумуштуу, профессор Тынчтыкбек Чоротегиндин 1987-жылы "Ленинчил жаш" гезетасынын 28-ноябрындагы санына чыккан "Кылым карыткан оюндар" деген аталышта "Сөздүк" боюнча жазган уланма б.а. сандан-санга кеткен макаласынын бир бөлүгү чыккан. Анда окумуштуу балдарга арналган оюндар тууралуу жазып, сөздүктөгү кездешкен айрым түшүнүктөрдү чечмелеп берет, алсак, "чик турды", "чик-бөк" деген түшүнүктү – чүкө оюндарына, "Оглан бүзишти" – деген сүйлөмдү балдар байге түшүп мелдешти, "кобзашты" – деген түшүнүктү комузда кол ойнотуп жарышуу, мелдешүү деп музыкалык маданиятка байланыштуу оюн катары чечмелейт. Тарыхчы, окумуштуу Тынчтыкбек Чоротегиндин Махмуд Кашгаринин "Дивани лугат ат-түрк" сөздүк-энциклопедиясы боюнча жүргүзгөн изилдөөсү кыргыз илиминдеги эле эмес бүтүндөй тюркология илиминдеги барандуу эмгек катары баалуу деп айтсак болот. Бул изилдөөдөн Махмуд Кашгаринин өмүрү, доору, мурасы анын "Диванындагы" Борбордук жана Ички Азиянын аймагындагы түрк элдеринин этнографиясы боюнча баалуу илимий жыйынтыктарды аласың. Жалпы эле Караханиддер доорундагы маданий, илимий жана руханий жетишкендиктер тууралуу изилдөөлөргө багыт бере турган илимий булак болуп саналат.

Бала тарбиялоого түрк элдери анын ичинде кыргыздар өзгөчө көңүл бөлүшкөн. Үй-бүлө күткөндөн кийин ар бир адамдын алдындагы негизги милдеттеринин бири өзүнөн кийин туяк калтырып, татыктуу тарбия берип тукумун улоо. Баланы жашынан ата-энеге күйүмдүү, бир тууганга кайрымдуу, элпек, сылык, боорукер, чыйрак, эрки күчтүү, акылдуу, патриот, жоомарт, жоопкерчиликтүү тарбиялоого умтулушкан. Эзелтеден элибизде балага байланыштуу мыкты ырлар, поэмалар, макал-лакаптар, түрдүү ырым-жырымдар, каада-салттар сакталып келет. Алсак ар бир түрк элинде балага арналган, кыргызда "Бешик ырлары", казакта "Бесик жыры", татарларда "Бишек жырлары", азербайжандарда "Лайла", түрктөрдө "Нинни" ырлары кеңири кездешет. Алардын ар башка элде, ар башка тилде ырдалса да негизги мааниси бир, эненин балага болгон чексиз сүйүүсү, мээрими, ак тилеги, келечекке болгон үмүт-максаттары камтылган.

Бир аз үзүндү келтирели:

Кыргызда: Алдей-алдей, ак бөпөм,
Ак бешикке жат, бөпөм.
Кунан койду сой, бөпөм,
Куйругуна той, бөпөм.
Алдей, балам, ыйлаба,
Апакеңди кыйнаба.

Казакта: Элди, бөпем, ак бөпем,
Ак бесикке жат, бөпем.
Астыңа терлик салайын,
Үстиңе токым жабайын.
Ауылдап кеткен апаңды
Издеп кайдан табайын?
Жылама бөпем, жылама,
Ата-екеңди кинама!

Азербайжанда:
Лайлай атам баласы,
Айым-гүнүм парасы.
Мэн сэнэ гурбан олум.
Гөзүм агы – карасы.
Гөйчек балам, а лайлай
Чичек балам, а лайлай.

Түрктөрдө: Нинни десем бени якар
Бешигинде гүллер кокар
Кётү сөзлер хатыр йыкар
Нинни явружагым нинни.

Түрк элдеринин балдар фольклорундагы эң көп кездешкен бешик ырлары жаңы төрөлгөн наристени бешикке салып терметүүдө ырдалган.

"Махмуд Кашгаринин сөздүгүндө" бешикке байланыштуу төмөнкүдөй маалыматтарды алууга болот:

1318. "бишик үкрилди" – бешик термелди же терметилди

1410. "урагут бишик үкриди" – аял киши бешик терметти

1010. "улагут углын бишиктен йурды" – аял уулун бешиктен бошотту.

Бешикке карата кыргыздарда ар кандай ишеним, ырым-жырымдар бүгүнкү күнгө

чейин пайдаланылат. Айрым мисалдарды келтирсек:

“Бешикке баланы оң жагынан бөлөйт”

“Бешикке баланы саларда, бешикти, шимекти майлайт”

“Бешикти аттабайт”

“Бешикти бут менен жылдырбайт”

“Бешикти бут менен терметпейт”

“Бешикти жабуусуз калтырбайт”

“Бешикти экөөлөп көтөрбөйт”

“Бешикти экөөлөп терметпейт”

“Куру бешикти терметпе” – ж.б.

Бешик – ыйык буюм катары эсептелип, анда жарык дүйнөгө келген наристе жатат деп, баланын тазалыгы, ден-соолугу үчүн кам көрүп, ойдогудай өсүшү үчүн бардык камкордугун жасап, аздек тутушкан. Бешик көчүп-конууга да ыңгайлуу болгон.

48. “умайга табынса угул болор” – умайга (умай энеге) табынса, уул болор. Төрөткө ким жардам берсе ал уулдуу болор. Аялдар муну жакшылыкка жоруйт. Умай эне – кыргыздардын салттуу сыйынуусу, ислам дини тараганга чейин түрк элдеринин сыйынуусундагы негизги колдоочуларынын бири. Жаңы төрөлгөн наристенин, аялзатынын, төлдүн жана түшүмдүүлүктүн, коломтонун колдоочусу. Кыргыздардын түшүнүгүндө Умай эне аялдарды, балдарды, үйдү, укум-тукумду колдогон. Жаңы төрөлгөн наристени бешикке бөлөөрдө “Бешик ээси бек карма, Умай эне уйку бер” деп суранышкан. Эмчи-домчу, бүбү-бакшылар төрөт учурунда же баланы эмдегенде Умай энеге кайрылышып, “Менин колум эмес, Умай эненин колу” дешкен.

Бардык элдерде кездеше турган балага арналган ырым-жырымдар, салттык жөрөлгөлөрдү атасак, балага кырк күн болгондо “кыркын чыгаруу”, “бешикке салуу”, бир жашка чыкканда “тушоо кесүү”, 3-5-жашка келгенде “сүннөт тою”, андан кийин эрезеге жетсе “үйлөнүү тою” белгиленет. Түрк элдеринде бул каада-салттар ирети менен ичинен айырмаланган ыры-жырымдары менен ишке ашырылат. Ар бир кубанычтуу той албетте, баланын кең келечеги, жакшы адам болуп өсүшүнө тилек айтып, “бата берүү” менен коштолот.

“Сөздүктө” дагы ***“углан арытты” – уул бала отургузулду деген түшүнүк да берилген.*** Эркек бала 3-5 жашка чыкканда наристеликтен балалык баскычка өткөндө, мусулманчылыктын ырымы менен “колун адалдоо”, “сүннөткө отургузуу” өткөрүлөт. Кыргыздарда отургузууну устат кишилер баланын колуна жото жилик карматып, көзүн таңып, өз ырымын жасашып:

“Колуң адал болсун!

Атанын алтын казык изи бол,

Ак шумкардын курч мизи бол.

Азамат бол, эр бол,

Ааламдагы шер бол!” – деген тилек менен коштолгон.

Ошондой эле баланы суук көздөн, жаман сөздөн сакташ үчүн дагы түрк элдери анын ичинде кыргыздар ар кандай ырымдарды пайдаланышат. “Сөздүктө” ***“екит” деген түшүнүк берилет – көз тийүүдөн сактануу үчүн балдардын бетине сүйкөлүүчү бир түрдүү дары. Бул дары запран жана ошол өңдүү нерселер кошулуп жасалат.*** Ал эми кыргыздарда баланын чекесине казандын көөсүн сүртүп, көз тийбесин, кирине кирбесин деп ырым кылышкан. Мындан сырткары баланы суук көздөн, жаман сөздөн сакташ үчүн ар кандай ишеним, ырым-жырымдарды да пайдаланышкан. Алсак:

“Баланын кийимине ак дана мончок тагат”

“Баланын кийимине аюунун тырмагын тагат”

“Баланын кийимине бөрүнүн тишин тагат”

“Баланын жуулган кийимдерин түнү ай-жылдызга көрсөтпөйт”

“Баланын кыркы чыкмайынча сыртка алып чыкпайт”

“Баланын кыркын чыгарганга чейин анын атын толук айтып чакырбайт” ж.б.

Жыйынтыктап айтканда, “Түрк тилдер сөздүгүнө” материал топтоодо Махмуд Кашгари кыргыз урууларына көбүрөөк аралашып, кыргыздардын жашоо-шартына, турмуштук өзгөчөлүктөрүнө, жашаган жерине байланыштуу түшүнүктөрдү, маалыматтарды көп киргизген. Сөздүктү окуганда анда балдарга арналган салт, ырым-жырымдар гана эмес, адам баласы төрөлгөндөн баштап көзү өткөнгө чейин коштоп жүргөн каада-салт, ырым-жырымдар боюнча түшүнүктөр арбын кездешкенин көрөбүз. Мындан сырткары

улуттук тамак-ашка, улуттук кийим-кечекке, кол өнөрчүлүккө, дагы башка ишеним-түшүнүктөргө токтолууга болот. Айта кете турган нерсе кыргыздын каада-салты, үрп-адаты, ырым-жырымдары, ишенимдери "Манас" эпосунда, кыргыздын элдик оозеки чыгармачылыгынын бардык үлгүлөрүндө көркөм чагылдырылган. Кыргыз окумуштууларынын алдында чоң милдеттер турат деп ойлойм. Башка түрк элдериндеги изилдөөлөргө караганда бизде изилдөөлөр азыраак, себеби түп нуска менен таанышуу, аны которуу иштери бир аз кечигип жасалгандыгында десек болот.

Жыйынтыктап айтсак, бул эмгектен жалпы түрк элдеринин тарыхын, маданиятын, этнографиясын, этнопедагогикасын, философиясын, нумерологиясын, астрономиясын ж.б. изилдөөлөргө факт-материалдарды табууга болот. Махмуд Кашгаринин "Дивани лугат-ат түрк" эмгеги орто кылымдагы баалуу илимий-практикалык, маданий мурас катары улам кийинки муундарга түбөлүккө кала бермекчи!

Пайдаланылган адабияттар:

1. Махмуд Кашгари. Түрк тилдеринин сөздүгү. 1-том/Которгондор: Таалай Токоев, Кубат Кошмоков. Баш сөзүн жазган Абдылдажан Акматалиев. – Бишкек: Avrasyapress, 2011. – 906 бет.
2. Махмуд Кашгари. Түрк тилдеринин сөздүгү. 2-том/Которгондор: Таалай Токоев, Кубат Кошмоков. – Бишкек: "Avrasyapress" басмасы, 2012. – 592 бет.
3. Махмуд Кашгари. Түрк тилдеринин сөздүгү. 3-том/Которгондор: Таалай Токоев, Кубат Кошмоков. – Бишкек: Avrasyapress, 2013. – 680 бет.
4. Махмуд Кашгаринин "Түрк тилдеринин сөздүгү" аттуу улуу мурасындагы макал-лакаптар, ырлар, кошоктор / Түзгөн: Кубатбек Кошмоков. – Бишкек, 2014. – 314 бет.
5. Чоротегин Тынчтыкбек. Махмуд Кашгари Барсканинин "Дивану лугати т-түрк" эмгеги – түрк элдеринин тарыхы боюнча көөнөргүс булак: Илимий басылыш. – Бишкек: "Турар" басмасы, 2017. – 376 бет.
6. Классикалык изилдөөлөр жана тексттер: Жусуп Баласагын. Махмуд Кашгари /Түз.: А. Акматалиев, Г. Орозова. – Бишкек: "Полиграфбумресурстар" басмаканасы, 2018. – 544 бет.
7. Жаманкулова Г. Махмуд Кашгаринин диваны жана баяндоочтун трансформацияланган формалары. – Бишкек: "Бийиктик" басмасы, 2011. – 256 бет.
8. Каада-салттар, ырым-жырымдар. 20-том /Баш сөзүн жазган Н. Ыйсаева. Түзгөндөр: А. Акматалиев, Н. Ыйсаева. – Б.: "Принт-экспресс" басмаканасы, 2016. – 558 бет.
9. Кыргыздын улуттук маданияты / Түзгөн: К. Жусупов, Ж.Бакашева, К. Иманалиев, М. Өмүрбай уулу. – Бишкек, 2012. – 972 бет.
10. Абдимиталип уулу Нурсултан. О некоторых фольклорных элементах в словаре Махмуда Кашгари "Дивани лугат-ат түрк"/ Вестник Ошского государственного университета. – 2023. - №2. – стр. 99-104. https://cyberleninka.ru/article/n/o-nekotoryh-folklornyh-elementah-v-slovare-mahmuda-kashgari-divan-lugat-at-turk/viewer

–

УДК: 821:801.73

Кыдыр Төрали Едилбайулы
Казакстан Республикасынын Илим жана жогорку билим берүү министрлигинин
илим комитетине караштуу М.Ауэзов атындагы Адабият жана искусство институту,
Алматы шаары, Казакстан Республикасы, филология илимдеринин кандидаты,
жетектөөчү илимий кызматкер

XIV-XVI КЫЛЫМДАРДА ТҮРК АДАБИЙ ТИЛИНДЕ ЖАЗЫЛГАН АРБАИН ЖАНРЫНЫН ӨЗГӨЧӨЛҮКТӨРҮ

Кыдыр Торали Едилбайулы,
Институт литературы и искусства им. М.Ауэзова при Комитете науки Министерства науки и высшего образования Республики Казахстан, г.Алматы, Республикак Казахстан,
кандидат филологических наук, ведущий научный сотрудник

ОСОБЕННОСТИ ЖАНРА АРБАИН, НАПИСАННОГО НА ТЮРКСКОМ ЛИТЕРАТУРНОМ ЯЗЫКЕ В XIV-XVI ВЕКАХ

Kydyr Torali,
M. Auezov Institute of Literature and Art of the Committee of Science of the Ministry of Science and Higher Education of the Republic of Kazakhstan, Almaty, Republic of Kazakhstan,
candidate of philological sciences, leading researcher

FEATURES OF THE ARBAIN GENRE, WRITTEN IN THE TURKIC LITERARY LANGUAGE IN THE XIV-XVI CENTURIES

Аннотация. Динди көркөм сөз менен жайылтуу өзгөчө мүнөзгө ээ. Ислам негиздери менен ишеним шарттары адабий чыгарма катарында каралганда гана чыныгы руханиятка айланат. Ушул маселеге көңүл бурган акындар адабият аркылуу Куран аяттарын, пайгамбарыбыздын хадистерин даңазалоону көздөшкөн. Ошондуктан ислам цивилизациясынын алкагында чыгарма жазган араб, перс, түрк акындары Мухаммед пайгамбардын хадистерин көркөм сөз менен жеткирип турушкан. “Менин хадистеримден кырк хадисти мусулмандарга жеткирген адам бейишке ээ болот” деген пайгамбарыбыздын хадисин бекем карманган акындар Алланын Элчисинин осуяттарын кийинки муунга жеткирүүгө аракет кылышкан. Натыйжада орто кылымдарда кеңири тараган арбаин жанры пайда болгон. Араб, перс жазуучуларын айтпаганда да, Имам ад-Дин Насими, Мухаммад Физули, Хазини, Алишер Навои сыяктуу түрк дүйнөсүнүн акындары пайгамбарыбыздын тандалган кырк хадисин ыр түрүндө жайлтышкан. Алтын Ордо бийлигинде жашаган Махмут Кердери проза түрүндө кырк хадис жазган. Кердери бул эмгегинде хадистердин ички мазмунун ачууга аракет кылган. Орто кылымдарда пайда болгон бул салт 20-кылымдын башына чейин уланат. Ббул макалада XIV-XVI кылымдарда түрк адабий тилинде жазылган арбаин жанрынын өзгөчөлүктөрү талданат.

Негизги сөздөр: орто кылым, ислам адабияты, диний-дидактикалык, хадис, жанр, арбаин, поэзия, салттын уланышы

Аннотация. Особое место занимает передача религии через художественную литературу. Основы ислама и условия веры перерастают в истинную духовность только тогда, когда они продвигаются как литературные произведения. Поэты, обратившие внимание на эту сторону, хотели воспевать стихи Корана и хадисы Пророка через литературу. Поэтому арабские, персидские и тюркские поэты, написавшие произведения в рамках исламской цивилизации, хотели передать хадисы Пророка Мухаммеда художественным словом. Поэты, твердо

придерживавшиеся хадиса Пророка: «Кто передаст мусульманам сорок хадисов из моих хадисов, обретет рай», пытались донести до следующего поколения заповеди Посланника Аллаха. В результате возник жанр арбаин, широко распространенный в средние века. Не говоря уже об арабских, персидских писателях, поэты тюркского мира, такие как Имам ад-Дин Насими, Мухаммад Физули, Хазини и Алишер Навои, в стихах передали сорок избранных хадисов Пророка. Махмут Кердери, живший в Золотой Орде, написал сорок хадисов в прозе. В этом произведении Кердери попытался раскрыть внутреннее содержание хадисов. Эта традиция, появившаяся в средние века, продолжалась до начала XX века. В данной статье анализируются особенности жанра арбаин, написанного на тюркском литературном языке в XIV-XVI веках.

Ключевые слова: средневековье, исламская литература, религиозно-дидактическая, хадис, жанр, арбейн, поэзия, продолжение традиций

Abstract. A special place is occupied by the transmission of religion through fiction. The foundations of Islam and the conditions of faith develop into true spirituality only when they are promoted as literary works. The poets who drew attention to this side wanted to glorify the verses of the Quran and the hadith of the Prophet through literature. Therefore, Arab, Persian and Turkic poets who wrote works within the framework of Islamic civilization wanted to convey the hadith of the Prophet Muhammad with an artistic word. The poets, who firmly adhered to the hadith of the Prophet: "Whoever gives Muslims forty hadiths from my hadiths will find paradise," tried to convey the commandments of the Messenger of Allah to the next generation. As a result, the arbain genre emerged, which was widespread in the Middle Ages. Not to mention Arab and Persian writers, poets of the Turkic world, such as Imam al-Din Nasimi, Muhammad Fuzuli, Khazini and Alisher Navoi, conveyed forty selected hadiths of the Prophet in verse. Mahmut Kerderi, who lived in the Golden Horde, wrote forty hadiths in prose. In this work, Kerderi tried to reveal the inner content of the hadith. This tradition, which appeared in the Middle Ages, continued until the beginning of the twentieth century. This article analyzes the features of the arbain genre, written in the Turkic literary language in the XIV-XVI centuries.

Key words: Middle Ages, Islamic literature, religious and didactic, hadith, genre, arbein, poetry, continuation of traditions.

Ислам дүйнөсүндө арбаин үлгүсүндө араб тилинде алгач эмгек жазгандардын бири — Мухи ад-Дин Абу Закария Яхия ибн Шараф ан-Навави (1233-1278). Ал «Аль-арбаин ан-Навави», б.а. «Нававинин кырк хадиси жыйнагы» аттуу эмгегинде исламдын негиздери тууралуу пайгамбарыбыздын кырк хадисин топтоп берген.

Навави эмгектин киришүүсүндө Абдолла ибн аль-Мүбарак, Мухаммед бин Аслам ат-Туси, аль-Хасан бин Суфйан ан-Насаи, Абу Бакир аль-Ажурри, Абу Бакир Мухаммед бин Ибрахим аль-Исфхани, ад-Даракутни, аль-Хаким, Абу Нугаим, Абу Абд ар-Рахман ас-Сулами, Абу Сагид аль-Малини, Абу Оспан ас-Сабуни, Абдолла бин Мухаммед аль-Ансари, Абу Бакир аль-Байхаки сыяктуу хадис таануучулар да арбаин үлгүсүндө эмгек жазганын баяндаган [1, 3-б.].

Ошону менен жогоруда аты аталган окумуштуулардын кээ бири – дин негиздерин, кээ бири – Алла жолундагы согуш (жихад), дагы бири – диндарлык, дагы бири – адеп, бири – хутбага байланыштуу кырк хадисти бир тартипке келтирип жазыш чыккандарына токтолот [1, 4-б.].

Имам Нававидеги алгачкы хадис ниетке арналган. Анда автор бул хадисти келтирет: «*Момундардын амири Абу Хафс Омар ибн аль-Хаттаб (Алла ага ыраазы болсун): «Алланын элчиси (с.а.с.): «Чын маанисинде, амалдар тек гана ниетке байланыштуу жана ар бир кишиге ниет кылганына тиешелүү. Ошондуктан кимде-ким Алла менен анын элчисине карай конуш алмаштырса, анда Алла жана анын элчиси үчүн конуш алмаштырган (болуп саналат), ал эми кимде-ким мал-дүнүйө табуу же бир аялга үйлөнүү үчүн конуш алмаштырса, ал ошол нерсесине конуш алмаштырган (болуп саналат)», – дегенин уктум», – деген*» [2, 8-б.].

Имам Навави бул хадисти кимден алганын да белгилейт: «*Бул хадисти хадис илими боюнча аалымдардын алдыңкысы Абу*

Абдуллах Мухаммед ибн Исмаил ибн Ибрахим ибн Мугира ибн Бардизбах аль-Бухари жана Абул Хусейн Муслим ибн аль-Хажжаж ибн Мүслим аль-Қушайри ан-Найсабуринин хадис китептеринин эң ишенимдүүлөрү катары саналган «Сахихтарында» келтирген»[2, 8-б.], Негизинен, Имам Бухари менен Имам Мүслимдин эмгектеринен алганын баяндаган. Нававидин ишенимдүү нускалардан эң тандалмалуу хадистерин гана алганы белгилүү.

Перс тилдүү элдер да арбаин жанрынын өнүгүшүнө өз салымдарын кошту. Ахмет Нишапури, Аслам Туси, Муайийад Кураши, Хаким Нишапури, Абу Убайда Хирауи, Абу Абд ар-Рахман Сулами, Абу Хамид Газали, Абу Нагим Исфахани, Абу аль-Хасан Фарси, Абу Аббас Журжани, Абу аль-Футух Хамадани, Абу Омар Тебризи, Шихаб ад-Дин Сухрауарди, Фахр ад-Дин Рази, Абд ас-Самад Тебризи, Шамс ад-Дин Амули, Абу Тахира Хожанди, Жалал ад-Дин Даууани сыяктуу аалымдар арбаин үлгүсүндөгү чыгармаларын араб тилинде жазышкан.

Ал эми Кожа Абдолла Ансари, Абу Хафс Насафи, Ибрахим ибн Хасан Рабити, Мухаммед ибн Хусейн ибн Ахмет Халифа Нишапури, Шейх Алу ад-Даула Симнани, Саж ад-Дин Тафтазани, Мир Саид Али Хамадани, Хусайн Уаиз Кашифи, Нур ад-Дин Абд ар-Рахман Жами сыяктуу каламгерлер перс тилинде жазышкан эмес. Алардын кээ бири пайгамбардын кырк хадисин проза үлгүсү менен жазса, экинчи бири поэзия формасында жазышкан [3, 4-б.].

Диний адабиятты изилдеген А.Гузел араб тилинде 250, перс тилинде 50дөн ашык жазылган чыгармалар менен эмгектер кырк хадис, башкача айтканда, арбаин үлгүсүндө жарыкка чыкканына көңүл бурган [4, 565-б.].

Ф.А.Камолов «Арбаинат» үлгүсүндө жазылган чыгармаларды тематикасына карай философиялык, суфийлик адабият деп үчкө бөлүп кароого болорун айтат [3, 5-б.].

Ал философиялык арбаиндин мисалы катарында Ибн Арабидиндин эмгегин, ал эми суфийлик арбаин катарында Ахмет ибн Мухаммед ибн Ахметтин (1022-ж. дүйнөдөн өткөн) кырк суфийдин өмүр баянына байланыштуу жазылган эмгегин, а эми адабий арбаин деп макама үлгүсүндө жазылган чыгармаларды атоо керектигин белгилеген [3, 7-б.].

Ф.А.Камоловдун мында «арбаинат», тактап айтканда, «кырктар» деп, пайгамбар хадистерин гана эмес, ошону менен бирге, кырк тема кандай бөлүмдөрдөн турган чыгармаларды да жалпылап алганын байкоого болот. Орто кылымда кырк бөлүмдөн же баптан турган чыгармалар көп кездешет. Мисал катарында, Алтын Ордо мезгилинде (XIII-XV кк.) жазылган анонимдик «Сираж аль-кулуб» («Жүрөктөр чырагы») аттуу чыгармада кырк суроо-жооп берилгенин карасак болот. Ошентсе да, бул чыгармада пайгамбардын хадистери тууралуу эмес, диний көз караш менен таанымга байланыштуу маселелер көтөрүлгөн. Ошондуктан биз бул чыгарманы арбаин, башкача айтканда, кырк хадис жанрынын чегинде карай алабыз.

Арбаин жанрына Мухаммед пайгамбардын кырк хадиси кара сөз менен (түшүнүк берилген, талданган) же ыр трүндө жазылган чыгармалар гана кирерин баса белгилейбиз.

Мухаддистердин (хадис таануучу аалымдардын) эмгектери, негизинен, диний-канондук мазмунда жазылган. Башкача айтканда, алар пайгамбардын хадистерин өзгөртпөстөн, кошумчалабастан ошол калыбында жеткирүү максатын көздөшкөн. Ошондуктан хадисти жеткизүүчүнүн аты-жөнү толук берилген. Ал аркылуу пайгамбардын үлгүлүү сөздөрүн кийинки урпакка өзгөрүүсүз жеткирүү максатын көздөгөн.

Динди чыныгы канондук тексттер (Куран, хадис) аркылуу жайылтуу менен бирге аны көркөм чыгарма катарында жайылтуу жолу да бар. Алсак, Орто кылымдагы акындар исламды көркөм сөз менен жайылтууга күчаракеттерин жумшашакан.

Башка диний-адабий жанрларды жаратуучулар Абд ар-Рахман Жами, Алишер Навои, Мухаммед Физули сыяктуу акындар пайгамбардын кырк хадисин ыр менен жазып жайылткан. Алар Алланын элчисинин ыйман, ихсан маселелерине байланыштуу айткан сөздөрүн *кыта, рубаи* сыяктуу ыр формалары аркылуу берүүгө аракет кылышкан.

Пайгамбардын кырк осуятын перс тилинде ыр түрүндө жазган акындардын бири – Абд ар-Рахман Жами (1414-1492 жж.). Анын «Чехел хадис», башкача айтканда, «Кырк хадис» деп аталган поэтикалык чыгармасында пайгамбардын осуяттары кыта ыр түзүлүшү менен берилген. Бул чыгарма

эл арасына «Арбаин», «Арбаина хадис», «Таржума-е арбаин», «Таржума-е чехел хадис», «Хадис-е шариф» деген аттар менен тараган. Ал бул чыгармасын арабча билбеген элдерге түшүнүү үчүн персче жазганын айтат.

Пайгамбардын «Палван – кара күч эмес, тескерисинче, өз напсисин учурунда тыя билген адам» («*Лайса аш-шадиду бисир'ати иннама аш-шадид уа аль-лазина йамлику нафсаһу инд ад-газаби*»), – деген хадисин Жами мындай берген:

Палван эмес ал – кара күч ээси,
Палвандык башкча өлчөндү.
Палван ачууланган кезинде
Өз напсисин тыя билет [5, 13-б.].

Пайгамбардын бул хадисин Алишер Навои мындай баяндайт:

Эмес ал палван өз кадырын,
Башынын үстүнө алып жүрөр.
Палван, муну бил, ачууланса,
Өз напсисин тыя билер [6, 6-б.].

Устазы Абд ар-Рахман Жаминин үлгүсү менен чыгарма жараткан Алишер Навои да пайгамбардын кырк хадисин ыр менен берүүнү көздөгөн.

Ал ошол чыгарманын «Ыр саптарынын жазылыш себеби» («*Сабаб-е талиф-е манзум*») деген бөлүмүндө персче арбаин үлгүсүндө чыгармалардын жазылганын, эми түрк адабий тилинде жазылыш керектигине токтолгон:

Перс тилдүүлөр маанисине жетип,
Бул бакыттан түрктөр кур жалак эле.
Каалaдым, бул эл (түрк) да
Бул бакыттан бош калбасын деп [6, 3-б.].

Пайгамбардын хадистерин өз тилинде сүйлөтүүнү каалаган Навои Алланын элчисинин «Адам баласы картайганы менен эки нерсеси ошол калыбында кала берет: ач көздүк менен чексиз арман» («*Йашибу ибну адама уа ташуббу фиһи хислатани аль-хирсу уа тул аль-амали*»), – деген хадисин мындайча баяндалган:

Адамзатка канчалык жакшы болсо да
Картайган сайын бардык иште адал.
Эки пейил, бирок, жигиттей болор:
Бири – ач көздүк, бири – чексиз арман [6, 2-б.].

Бул хадисти Абд ар-Рахман Жами:

Адамзаттын карттыгы арткан сайын
Качан да адал өмүрүндө калат.
Бирок эки сыпат жаш бойдон калат:
Дүнүйөгө ач көздүк менен чексиз арман [5, 11-б.].

Алишер Навои пайгамбардын хадистеринин ичинен жан дүйнөнүн тазалыгына абдан чоң маани берген. Ошондуктан акындын бул чыгармасында намаз, орозо, ажылык сыяктуу шарият шарттарына караганда, ички напсинин руханий өнүгүшүнө, өсүшүнө өзгөчө көңүл бурулган. Навои дагы бир ыр саптарында пайгамбардын «Мусулман дегенибиз – башка мусулмандарга тили жана колу менен зыян тийгизбеген жан» («*Аль-муслиму ман салим ал-муслимуна мин ядиҳи ва лисониҳи*»), – деген осуятын төрт сап менен берген:

Кимде-ким мусулманмын десе,
Чыныгы эмес, эгер, курман кылса да жанын.
Мусулман – зыян чекпесе
Тили менен колунан мусулмандар [6, 2-б.].

Абд ар-Рахман Жами, Алишер Навои, Мухаммед Физули сыяктуу акындар пайгамбардын осуяттарын төрт сап менен берсе, XVI кылымда өмүр сүргөн түрк акыны Хазини хадистерди маснави (кош сап) формасы менен берүүгө аракет кылган. Ал араб тилинде жазылган арбаинди түрк адабий тилине сүйлөтүүгө аракет кылып, хадистин мазмунун түшүндүрүү үчүн бир нече хикаяларды катары менен колдонгон.

Маснави ыр формасы менен жазылган хикаяларга көп орун берилгендиктен Хазининин «Хадис арбаини» көлөмдүү болуп чыккан.

Алланын элчисинин «Айланадагыларга мээримдүү болгула, Алла ошондо мээримдүүлүктү таанытат», – деген осуятын мындайча баяндаган:

«Хадис арбаиндин» биринчиси мындай,
Чын көңүл менен кулак сал, эй, ишенүүчүлөр!
Равилер (хадисти жеткизүүчүлөр) мындай баяндайт,
Өз жолу менен бизге мындай деди.
Кулак тут, эй, уюп тыңдоочу,
Бул сөздү жеткизди Ибн Омар.
Ук Абдолла муну мындай жеткизди,
Аалам мактанычынан риваят кылды:
Айтты: Жаратылышта кимде-ким мээримдүүлүк таанытса,

Адил Кудайдын өзү мага мээримдүүлүк таанытты.

Кулдарга мээрим менен караган жандарга
Алланын элчиси чексиз мээримдүү болот.
Кимде-ким алсызга мээримдүү болбосо,
Ал Кудайдан мээримдүүлүктү кандай каалайт?
Мээримдүү болуңуз жер жүзүндөгүлөргө,
Ошондо сизге мээрим көктөн келген болот [7, 148-б.].

Пайгамбардын осуятын ыр менен жазган Хазини бул хадисти тереңирээк түшүндүрүү үчүн эки хикаяны кошо берет.

Биринчи хикаяда Хазирет Омардын Медина шаарында бир жардыга кол сунганын баяндаса, экинчи хикаяда Бани-исраил уруусунан бир адамдын жоомарттыгы тууралуу сөз козгогон.Ошону менен бирге кырк хадистин мазмунун сексен хикая (хикая, хикая ухра) аркылуу түшүндүрүп берген. Алланын элчисинин кырк осуятын ыр менен жазган акын бул чыгармасында диний хикаяларды жакшы пайдаланганы көрүнүп турат.

XVI кылымда жашап өткөн түрк акыны Хазини өзүнө чейин салттуу уланып келе жатканарбаинжанрынанданарыөнүктүргөн. Жами, Навои, Физулинин чыгармаларында пайгамбардын хадисинин мазмуну төрт сап менен (кыта ыр формасы) гана берилсе, Хазини хадистердин маанисинин ачууда төрт сап менен гана чектелбестен, эгиз сап (маснави) формасы д колдонулган.

Ошондуктан кээ бир хадистердин мааниси он алты сап менен берилсе, кээ бири отуз саптан ашкан. Ал эми хадистердин мазмунун талдоого арналган кээ бир хикаялардын көлөмү жүз сапка жеткенин байкоого боот. Тактап айтканда, Хазини Мухаммед пайгамбардын осуятын болушунча таратып берүүгө аракет кылган.

Жогоруда белгиленгендей, кырк хадис үлгүсү менен жазылган башка эмгектерде, негизинен, пайгамбардын осуяттары гана берилген. Кийинки ошол жыйнактарга аалымдар түшүндүрмөлөрдү (шарх) киргизишкен. Мисалы, Имам Нававинин «Арбаин» эмгегинде пайгамбардын осуяттары белгилүү бир теманын чегинде топтоштурулбастан, тек гана, Имам Бухари менен Имам Муслимдин ишенимдүү хадистеринен кырк хадис тандалып алынган [1].

Кийин Мустафа аль-Буга менен Мухиддин Мисту сыяктуу окумуштуулар ошол кырк хадиске түшүндүрмө жазган [2].

Ал эми Жами, Навои сыяктуу акындар кырк хадисти төрт сап менен берет. Ал эми Хазининин кырк хадистин маанисин ыр түрүндө берүү менен бирге, мазмунун да диний хикаялар аркылуу ачып берүүгө аракет кылган.

Абд ар-Рахман Жами, Алишер Навои, Мухаммед Физули сыяктуу Хакты махабат менен таануу жолунда жүргөн акындар хадистерди берүүдө Алланын элчисинин адепке, көркөм мүнөзгө байланыштуу осуяттарына өзгөчө көңүл бурганын байкоого болот. Башкача айтканда, алар ислам, иман маселелерине эмес, тактап айтканда, исламдын мыйзамдары, ыйман негиздери менен шарият шарттарына эмес, ихсанга, руханийликке жана анын тазалыгына өзгөчө маани берген. Алар өз чыгармалары аркылуу «Инсан-е камил», башкача айтканда, «Кемел адам» концепциясын ачып берүүгө тырышкан деп айтууга болот.

Арбаин жанрында жазгандардын бири – Алтын Ордо мезгилинде өмүр сүргөн Махмут бин Гали аль-Булгари ас-Сараи аль-Кердери (?-1360 ж.) болгон. Анын «Нахж аль-фарадис» («Бейиштиктердин ачык жолу») чыгармасында пайгамбардын кырк осуятынын түпнускасын берип, (башкача айтканда, арабча), андан кийин которуп, андан кийин аалым-окумуштуулардын ошол хадиске байланыштуу айткан ойлорун, диний ишмердин өмүрлөрүнөн кызыктуу хикаяларды келтирүү менен Кердеринин арбаин жанрын андан ары өнүктүргөнүн белгилейт.

Өзүнө чейин аталган формада жазган мухаддистер (хадис таануучу аалымдар) пайгамбардын кырк осуятын берүү менен гана чектелсе, Махмут Кердери Алланын элчисинин осуяттарын окурманга толук түшүнүктүү берүү үчүн түшүндүрмөсүн (шархын) кошо берет.

Бул чыгарманы жазууга эмне себеп болгонун автор: «*Омар уулу Абдулла (Алла ага ыраазы болсун) пайгамбардан (Алланын ага аруулугу менен саламы болсун) риваят кылат: Бир мусулман же муаххид менин хадистеримден кырк хадисти укпагандарга жеткизсе, билбегендерге үйрөтсө, Хак Таала*

аны аалымдарды катарына киргизет жана кыямат күнү (жүрөктө бекиттик) шахиддер менен тургузат. Жана бирөө мен айтпаган хадисти менин айтпаганымды билип атайын менин атымдан жалган сүйлөп, пайгамбар (Алланын ага саламы болсун) айтты десе, азаптан орун дайындай берсин деди», – деп баяндаган [8, 9-б.].

Окурмандардын көңүлүндө пайгамбардын бул осуятына деген күдүк-күмөн калбоо үчүн автор равинин (хадисти жеткизүүчүнүн) аты-жөнүн ачык жазган эмгек түрк адабий тилинде жазылганына карабастан, хадистин арабча нускасын кошо берген. Ошондой эле Кердеринин хадис тармагынын билерманы экенин, чыгарманын диний чөйрөгө ыңгайлашып жазылганын байкоого болот.

Жогоруда айтылгандай, ар бир бөлүм Мухаммед пайгамбардын бир хадиси менен башталат. Автор бул бөлүмдө пайгамбар осуятынын акыйкаттыгын Анас ибн Малик, Хазирет Айша, Абдулла ибн Омар, Шейх Хасан Басри, Уахаб ибн Мунайя, Анас ибн Малик, Абди ибн Хатам, Али ибн Абу Талип, Абу Хурайра, Абу Имамати Бахили, Шейх Сари Сакати, Шейх Дауит Тайи, Рабиг ибн Хисам, Абдолла ибн Аббас, Ибн Омар, Абу Сагид, Асама бин Зайд, Рабига Адауийа, Уахб ибн Мунаббих, Абу Сүлеймен Дарани, Атаба ибн Гулам, Яхия ибн Магаз Рази, Абу Хасан Нури, Абу Убайда, Шейх Зуннун Мысри, Башари Хафи, Суфиян Саури, Ибн Араби сыяктуу сахаба-табиндер менен олуялардын даанышман сөздөрү менен ошондой эле алардын жашоосуна байланыштуу кызыктуу хикаялары менен жеткирүүгө аракет кылышкан.

Бир бөлүм бир темага гана арналгандыктан автордун ойу тыянактуу, толук берилет. Ахлак, таалим-тарбия сыяктуу адамдык асыл касиеттерден турган бул эмгегин жазарда Махмут аль-Кердери ислам аалымына таанымал болгон Имам Мухаммед Бухари, Имам Абу Иса Термизи, Абу Жүсүп аль-Кази, Имам Мухаммед Башрауи, Имам Газали, Имам Шагбан ибн Махди, Имам Абу Лайс Самарканди, Имам Багауи, Имам Сагани сыяктуу ж.б. мухаддис, факих аалымдардын эмгектери менен таанышкан. Чыгарманын аягында ошол кол жазманы көчүргөн катип (көчүрүүчү) Махмут аль-Кердеринин чыгарманы жазарда кандай эмгектерди пайдаланганын да атап өтөт: «*Ошентсе да бул китептин автору мындай дейт: Андагы («Нахж аль-фарадистеги») комментарийдеги сөздөрдүн баарын Имам Жаруллахи Алламанин (Алланын ага мээрими болсун) «Кашшафнан» жана Имам Абу Магали Исфаханинин (Алланын ага мээрими болсун) «Тафсиринен» алган. Жана ар бир бөлүмдүн башында пайгамбардын (Алланын ага саламы болсун) хадиси алынган китептин аты берилет. Жана башка хадистер да ошол китептерден алынды. Ошондой эле уламалар менен машайыктардын сөздөрү, алар тууралуу хикаялардын баарын Шейх Имам Абу Талип Маккинин (Алланын ага мээрими болсун) «Кут аль-кулуб» деген китебинен жана Имам Зайнул Аиммати Фердаусинин (Алланын ага мээрими болсун) «Мужтала» деген китебинен алынды. Жана «Мужталанын» шархынан да алынды. Жана Имам Уакинин (Алланын ага мээрими болсун) «Магази» деген китебинен алынды. Ошондой эле Имам Мухаммед Катибдин (Алланын ага мээрими болсун) «Магази» деген китебинен да алынды*» [8, 460-б.].

Бул эмгектердин кол жазмасын көчүрүүчүнүн (тилекке каршы, анын аты-жөнү белгисиз) баарынан кабардар болгонун байкоого болот. Ошондой эле анын: «*Бул китеп тарыхый жети жүз алтымыш бирде, Алланын касиеттүү айы – Жумад аль-ула айынын алтынчы күнү кечки убактысында аяктаган. Жана бул китептин автору жекшемби күнү убактылуу дүнүйүдөн түбөлүк дүнүйөгө аттанды*», – деген сөзүнөн улам чыгарманын автору менен жакшы тааныш болгонун байкоого болот [8, 341-б.].

«Нахж аль-фарадистин» композициялык түзүлүшү негизинен чоң төрт баптан турат. Ар бир бапта он бөлүм бар жана ар бир бапта белгилүү бир тема баяндалат. Ички бөлүмдөрдө ошол теманын мазмуну ачылат. Бул тууралуу Махмут аль-Кердери: «*Бул хадиске таянып, пайгамбар (Алланын ага саламы болсун) хадистеринин ишенимдүү китептеринен кырк хадисти топтоштурдук. Жана ошол хадистерге ылайыктуу хикаяларды пайгамбарга (Алланын ага саламы болсун), дагы Хулафаи рашидин жагдайынан, улама жана машайыктарга байланыштырып, бул китепти төрт бапка бөлдүк. Жана ар бир бапты он бөлүмгө бөлдүк*

жана ар бир бөлүмдүн башына бирден хадис бердик. (Ошентип) пайгамбардын (Алланын ага саламы болсун) хадистери жалпы кырк хадис болот. Биринчи бабы – пайгамбардын (Алланын ага саламы болсун) касиеттери тууралуу болот; Экинчи бабы – Хулафаи рашидиндин, ахли байт жана төрт имамдын өзгөчөлүктөрү тууралуу болот; Үчүнчү бабы – Хак Тааланын кудуретине жакындаткан жакшы амалдар тууралуу болот; Төртүнчү бабы – Хақ Тааланын кудуретинен алыстаткан жаман амалдар тууралуу болот», – деп [8, 9-б.], чыгарманын башкы мазмуну менен тааныштырат.

Арбаин жанрында жазылган эмгектердин белгилүү бир темага же маселеге арналып жазылганы (дин негиздери, Алла жолунда согуш, диндарлык, адеп, хутба жана ж.б.) белгилүү.

Кердери өзүнө чейинки эмгектер менен жакшы таанышып, өзүнүн чыгармасын пайгамбардын, адилеттүү төрт халиф жана төрт имамдын өзгөчөлүктөрүнө, ошондой эле, кырк парздын бири болган – «амир магруф, нахи ан-мункарга», башкача айтканда, элди жакшылыкка чакырып, жамандыктан кайтарууга арнаган. Алгачкы эки бапта жакшылардын үлгүлүү өмүрү тууралуу сөз болсо, акыркы эки баптын үгүт-насыят жагына басым жасалат.

Жыйынтыктап айтканда, Мухаммад пайгамбардын хадистерин көркөм сөз менен жайылтуу аркылуу арбаин жанры пайда болду. Алгачкы мезгилдерде араб, перс адабиятында өзгөчө орунду ээлеп, акыркы мезгилдерде түрк элдеринин жазма адабиятында жакшы орун ала баштады.

XIV-XVI кылымдарда жашаган түрк акындарынын кээ бирлери ошол жанрда чыгарма жазышкан. Навои, Физули, Хазини сыяктуу акындар пайгамбар хадистерин кыта, рубаи, маснави сыяктуу ыр формалары менен берсе, Махмут Кердери сыяктуу каламгерлер проза түрүндө жайылткан.

Түрк жазуучулары пайгамбар хадистерин жайылтууда түрдүү формаларды колдонсо да баарынын максаты– динди көркөм сөз менен үгүттөө.

Динди адабият аркылуу жайылтуу салты XIX кылымдын аягы XX кылымдын башына чейин уланат. Бул мезгилдерде жарык көргөн литографиялардын басымдуу бөлүгү диний-таанымдык, диний-дидактикалык чыгармалар түзөт. Алардын катарында «Миң хадис», «Кырк хадис» сыяктуу китептер көп кездешет. Пайгамбардын даанышман сөздөрүн адабият аркылуу жайылтуунун өзгөчөлүгү да ошондо.

Адабияттар:

1. Аль-Арбагин. Лил-имам аль-мухаддис аль-ариф биллаһ Мухи ад-Дин Аби Закарийа бин Шараф ад-Дин ан-Науауи рахимаһуллаһ. Казань: Типографія Т.Д. «Бр. Каримовы», 1914. – 34 с.
2. Мустафа аль-Буга, Мухиддин Мисту. Аль-Уафи. Имам ан-Навави таңдаган кырк хадис шархы. Арабшадан аударган: Қ.Спатай. Алматы: «Каусар-саяхат» ЖШС, 2013. – 392 б.
3. Камолов Ф.А. Чихил хадис Абдуррахмана Джами и традиция напсиания сорока хадисов в персидско-таджикской литература (до XIV века). Автореферат диссертации на соискание ученой степени кандидата филологических наук. Худжанд, 2012.
4. Гузел А. Дини-тасавуфи түрк едебийаты. Анкара:Акчаг басым, 1999. – 680с.
5. Жоми Абдуррахмон. Арбаини Жоми. Бо тахрир-е Козим Мудиршоначи. - Машһад: Остони Кудси Разави, 1363. – 480 с.
6. Алишер Навоий. Арбаъин. Матнни нашрга тайёрловчи С.Ганиева. Тошкент: Фан, 2000. – 110 б.
7. Nağısoylu. Hazininin «Hadisi – arbain» tarcümasi. Bakı: Nurlan, 2008. – 432 s.
8. Махмут аль-Кердери. Жумақтардын ашык жолы. (Құрастырған: Т.Кыдыр). Адеби жадигерлер сериясы. 10-том. Алматы: Таймас баспа үйи, 2010. – 480 б.

УДК:81-11 (575.2) (04)

Джунушалиева Гульгакы Джайчиевна
Кыргыз Республикасынын
Улуттук илимдер академиясынын Б. Юнусалиев атындагы
тил илими институтунун ага илимий кызматкери

САНДЫК МААНИДЕГИ СОМАТИКАЛЫК ПАРЕМИЯЛАРДЫН ТУЮНДУРУЛУШУ

Джунушалиева Гульгакы Джайчиевна
старший научный сотрудник института языкознания имени
Б. Юнусалиева Национальной академии наук КР

ВЫРАЖЕНИЯ СОМАТИЧЕСКИХ ПАРЕМИЙ ЧИСЛОВОГО ЗНАЧЕНИЯ

Djunushalieva Gulgaky Djaichievna
National Academy of Sciences of Kyrgyz Republic
the institute has linguistics after B. Yunusalieva Chief scientifie research

EXPRESSIONS OF SOMATIC PARREMIAS OF NUMERICAL VALUE

Аннотация. Изилдөөдө кыргыз тилиндеги сан компоненти бар соматикалык паремияларды талдап, алардын маанисин жана өзгөчөлүктөрүн аныктоо аракети каралат. Кыргыз тилинде сандык маанидеги соматикалык паремиялар адамдын тулку боюнун туруктуу санына ээ болгон лексикалык бирдиктердин белгилүү системасы. Бул паремиялар адамдын ички дүйнөсүн, эмоцияларын жана иш-аракеттерин адамдын тулкусу аркылуу символдук түрдө көрсөтөт. Сандык маанидеги соматикалык паремиялар тилде метафоралык жолдор аркылуу колдонулуп, ар кандай түшүнүктөрдү тереңдетет жана көбүнчө коомдук жана жеке турмушту сүрөттөйт. Ал тилдин өнүгүүсүнө кызмат кылат, улуттук тилге көз каранды эмес, тилдин жеке өзгөчөлүктөрүнө көз каранды, сан жагынан да, сапаттык жактан да айырмаланышы мүмкүн. Жалпысынан сан компоненттүү соматикалык паремиялардын семантикалык жана сандык мааниси көп учурда адамдардын биримдигин туюндуруп, коомдогу унутулган руханий баалуулуктардын жана коомдун өнүгүүсүнүн сандык көрсөткүчүн туюндурат.

Аннотация. В исследовании анализируются соматические паремии с числовым компонентом в кыргызском языке и делается попытка определить их значение и особенности. В кыргызском языке соматические паремии с числовым значением представляют собой общеизвестную систему лексических единиц, имеющих фиксированное количество размеров человеческого тела. Эти паремии символически отображают внутренний мир человека, его эмоции и действия через его тело. Соматические паремии с числовыми значениями используются в языке в метафорическом смысле, углубляя различные концепции и часто описывая общественную и частную жизнь. Они служат развитию языка, зависят не от национального языка, а от индивидуальных особенностей языка и могут различаться как количественно, так и качественно. В целом семантическое и числовое значение соматических паремий с числовым компонентом часто выражает единство людей, количественный показатель забытых духовных ценностей в обществе и развитие общества.

Abstract. The study considers an attempt to analyze somatic paroemias with a numerical component in the Kyrgyz language and determine their meanings and features. Somatic paremes of numerical value in the Kyrgyz language are a certain system of lexical units that have a fixed number

of meanings in the human body. These paremias symbolically represent a person's inner world, emotions, and actions through the human body. Somatic paremes of numerical value are used in language in metaphorical ways to deepen various concepts and often describe social and private life. They serve the development of the language, do not depend on the national language, but on the individual characteristics of the language, and may differ both quantitatively and qualitatively. The semantic and quantitative meaning of somatic paroemias with a numerical component as a whole often implies the unity of people and a quantitative indicator of spiritual values forgotten in society and the development of society.

Кыргыз тили бай, ареалы кең, маданий жана лексикалык структурага ээ болгон тилдердин бири. Тилдин ар бир компоненти жана элементтери өзүнүн өзгөчө маанисин жана колдонулушун көрсөтүп, элдин дүйнөнү кабыл алуу ыкмасын, тарыхын, коомдук-экономикалык абалын жана каада-салттарын чагылдырат. Сандык маанидеги соматикалык паремиялар кыргыз тилинде маанилүү орунду ээлейт, анткени алар адамдын ички дүйнөсүн, эмоцияларын жана иш-аракеттерин символдук түрдө көрсөтөт. Бул изилдөөнүн максаты — кыргыз тилиндеги сан компоненти бар соматикалык паремияларды талдап, алардын маанисин жана өзгөчөлүктөрүн аныктоо.

Сандык маанидеги соматикалык паремиялар — элдик тажрыйбаларды, дүйнөнү кабыл алуу жана руханий түшүнүктөрдү чагылдырып, уникалдуу тилдик жана маданий өзгөчөлүктөрдү камтыйт. Бүгүнкү күндө сандык маанидеги соматикалык паремияларды кыргыз тилинде изилдөө алгылыктуу маселелердин бири. Биз мындай паремиялар аркылуу адамдын денесинин элементтери менен сандык маанидеги түшүнүктөрдү айкалыштырып, коомдук жана психологиялык аспектилерде терең түшүнүк алууга мүмкүндүк алабыз.

Арийне, биз сан компоненттүү соматикалык паремияларга толук түшүнүк алуу жана аны изилдөө үчүн, биринчи кезекте, «соматика», «паремия» жана «сан» түшүнүктөрүнүн маанисин аныктообуз зарыл.

Соматизмдер – адамдын же жаныбарлардын дене мүчөлөрүнүн түпкү маанисин атаган зат атоочтор. Соматикалык лексиканын курамдык компонеттерин адамдын же жаныбарлардын дене мүчөлөрүнүн аттары түзөт. XX кылымдын аягы XXI кылымдын башында лингвисттер соматикалык лексикаларга өзгөчө көңүл буруп, маданияттар аралык карым-катнаш маселелеринен пайдалуу чечимдерди табууга жана тилдин лексикалык курамынын натыйжалуулугун арттырууга аракет кылышат. Бул термин биринчи жолу Ф. О. Вакк тарабынан киргизилген: "Соматизмы относятся к одному из древнейших пластов фразеологии и составляет наиболее употребляемую часть лексики любого языка" [1, 23]. Тил илими чөйрөсүндө бул эмгек кеңири тарайт. Ошентип, XX кылымдын экинчи жарымынан бери "соматика" термини адамдын жана жаныбардын денесине тиешелүү нерселердин бардыгын билдирген сөздөрдү изилдөөгө жигердүү колдонулуп келет. Тилчи окумуштуулардын соматизмге богон кызыгуусу улам жаңы багыттар менен толукталуунун үстүндө. Адамдын өнүгүү процесси өз дене мүчөлөрү аркылуу салыштырма башталат: В. Г. Гакк "Человек эгоцентричен, он видит в себе центр вселенной и отображает мир по своему подобию" [2, 702] деп, адамдар өздөрүн дүйнөнүн борбору катары көрөрүн жана дүйнөнү өзүнүн образында чагылдыра тургандыгын ынанымдуу белгилейт. Ал эми Шанский Н. М. Соматикалык лексиканын үч тобун аныктайт: «1) адам денесинин жалпы белгилери, аял жана эркек денесинин өзгөчөлүктөрү менен байланышкан соматикалык аталыштар; 2) адамдын организминин иштешин камсыз кылган ички органдардын соматикалык аталыштары; 3) адам денесинин жана мүчөлөрүнүн түзүлүшүнүн соматикалык аталыштары» [3, 22] - деп, алгылыктуу изилдөө жүргүзгөн. Автор, адам денесинин анатомиялык классификациясынын аталыштары жана фунциясы, тулкунун кыймыл-аракетинин натыйжасы экендигин тана албасыбызды ырастайт.

Демек, соматикалык атоолор – адамдын тулку боюнун туруктуу санына ээ болгон лексикалык бирдиктердин бел-

гилүү системасы. Ал тилдин өнүгүүсүнө кызмат кылат, улуттук тилге көз каранды эмес, тилдин жеке өзгөчөлүктөрүнө көз каранды, тиешелүү лексемалардын курамы сан жагынан да, сапаттык жактан да айырмаланышы мүмкүн.

Ал эми “паремия” (παραμία) – грек тилинен которгондо “накыл сөз” дегенди билдирет. Лингвистикалык энциклопедиялык сөздүктө, паремия – кыска адабий текст деген түшүндүрмөгө дал келет: «Стилистически окрашенное средство речи, отложившиеся в коллективном сознании носителей данного языка как устойчивый «готовый к употреблению» и потому наиболее «удобный» знак для выражения определенного языкового содержания, имеющего экспрессивную и образную окраску» [4, 588]. Мында айтылгандай, паремиялар белгилүү бир тилдик мазмунду туюнтуу үчүн, аң-сезимде образдуу түскө ээ болгон, эң ыңгайлуу стилистикалык түстүү кеп каражаты экендиги чындыкка дал келет. Алгач макал-лакаптар тил илиминде фразеологиянын чегинде туруктуу сөз айкаштары катары тилдик анализдин объектиси болсо, он тогузунчу кылымдын аягында, XX кылымдын башында паремиология тил илиминин өз алдынча тармагы болуп калыптана баштаган. Ошентип, паремиология – тилдеги макал-лакаптарды, табышмактарды, башкача айтканда, тилдеги татаал формадагы өзгөчө сөз айкаштарын изилдөөчү атайын дисциплина. Тил илиминде паремиологиялык бирдиктер жетиштүү изилденгенине карабастан, алардын ар тараптан изилдөө актуалдуу бойдон калып, азыркы ааламдашуу же доор алмашуу этабында, улуттук аң-сезимдин стереотиптери катары иликтөө аракеттери жүрүп жатат. Мындай изилдөөлөр макал-лакаптардын мазмундук аспектисин тереңирээк жана так чагылдырууга, анын булактарын талдоого, ошондой эле билим берүүчүлүк маселесин түшүнүүгө мүмкүндүк берет.

Ал эми «сан» түшүнүгү эң маанилүү баалуулуктардын бири жана адам ишмердүүлүгүнө таасирин тийгизет. Биз бардык жерде сандарды жана сандык маанидеги сөздөрдү кезиктиребиз. Сандар бизге көп нерсени айтып турат жана кайда болбосун курчап жүрөт. Адамзатка тиешелүү глобалдык маселелердин ката-рында сан дүйнөсү жатат жана турмуш практикасына эң жакын илим – бул сан.

Сандар — тек гана цифра эмес, ал өзгөчө феномен. Сан тууралуу окуу адам коомунун цивилизациясына таандык. Адамзат улуттук дүйнө таанымга жараша эсептөөнүн өзүнчө ык-амалдарын колдонуп, аң-сезимдеринде ойлоп таап, өлчөм жана ченемдерди жашоо-турмушунда кездешкен бардык жагдайларда пайдаланып келет. Санды туюнтуунун амал-аракеттеринин баары күндөлүк турмуш-тиричиликте аз менен көптү, аралык менен убакытты, ченем менен өлчөмдү, чекти жана чаманы, эсепти жана санакты, катарды жана иретти ж. б. аныктоо багытындагы жашоо зарылчылыктарынан тынымсыз пайда болуп турат. Соматикалык өлчөм атоолору боюнча Л. А. Молчанованын: “У славянских и неславянских народов широко известны две меры, связанные с пальцем: одна определяется шириной пальца руки, чаще всего большого при его основании, другая – длиной. Узнать о какой именно мере идет речь, можно только по контексту или общему содержанию разговора, так как у восточнославянских народов обе меры называются одним термином-“палец” или “перст”. Длина пальца чаще всего употребляется в метофорических сравнениях” [5, 25]. Бул сыяктуу өлчөм тарыхы тууралуу изилдөөлөрдүн даректерине караганда, эмгек процессинин натыйжасында заттар менен нерселердин ортосундагы өлчөөнүн маанисизарылдыктан келип чыккан жана ага негиз болуп адамдын дене мүчөлөрү алынган. Демек, эң алгачкы өлчөм кызматын адамдын дене мүчөлөрү аткарган. Ал эми санды билүү, каалаган башка билимдердин ажырагыс бөлүгү анткени, ал башка илимдерди үйрөнүүдө курал болуп саналат. Ошол сыңары кайда болбойлу, эмне кызмат аткарбайлы, кандай ойду ойлобойлу, сандар менен ажырагыс байланыштабыз.

Эми биз жогорудагы үч аталыштын айкалышынан түзүлгөн «сандык маанидеги соматикалык паремиялар» жөнүндө ойду бириктирип карайбыз. Сандык маанидеги соматикалык паремиялар — бул элдик акыл-ойду, дене мүчөлөрү жана алардын ар кандай

сандагы абстракциялары аркылуу дүйнөнү түшүнүү экендиги келип чыгат. Тилде бул паремиялар абдан маанилүү, анткени алар адамдын иш-аракеттерин, ойлорун, сезимдеринжанасоциалдыкбайланыштарын чагылдырууда чоң роль ойнойт. Сандык маанидеги соматикалык паремиялар тилде метафоралык жолдор аркылуу колдонулуп, ар кандай түшүнүктөрдү тереңдетет жана көбүнчө коомдук жана жеке турмушту сүрөттөйт. Бул паремиялар тилдин маанилүү элементтеринен болуп, адамдын турмуштук тажрыйбасы жана ой жүгүртүүсү жөнүндө терең түшүнүктөрдү символикалык баалуулуктар, моралдык стандарттар жана социалдык ченемдер аркылуу туюнтат. Алар аркылуу:

1) коомдогу негизги баалуулуктар, ченемдер жана нормалар билдирилет;

2) эмоцияларды жана сезимдерди чагылдырып, адамдын ички дүйнөсүн жана жашоо тажрыйбасын сүрөттөйт;

3) моралдык сапаттарды, этикалык нормаларды жана социалдык жоопкерчиликти билдирет.

Демек, сандык маанидеги соматикалык паремиялардын жалпы структурасы дене мүчөлөрү, аларга байланышкан сандык түшүнүктөр жана макалдардын ар кандай контексттеринде колдонулушуна негизделет. Сөздөрдүн метафоралык колдонулушу аркылуу соматикалык паремиялар терең мааниге ээ болуп, абстракцияларды жана түшүнүктөрдү кеңейтет. Мында адамдын психологиялык жана социалдык түзүлүштөрүн жакшыраак түшүнүүгө, тилдин байлыгын жана анын иштөө принциптерин изилдөөгө жардам болот. Мындан улам, соматикалык паремиялардын курамындагы сандык компоненттер универсалдуу мүнөзгө жана символикалык мааниге ээ экендигин түшүнөбүз. Негизги ой – соматикалык макал-лакаптардын курамындагы сан компонентинин маанисин ачып, паремиялык топтордун потенциялында сандык түшүнүктөр ар түрдүү экендигин көрсөтүү. Аларды айырмалоо үчүн шарттуу жана табигый теориялык дифференциациялоо зарыл. Ошону менен бирге адамдын психологиялык, социалдык жана маданий деңгээли тууралуу кеңири маалымат алуу, этикалык жана философиялык түшүнүктөрдү чагылдырган ураандарга маани берүү болуп саналат. Ошондуктан соматикалык паремиялардын сандык мааниси көп учурда кыргыз коомундагы баалуулуктарды, социалдык нормаларды, этикалык принциптерди түшүндүрүүгө багытталган, адамдардын жеке жашоосунда колдонулган кеңештердин маанисин билдирет. Алар турмуштук сабактарды берүүчү курал, көбүнчө терең символикалуу жана метафоралык маанилерге ээ, анткени алар биздин турмуштук кырдаалдарды, абалдарды жана мүнөздөрдү таанытууга жардам берет.

Ошентип, сандык маанидеги соматикалык паремиялар тилдин идиоматикалык системасында өзгөчө орунду ээлейт жана көп учурда адамдын психологиялык абалын, коомдук мамилелерди, дүйнө таанымды билдирүүдө, адамдардын дене мүчөлөрүн символикалык мааниде колдонуу менен өзүнүн ички дүйнөсүн жана жашоого болгон көз карашын билдирет. Мындай паремияларды төмөндөгүдөй түрлөргө ажыратып кароого болот:

Метафоралар аркылуу туюнтулат

Сандык маанидеги соматикалык паремиялар метафоралар аркылуу дене мүчөлөрүнүн таасирлерин жана алардын образдык маанисин ачат. Метафоралык колдонууда сандык категориялар жалпысынан символдук мааниге ээ болуп, адамдын сезимдери, психологиялык абалы жана коомдогу орду жөнүндө түшүнүктөрдү тереңдетет.

«***Айдаганы беш эчки, ышкырыгы таш жара*т**». Макалда *эчк*и мал катары, биз үчүн түшүнүктүү болгондуктан, ал бир адамдын аракетине же ишине карата анын күчүн, аракетинин туруктуулугун билдирет. Сандык символикада *беш* саны көбүнчө толуктук, жандуулук жана күчтүүлүктү билдирет.

Ышкырыгы таш жарат метафоралык жактан маанилүү бөлүгү болуп саналат. Кандайдыр бир күчтүү аракеттин, бир нерсенин натыйжасын көрсөтүүчү иш-аракеттин каймана белгиси. Ышкырыктын аркасында чоң өзгөрүү пайда болуп, кандайдыр бир башкача натыйжа келиши мүмкүн. Бул макалдын тереңинде оң жана терс маанилери тыгыз байланышта турат.

Оң мааниси – эгерде адам катуу аракет жасап, жоопкерчилик менен иштесе, анын натыйжасы оң болот, ал адамдын иши кеңири ийгиликке алып келет.

Терс мааниси – адамдын аракеттери терс жактары менен чыгып, өзүнүн күчүн жана аракетин туура эмес багытта колдонсо, натыйжа жаман болушу мүмкүн экенин көрсөтөт.

*«**Эки эчкиң болсо, үйүң толо быштак, эки аялың болсо, үйүң толо мушташ**»* деген макал кыргыз элинин үй-бүлөлүк жашоосундагы биримдик жана конфликттин таасирин сүрөттөгөн маанилүү жана символикалык паремия болуп саналат.

Макалдагы *эки* саны биринчиден оң мааниде колдонулат, *эки эчки* бириккен жана гармониялуу турмуштун символу катары каралат. *Эки эчки* үй-бүлөнүн байлыгынын жана эмгек менен алынган тамак-аштын символу. Демек үй-бүлө бай жана бүтүндүккө жетет, тең салмактуулукту жана туура уюштурулган аракетти билдирет.

Макалдагы экинчи сандык символ — *эки аял* терс мааниде колдонулат. Эки аялдын болушу үй-бүлөдө көптөгөн конфликттерди жана араздашууларды алып келет. Эки аялдын ортосундагы кайчы келүүчү кызыкчылыктар үй-бүлөнүн биримдигин бузуп, туруктуулукка эмес, араздашууга алып келиши мүмкүн. Аялдын санын көбөйтүү — үй-бүлөдө бейпилдиктин ордуна чыңалууну жана тартыштарды жаратат. Макалдагы *эки саны* аркылуу биримдиктин жана бөлүнүштүн маңызын түшүнүүгө болот.

«*Эки кочкордун башы бир казанда кайнабайт*». Адамдардын ортосундагы мамилелер, коомдук жана жеке жашоодогу өзгөчөлүктөрдү жана кыйынчылыктарды түшүндүрүүдө колдонулат. Бул макалдын мааниси жана сандык өзгөчөлүгү, жеке адамдардын ортосундагы өзгөчө динамиканы жана алардын ортосундагы пикир келишпестиктерди чагылдырат.

Макалдын семантикалык мааниси «*Эки кочкордун башы бир казанда кайнабайт*» деп колдонулган метафора аркылуу ачылат. «*Кочкор*» деген сөз күчтүү жана жетекчилик үчүн күрөшүүчү мүнөздү сүрөттөйт. «*Башы*» деген сөз, бул кочкорлордун башын, жетекчиликке болгон тилекти же бийлик үчүн күрөшүүнү билдирет. «*Бир казанда*» деген түшүнүк бирдикте болуу мүмкүн эмес деген ойду билдирет. Мында лидерликке талап кылган эки адам бир жерде жана бир максат үчүн бириге албайт деген мааниге ээ. Башкача айтканда, мындай адамдардын ортосундагы пикир келишпестиктер, лидерлик үчүн күрөшүү жана чакырыктар бири-бирине кайчы келет. Ошондой эле, бул макалдагы «*бир*», «*эки*» деген сандар бул эки тараптын ортосундагы бөлүнүүнү жана алардагы карама-каршы турган айырмачылыктарды билдирет. «*Башы*» бир топтун же жеке адамдын бийлигин билдирет. «*Бир казан*» бул бирдиктүү чөйрөнү, жалпы жамаатты же коомду билдирет. Бирок, «*эки кочкор*» деп айтылганда, бир эле жерде эки адамдын өз кызыкчылыктары үчүн болгон атаандаштыгынын болуусу. Биздин учурда лидерлик үчүн күрөшүп жаткан эки адамдын бирдей шартта жана биригип иштей албай тургандыгын көрсөтүү үчүн колдонулат. Мисалы, эки адам бир эле кызматта же бир топто жетекчи болушса, алардын ортосунда пикир келишпестиктер жана атаандаштык жаралат. Ошондой эле эки топтун жетекчиси бир жерге чогулса, алардын ортосунда пикир келишпестик жана лидерликке болгон күрөш пайда болот. Кыскасы, бир эле учурда лидер болууга аракет кылган адамдардын ортосунда кандайдыр бир түздүк же максатта биригүү мүмкүн эместигин, алардын ортосундагы келечектеги конфликттерди чагылдырган мааниге ээ.

Метафоралык жагдайда сандык категориялар дене мүчөлөрүнүн маанисин кеңейтүүчү символикалык мааниде колдонулса, салыштырууда дене мүчөлөрүнүн ортосундагы түз байланыш жана салыштыруу негизги орунду ээлейт. Мындай учурда адамдын дүйнөнү жана өз ара байланыштарды кабыл алуу жолундагы терең түшүнүктөр орун алат.

Иреттик сандар менен уюшулган соматикалык паремиялар

«***Биринчи байлык – ден-соолук, Экинчи байлык – ак жоолук, Үчүнчү байлык – жүз соолук***» деген макалдагы сандык символика өзгөчө мааниге ээ. Бул макалда үч сан көрсөтүлүп, ар биринин өз орду жана мааниси бар.

Биринчи байлык – ден-соолук: Ден-соолук биринчи орунда турат, анткени ал адамдын турмушундагы эң негизги нерсе. Жашоонун биринчи мааниси — ден соолук. Бул сандык

символ адамдын эң негизги байлыгы, ден соолугу бар болгондо гана, башка байлыктар да мааниге ээ болот деген түшүнүктү билдирет.

Экинчи байлык – ак жоолук — бул моралдык тазалык, адептүүлүк. Эгерде ден-соолук менен бүтүм тапса, анда адам өзүнүн ички дүйнөсү, адамдык баалуулуктары менен толукталат

Үчүнчү байлык – жүз соолук — бул сырткы көрүнүш, адептүүлүк, коомдо абройду жогорулатуу жана адамдар менен болгон мамилелерди чагылдырган байлык. Үчүнчү орунда турганы менен, бул байлык дагы маанилүү, себеби адамдын коомдогу орду анын жакшы көрүнүшүнө түздөн-түз таасир этет.

Макалда байлыктар белгилүү бир тартипте коюлуп, адамдын жашоосунун маанилүү баскычтарын, баалуулуктарын чагылдырат.

Демек, соматикалык паремиялардын сандык маанилери жалпы адамзаттын дүйнөнү кабыл алышына таасир этет. Алар индивиддин эмоцияларын, ой жүгүртүүсүн, ички абалын белгилейт. Бул маанилер адамдын кыймыл-аракеттерин, ырахат сезимин же тынчсыздануусун туюндурат. Көп учурда мындай паремиялардан адамдардын туруктуулугун, патриоттук рухун, эмоционалдык чыдамкайлыгын байкоого болот.

Эсептик сан менен туюндурулган соматикалык паремиялар

«*Бир башта миң үмүт*». Бул макалда адамдын иш-аракетинин жана пландарынын кеңири болушу, көпчүлүк үмүттөрдү жана мүмкүнчүлүктөрдү камтый тургандыгын билдирет. Анын мааниси, бир адамдын аракеттери, иштери көптөгөн үмүттөрдү, мүмкүнчүлүктөрдү жаратат дегенди түшүндүрөт. Бир гана аракет аркылуу чоң жана көптөгөн жакшы натыйжаларга жетүүгө болот. Ал өзүнүн ички күчүнөн, аракетинен жана жолунан натыйжалуу иштерди жана үмүттөрдү таба алат. Мында негизинен инсанга чоң ишеним артылып, өзү менен иштөөгө үндөйт. Эгерде адам бир баш менен бир нече ишти аткарса, ошондо ал көптөгөн үмүттөрдү, келечекке пландарды, же өнүгүү мүмкүнчүлүктөрүн жаратат.

«*Бир башта миң үмүт*» деген макалды чоң иш-аракетти баштаган адамга арналган кеңеш катары айтууга болот. Макал жеке адамдын өзүнүн жашоосунда бир нерсени баштап, андан чоң жетишкендиктерге жана максаттарга жетүү үмүтүн жаратат. Бул макал социалдык жана жеке жашоодо оптимизмди жана аракеттин маанилүүлүгүн түшүндүрөт. Адам өзүнүн башында кандай гана идеясы, аракеттери болбосун, ал аркылуу ар түрдүү, позитивдүү натыйжаларга жана үмүттөргө жетүүгө болот деген мааниде колдонулат.

«*Бир ооздон чыккан сөз миң оозго жайылат*» деген макал кыргыз тилиндеги өтө маанилүү жана терең семантикалык мааниге ээ соматикалык паремиялардын бири болуп саналат. Бул макалдын негизги мааниси — айтылган сөздүн, пикирдин, маалыматтын тез жана кеңири тарап, көпчүлүккө жетүүсү. Макалдын семантикалык мааниси адамдардын айткан сөздөрү, пикирлери жана билдирүүлөрү тез арада көптөгөн адамдарга жетип, алардын ой-пикирлерине, иш-аракеттерине таасир этерин билдирет. **«***Бир оездон чыккан сөз***»** дегенде, адамдын айткан сөзү же билдирүүсү түшүнүлөт, ал эми **«***миң оозго жайылат***»** деген фраза анын сөзүнүн канчалык кеңири таралаларын, популярдуу болорун жана башка адамдарга таасир этерин билдирет.

Бул макал кептин, айтылган пикирлердин же маалыматтардын чоң мааниге ээ экенин, аларды туура жана ойлонуп айтуу керектигин түшүндүрөт. Көп учурда ушундай сөздөр позитивдүү же негативдүү таасирлерди жаратат жана алардын жайылышы коомдо өзгөрүүлөрдү алып келиши мүмкүн. «*Бир ооздон чыккан сөз миң оозго жайылат*» деген макал аркылуу сөздүн жообун, чындыгын жана анын коомго тийгизген таасирин баалоо маанилүү экени жана ал тез арада көпчүлүккө жайылып, коомдун пикирине таасир эте ала тургандыгын билдирет.

Өлчөм маанисин туюндурган соматикалык паремиялар

«*Узун бойлуу жигитке, чарчы бойлуу кыз керек*». Кыргыз тилиндеги өлчөм маанисин туюндурган соматикалык паремиялардын бири, адамдардын ортосундагы гармония, тең салмактуулук жана өз ара сый мамиле жөнүндө маанилүү ойду чагылдырат.

Бул макалдын семантикалык мааниси — адамдардын бири-бирин толуктай тургандыгын, ар бир адамдын өзүнчө уникалдуу жана айырмалуу экенин билдирет. «*Узун бой-*

луу жигитке, чарчы бойлуу кыз керек» дегенде, жигиттин узун бою менен кыздын *чарчы, кыска* же *орточо* боюна кандайдыр бир «толукталуусун» түшүнүүгө болот. Ар бир адамдын өз орду, өзгөчөлүгү бар, ошол эле учурда, бири-бирин толуктап, бири-биринин жакшы сапаттарын жакшы жактан чагылдыруу керек деген идеяны билдирет. Жеке адамдар ортосундагы айырмачылыктар же өзгөчөлүктөр, аларды бири-бирине ылайыктуу кылат.

Паремиянын сандык өзгөчөлүгү «узун» жана «чарчы» деп аталган өлчөмдөрдүн чагылдырылышы менен байланыштуу. Бул сандык маанидеги салыштырма категориялар. *Узун* физикалык өлчөм, адамдын боюнун бийиктиги же узундугу. *Чарчы* бою *орточо, кыска* же айрым учурда *эң чоң эмес* деген мааниде колдонулуп, адамдын физикалык абалын, бири-бирине карата канчалык деңгээлде өз ара туура келишкенин символдойт. Макал бир жактан туура эмес же салыштыр малуу келишимдерди айыптабайт, тескерисинче, алардын бири-бирин кандайча толукташы керектигин көрсөтөт. Демек, жигиттин «*узундугу*» менен кыздын «*чарчы*» бою бир бүтүндүктү түзөт, бул шайкештикти жана гармонияны билдирет.

Демек, бул макал ар бир адамдын жеке өзгөчөлүктөрүнүн жана мүмкүнчүлүктөрүнүн бири-бирине ылайыктоону билдирет б. а. жигиттин менен кыздын өзгөчөлүктөрүнүн ар түрдүүлүгү, алардын бири-бирин толуктай тургандыгын түшүндүрөт.

Салыштырма маанини туюндурат

Салыштырмалуу классификацияда сандык аталыштар менен дене мүчөлөрүнүн ортосундагы салыштыруулар аркылуу көрсөтүлөт. Бул жерде ар бир дене мүчөсүнүн өзгөчөлүктөрү жана аларды салыштырган сандык мааниси боюнча туюндурулат.

«*Арамзанын куйругу бир тутам*». Кыргыз тилиндеги сандык маанидеги соматикалык паремия, адамдын ар-намысын, ишмердүүлүгүн жана аброюн төмөндөтүүчү мааниге ээ.

Семантикалык мааниси «*Арамзанын куйругу бир тутам*» дегенде «*арамза*» *бузук, кара ниет, жаман* мүнөздүү адам дегенди билдирет. «*Куйрук*» сөзү болсо, анын жаман жүрүм-турумунан жана жаман атынан калган изди символдойт. «*Бир тутам*» болсо, салыштырмалуу кичинекей жана көп деле бааланбай турган нерсенин өлчөмүн билдирет. Макалдын маңызында, арамза адамдын кылган жамандыгы же жаман атынын, анын коомдогу аброюна жана ишмердүүлүгүнө кандайча терс таасир эткендиги чагылдырылат. Макал адамдын кичинекей же бир жолку жаман иши, анын бүт өмүрүн жана коомдогу ордун буза алат деген ойду камтыйт. Жаман адамдын кылган иши бир тутамдай гана болсо да, ошол иши анын аброюна терс таасир этет.

«*Бир тутам*» деген сандык өлчөм, терс мааниде колдонулуп, адамдын ишинин терс жактарынын да чоң таасир тийгизе турганын шарттайт. Демек, макал боюнча, бул сандык көрсөткүчтөрдүн мааниси, ар бир кичинекей бузукулуктун же жаман иштин чоң зыянга алып келиши мүмкүн экендигин белгилейт. Бузукулук жана адепсиздик коомдо эч качан оң бааланбайт, кесепетин тийгизе тургандыгын көрсөткөн мааниге ээ.

«*Сакадай бою сары алтын*». Кыргыз тилиндеги өлчөм маанисиндеги соматикалык паремия, адамдын сырткы келбетин, анык физикалык мүнөздөмөлөрүн жана ошол аркылуу анын коомдогу ордун көрсөтүүгө багытталган.

Семантикалык мааниси **«***сакадай бою***»** дегенде кыска жана кичинекей дене мүчөсү сүрөттөлүп, дене бойдун салыштырмалуу кичине өлчөмүн билдирет. «*Сары алтын*» кымбат бааланган нерсени туюндурат. Адамдын физикалык көрүнүшү же бою кандай болсо да, анын ички дүйнөсү жана мүнөздүк сапаттарынын баалуулугун көрсөтөт. Башкача айтканда, кыска болгону менен, ички сапаттарынын баалуулугу, жакшы сапатынын күчү эң кымбат бааланат. Макал ошол эле учурда ар бир адамдын өзүнүн чыныгы сапатын, ички сыйымдуулугун жана баалуулугун белгилеп, анын сырткы көрүнүшүнөн, боюнан көз каранды болбогондугун айтып турат.

«*Сакадай***»** деген сөздүн сандык мааниси, бой өлчөмдүн кичинелигин билдирет. **«***Сары алтын***»** сөзү болсо салыштырмалуу чоң мааниге ээ — эң кымбат, баалуулукту билдирет. Демек. **«***сары алтын***»** — кымбат, жогорку баалуулугун көрсөтүү үчүн колдонулган сандык салыштырууну билдирет. Адамдын ички баалуулугун баалоодо, сырттагы белгилер-

ге же физикалык мүнөздөмөлөргө карабай, адамдын ички дүйнөсүнүн жана сапаттарынын баалуулугун түшүндүрүүдө колдонулат.

Биримдикти туюндурган сан маанидеги соматикалык паремиялар

«Бир жеңден кол, бир жакадан баш, бир ооздон сөз чыгарсаң жоого алдырбайсың». Кыргыз тилиндеги сандык жана соматикалык компоненттерди камтыган паремия, адамдардын биримдиги, биргелешкен аракеттери жана бир максатка умтулуу маанисин чагылдырат. Макалда сандык компоненттер жана дене мүчөлөрү аркылуу адамдардын биримдигинин күчү жана алардын биргелешкен иш-аракеттери жөнүндө айтылат.

Макалдын семантикалык мазмуну – биримдик жана ынтымакта болуу, биргелешкен аракеттин натыйжалуулугу, ошондой эле бир ооздон же бир мақсатта сүйлөшүү жана иш кылуу маңызында. Макалдагы «*бир жеңден кол», «бир жакадан баш»* жана «*бир ооздон сөз чыгарсаң*» деген сөздөр адамдардын бирдей аракетте болушун жана биримдикте иш жүргүзүүнүн символун билдирет. «*Бир жеңден кол чыгаруу*» адамдардын жалпы максат үчүн күчтүү иш-аракет кылып, биригип иштөө, жалпы бир максатка жетүү үчүн күчтүү биримдикте болууну түшүндүрөт. «*Бир жакадан баш*» адамдар баш бириктиришип, лидер болууну көздөшүп, бири-бирине колдоо көрсөтүүсү тууралуу айтылат. *Баш* деген сөз биримдикти, биргеликти чагылдыруучу символ. «*Бир ооздон сөз чыгарсаң*» деген сүйлөшүү, айкын максат жана пикирдин бирдиги. Көп адамдардын бир ооздон, биригип сүйлөшүүсү жана пикир келишүүсү аркылуу максатка жетүү мүмкүндүгүн билдирет. Ал эми «*жоого алдырбайсың*» деген сөз айкашы макалдын негизги идеясын күчтөндүрөт, биримдикте иш алып барсаң, каршылыктарды жеңүү жана кыйынчылыктарды оңой өтүү болот деген түшүнүктү билдирет.

Макалдын сандык өзгөчөлүгү «*бир*» деген сан атооч үч жолу колдонулуп, биримдик, биргелешкен аракеттердин маанисин күчөтөт. Бирге же биригип бир максатта болуу боюнча мааниси өтө чоң. Ошол эле учурда бир эле жерде бир адамдардын биригиши, аракет кылышы керек экенин көрсөтөт. Дагы бир мааниси, бир ооздон сүйлөп, бир максатка карай иштешүүдө адамдардын ортосундагы пикирдин бирдигин билдирет. Мында биримдиктин күчү, көптөгөн адамдардын максатынын бирдей экендигинде. Көптөгөн бирдиктүү аракеттердин жана максаттын айкын көрсөтүлүшү жана жалпы максатта иштөө аркылуу жогорку натыйжага жетүүгө болгон чакырык. Мындай биримдик: Бир топ адамдардын же команданын биргелешип иштеп, күчтүү жыйынтыкка жетишүүсүн көрсөтөт.

Эмгек жамааттары, ар кандай социалдык долбоорлор жана коллективдер биримдикте иштегенде гана натыйжалуулукка жетет.

Үй-бүлөдө, үйдө ата-эне жана балдар биримдикте иштешсе, үй-бүлө ийгиликтүү болот.

Саясатта же коомдук маселелерде бирдиктүү саясат жүргүзүү, коомчулукта биргелешип аракет кылуу маанилүү экенин түшүндүрүүдө колдонулат. Демек, сан компонеттүү соматикалык маанидеги «*Бир жеңден кол, бир жакадан баш, бир ооздон сөз чыгарсаң жоого алдырбайсың*» паремия биримдиктин күчү, биргелешкен аракеттер аркылуу гана чоң натыйжаларга жетүүгө болот дегенди түшүндүрөт.

Айырмачылыкты туюндурган сандык маанидеги соматикалык паремиялар

«Билек бирге болсо да, манжа башка, тилек бирге болсо да, жүрөк башка». Сандык маанидеги соматикалык паремиялардын бири, адамдардын ортосундагы жалпы максат жана каалоолорго карабастан, ички дүйнөнүн жана мүнөздөрдүн ар түрдүүлүгүн көрсөтөт.

Семантикалык мааниси, адамдардын ортосундагы биримдик жана тилек бир болсун деген ойдон тышкары, алардын ички дүйнөсүндө жана сезимдеринде айырмачылыктар бар экендигин билдирет.

Макалдын биринчи бөлүгүндө «*билек бирге болсо да, манжа башка*» деген сөз колдонулган, ал «*билек*» деп, күч жана аракеттин символу болгон дене мүчөсүн билдирет. «*Манжа*» болсо, кичинекей жана жекече иш-аракеттерди жана ой-пикирлерди билдирет. Бул жерде, «*билек*» жана «*манжа*» биргелешкен аракеттердин, бирок ар бир жеке адамдын өзүнчө аракеттеринин, көз караштарынын бар экендигин түшүндүрөт. Экинчи бөлүктө «*тилек бирге болсо да, жүрөк*

башка» деген сөз аркылуу, тилек жана каалоо бир болушу мүмкүн болсо дагы, жүрөктүн ар башка болушу мүмкүн экендигин чагылдырат. «*Жүрөк*» адамдын ички дүйнөсү, сезимдери, каалоолору жана көз караштары болсо, «*тилек*» жалпы каалоо, максат же тилектердин чагылдыруусу болуп эсептелет. Бул жерде адамдын ички жана тышкы каалоолорунун, аракеттеринин ар түрдүүлүгүн жана айырмачылыгын белгилеп турат.

Макалдын *сандык өзгөчөлүгү* «*бирге*» деген сөздүн жана жекече бөлүктөрдүн сандык катышы менен байланыштуу. Эки тараптын биримдигин көрсөтөт, ал эми «*манжа*» жана «*билек*» менен «*тилек*» жана «*жүрөк*» соматикаларынын арасында айырмачылык коюлуп, ар бир адамдын ички жана тышкы дүйнөсүндөгү өзгөчөлүктөрдү, ар түрдүүлүктү жана өз алдынчалыкты чагылдырып, сандык жактан салыштырууларды билдирет. Адамдардын ортосундагы биримдик болсо да, алардын ички каалоолору, ниеттери ар башка болушу мүмкүн. Биримдик жана максат бир болсо да, ар бир адамдын ички дүйнөсү башкача экендигин билдирүү үчүн колдонсо болот. Эки тараптын жана ар бир адамдын өзгөчөлүгүн белгилеп, биримдиктин жана айырмачылыктардын бар экендигин айкын көрсөтөт.

«Беш кол тең эмес» деген макал кыргыз тилиндеги сандык маанидеги соматикалык паремиялардын бири. Макалдын семантикалык мааниси адамдын жөндөмдүүлүктөрү, мүмкүнчүлүктөрү жана аракеттери бирдей болбой тургандыгын билдирет. Паремиянын мааниси «*Беш кол тең эмес*» адамдардын ар бири башкача, айырмалуу экенин билдирет. Беш колдун ар бири өзүнчө, бирдей болбосо да, баарынын өз орду, өзгөчөлүгү бар. Бул макал адамдардын аракети, жөндөмдүүлүктөрү жана мүмкүнчүлүктөрү боюнча тең эмес экенин, коомдо ар кандай адамдардын ар кандай касиетке ээ экенин түшүндүрөт. Макалдын терең мааниси – ар бир адамдын жөндөмү, өнөрү, тажрыйбасы жана мүмкүнчүлүктөрү айырмалуу жана ошол айырмачылыктар коомго таасир этет. Мында *бир* маанисинде, иште ийгиликсиз болгондорду түшүндүрүү үчүн, «*ар кимдин колу тең эмес*» деп айтууга болот. Бул адамдын мүмкүнчүлүктөрү жана иштөө жөндөмү ар түрдүү экенин көрсөтүп, бирөөнүн аракетин башкалар менен салыштыруу туура эместигин билдирет. Башка маанисинде, команда менен иштегенде, ар бир мүчөнүн жөндөмү жана ролу башкача болушу мүмкүн экенин түшүндүрөт.

Демек, «*Беш кол тең эмес*» деген макал социалдык жана психологиялык айырмачылыктарды көрсөтүп, ар бир адамдын уникалдуулугун жана өзгөчөлүгүн баалоого үндөйт жана адамдын потенциалын, жөндөмдүүлүгүн, кыйынчылыктарды жеңүүдө ар биринин ар кандай иш-аракетин билдирет.

Ошентип, кыргыз тилиндеги сан компоненттүү соматикалык паремиялардын семантикалык жана сандык өзгөчөлүктөрү, ошондой эле алардын коомдогу ролу, адам жашоосундагы мааниси өзгөчө маанилүү орунду ээлейт. Алар элдик акыл-насаатлардын маанилүү бөлүгү болуп, адамдардын дүйнөтаанымын, коомдук ишмердүүлүгүн жана жалпы күнүмдүк турмушун чагылдырган терең маанилүү символдорду камтыйт. Демек, адамдардын дене мүчөлөрүнө байланыштуу колдонулган элдик акыл-насаатлар аркылуу кыргыз эли өзүнүн акыл-оюн, тарбиялык багытын, адеп-ахлактык түшүнүктөрүн жана коомдогу ордун белгилейт. Бул паремиялар адамдардын ортосундагы ишеним, биримдик, өз ара түшүнүү жана кызматташтыкты бекемдейт. Алар көп учурда жаман жоосундарды, терс аракеттерди алдын алуу максатында колдонулат. Соматикалык макалдардын сандык өзгөчөлүктөрү, башка түшүнүктөгү паремиялардай эле элдик акыл-насаат түшүнүктөрүн тереңдетүүчү жана маданий мурас катары алардын жогорку маанилүүлүгүн көрсөтөт. Мындан тышкары, алар кыргыз элинин жалпы дүйнөтаанымын, адамдын коомдогу ордун, ишмердүүлүгүн жана коомдук жоопкерчилигин көрсөтүүдө чоң мааниге ээ.

Жалпысынан алганда, кыргыз тилиндеги сан компоненттүү соматикалык паремиялардын семантикалык жана сандык мааниси талданды. Сандык компоненттердин колдонулушу көп учурда адамдардын биримдиги, коомдогу унутулган руханий баалуулуктар жана коомдун өнүгүүсүнүн маанилүү куралдары болуп саналат. Мындай макалдар кыргыз элинин салттарын, менталитетин жана акыл-эсин чагылдырып, элди биримдикте иштөөгө, ынтымакта болууга үндөйт. Соматикалык паремиялар, өзгөчө алардын

сандык компоненттери аркылуу кыргыз тилиндеги маданиятты түшүнүү, коомдун өнүгүүсүнө жана адамдардын адеп-ахлактык көз караштарын бирдей түшүнүүгө жардам берет. Макалдардын салыштырма аспектиси жана метафоралык колдонулушу аркылуу алар элдин руханий мурасын жана тажрыйбасын кийинки муунга өткөрүп берүүдө чоң роль ойнойт.

Изилдөө көрсөткөндөй, сандык маанидеги соматикалык паремиялар адамдардын жашоосундагы коомдук, тарбиялык жана психологиялык маанилердин жогорку деңгээлде берилген элдик акыл-насааттар жана адамдардын чогуу жашоосунда, эмгек жамааттарында, үй-бүлөдө жана башка социалдык чөйрөлөрдө негизги баалуулуктарды бекемдейт.

Колдонулган адабияттар:

1. Вакк Ф. О. О соматическом фразеологии в современном эстонском языке. Автореф. Дис. Канд. филол. Наук. Тарту, 1964. - С. 22.
2. Гакк. В. Г. Сопоставительная лексикология. – М. : Междунар. Отношения, 1977. - С. 264.
3. Шанский Н. М. Лексика и фразеология современного русского языка. – М. : 1957. - С. 36.
4. Лингвистический энциклопедический словарь. – Москва. 1990. – С. 588.
5. Молчанова Л. А. Народная метрология. – Минск: Наука и техника, 1973. – С. 12, 25.

УДК: 821:801.73

Кыдыр Төрали Едилбайулы
Казакстан Республикасынын Илим жана жогорку билим берүү министрлигинин илим комитетине караштуу М.Ауэзов атындагы Адабият жана искусство институту, Алматы шаары, Казакстан Республикасы, филология илимдеринин кандидаты, жетектөөчү илимий кызматкер

«КИССАС АЛЬ-АНБИЯ» («ПАЙГАМБАРЛАР ЖӨНҮНДӨ БАЯНДАР») ЧЫГАРМАСЫНДАГЫ ЖАНРЛАРДЫН ЖЕКЕ ӨЗГӨЧӨЛҮКТӨРҮ

Кыдыр Торали Едилбайулы,
Институт литературы и искусства им. М.Ауэзова при Комитете науки Министерства науки и высшего образования Республики Казахстан, г.Алматы, Республикак Казахстан, кандидат филологических наук, ведущий научный сотрудник

ИНДИВИДУАЛЬНЫЕ ОСОБЕННОСТИ ЖАНРОВ В ПРОИЗВЕДЕНИИ «КИССАС АЛЬ-АНБИЯ» («РАССКАЗЫ О ПРОРОКАХ”)

Kydyr Torali,
M. Auezov Institute of Literature and Art of the Committee of Science of the Ministry of Science and Higher Education of the Republic of Kazakhstan, Almaty, Republic of Kazakhstan, candidate of philological sciences, leading researcher

INDIVIDUAL FEATURES OF GENRES IN THE WORK «KISSAS AL-ANBIYA» («STORIES ABOUT THE PROPHETS»)

Аннотация. Бул макалада XIV кылымда жазылган Насир ад-Дин Бурхан ад-Дин Рабгузинин «Киссас аль-анбия» чыгармасында колдонулган жанрлар менен адабий үлгүлөрдүн өзгөчөлүгү тууралуу айтылат. Орто кылымдагы түрк жазма мурасы XIII-XIV кылымдарда диний-дидактикалык жана диний-суфийлик багытында өнүгүп, тематикалык жактан байып, жанр жагынан өнүктү. Орто кылымда араб, перс тилдеринде жазылган көркөм чыгармалар түрк адабий тилине которулган. Алтын Ордо жазма эстеликтери кийинки мезгилдеги чыгармалардын калыптанышына чоң таасирин тийгизген. Казак, кыргыз, өзбек, башкыр, ногой, татар, түркмөн сыяктуу элдердин кийинки кылымдардагы жазма адабиятынын өнүгүшүнө таасир эткен чыгармалардын катарында Рабгузинин чыгармачылыгы да кирет. Анын «Киссас аль-анбия» («Пайгамбарлар баяны»), «Киссас аль-анбия Рабгузи» («Рабгузинин пайгамбарлар тууралуу баяны»), «Киссас аль-анбия’алейхи ас-салам» («Пайгамбарлар баяны (а.с.)») жана «Киссаи Рабгузи» («Рабгузи баяны») деген чыгармалары кеңири тараган. Бул адабий эстеликтин ар кандай аталышта берилишинин башкы себеби – мусулман элдеринде пайгамбарлар тарыхына арналган диний-дидактикалык эмгектер көп болсо да, чыгарманын автору айтылган эмес.Ошондуктан бул чыгарманын поэтикасын, жанры жана көркөмдүк өзгөчөлүгүн изилдөө маанилүү.

Негизги сөздөр: жанр, адабий эстелик, орто кылым, текст, диний-дидактикалык, Алтын Ордо, композиция, сюжет, образ

Аннотация. В этой статье рассказывается о специфике жанров и литературных выражений, использованных в произведении Насира ад-Дина Бурхана ад-Дина Рабгузи «Киссас аль-Анбия», написанном в XIV веке. Средневековое турецкое письменное наследие развивалось в форме религиозно-дидактического и религиозно-суфийского в XIII-XIV вв. и тематически расширялось. Развивалась жанровая специфика. В средние века художественные произведения, написанные на арабском и персидском языках, переводились на турецкий литературный язык. В результате литературных связей возросли художественные

особенности турецкой письменной литературы. Письменные памятники Золотой Орды способствовали развитию произведений более позднего времени. Среди произведений, оказавших влияние на развитие письменной литературы в последующие века таких народов, как казахский, кыргызский, узбекский, башкирский, ногайский, татарский, туркменский и др., были произведения Рабгузи. Это его литературное произведение получило широкое распространение в стране под названием «Киссас аль-Анбия» («История пророков»), Киссас аль-Анбия Рабгузи («История пророков Рабгузи»), «Киссас аль-Анбия алейхи ас-салам» («История пророков (мир ему и благословение)») и «Киссас Рабгузи» («История Рабгузи»). Основная причина, по которой эта литературнаый памятник получила различное название, заключается в том, что у мусульманских народов было много религиозно – дидактических работ, посвященных истории пророков, и было принято называть произведение именем автора. Поэтому важно изучить поэтику, жанр и художественную направленность этого произведения.

Ключевые слова: жанр, литературный памятник, средневековье, текст, религиозно-дидактический, Золотая Ордо, композиция, сюжет, образ.

Abstract. This article describes the specifics of genres and literary expressions used in the work of Nasir ad-Din Burhan ad-Din Rabguzi “Qissas al-Anbiya”, written in the 14th century. The medieval Turkish written heritage developed in the form of religious-didactic and religious-Sufi in the XIII-XIV centuries and thematically expanded. Genre specifics developed. In the Middle Ages, works of art written in Arabic and Persian were translated into Turkish literary language. As a result of literary connections, the artistic features of Turkish written literature increased. Written monuments of the Golden Horde contributed to the development of works of later times. Among the works that influenced the development of written literature in the following centuries of such peoples as Kazakh, Kyrgyz, Uzbek, Bashkir, Nogai, Tatar, Turkmen, etc., were the works of Rabguzi. This literary work of his was widely disseminated in the country under the name «Qissas al-Anbiya» («History of the Prophets»), «Qissas al-Anbiya Rabguzi» («History of the Prophets Rabguzi»), «Qissas al-Anbiya alayhi al-salaam» («History Prophets (peace and blessings be upon him)») and «Kissas Rabguzi» («History of Rabguzi»). The main reason why this literary monument has received a different name is that the Muslim peoples had many religious and didactic works devoted to the history of the prophets, and it was customary to name the work after the author. Therefore, it is important to study the poetics, genre and artistic orientation of this work.

Key words: genre, literary monument, Middle Ages, text, religious and didactic, Golden Horde, composition, plot, image.

Орто кылымдагы адабий эстеликтердин ичинен Насир ад-Дин Бурхан ад-Дин Рабгузинин 1310-жылы жазылган «Киссас ар-Рабгузи» атту чыгармасы эл арасына кеңири тараган.

Бул чыгарма башка түрк элдеринин адабияты сыяктуу эле XIX-XX кылымдарда кыргыз акындарына катуу таасир эткен. Бир гана Молдо Кылычтын чыгармачылыгына кандай таасир эткенин А.Акматалиев: «*Кыргыз акындары да Рабгузинин чыгармачылыгындагы түбөлүктүү темаларга кызыгышып, анын ойлорун улантууга аракеттенишкен. Мына ошондой акындарыбыздын бири – Молдо Кылыч*», – деп белгилейт [1, 128-б.].

Ал эми Т.Саманчин: «*Зар замандын» орто жеринде пайгамбарлардын тарыхы сүйлөнөт. Кылыч бул жерди Рабгузинин «Кыса Асламбиясынан алып, кыскача айтып чыккан. Кылычтын бул маселеге токтолушу, анын өмүр жөнүндөгү көз карашынан келип чыккан*», – деген оюн айткан [2, 235-236-бб.].

Б.Кебекова Молдо Кылычтын Рабгузинин Киссасын «китептин жоргусу» деп атап, кыргыз тилине которгунун белгилесе [1, 153-б.], ошол доордун дагы бир акыны – Токтогазы Жусупбек Уулунун (1864-1933) *1898 жылы 32 жашында Канай манаптын катыны Кенжетай дегенге 200 беттен артык «Кисса – Анбияны» кыргызчага которгонун жазып, сыйлыкка көрсөтүлгөнү* тууралуу маалыматтар бар [1, 247-б.].

Түрк элдеринин адабиятынын өнүгүшүнө таасир эткен чыгармаларды П.М.Мелиоранский, А.В.Ерофеев, С.Е.Малов, Н.П.Остроумов, Н.Ф.Катанов, В.В.Радлов, Н.И.Ильминский, В.Р.Розен, М.М.Габде-

рахимов, Г.Х.Арифган, А.Н.Нажип, А.Р.Тенишев, Г.Г.Фитрат, Н.Маллаев, Э.Фазылов сыяктуу түрк таануучулар менен бирге, I.Jalil, S.Cagatay, K.Gronbech, J.Schinkewitsch, J.Thuri, F.Koprulu, H.E.Boeschoten, M.V.Damme сыяктуу батыш жана түрк окумуштуулары изилдеген. Ошондой эле, Б.Кенжебаев, Х.Сүйүншалиев, А.Кыраубаева, Н.Келимбетов, Г.Айдаров, А.Курышжанов, Н.Сагындыков, Т.Кыдыр сыяктуу казак окумуштуулары да Рабгузинин мурасын адабий жана тилдик жактан изилденишине чоң салым кошкон. Өзгөчө, адабият таануучу А.Кыраубаеванын «Кылымдар мурасы» атту китебинде [3] бул чыгарма көркөмдүк жактан изилденгенин, Т.Кыдыр [4] бул чыгарманы алгач ирет түпнускадан казак тилине толук которгонун баса белгилейт.

Ошондой эле, соңку жылдары боордош түрк тилдүү окумуштуулардын Рабгузи мурасын улуттук дүйнө тааным аркылуу кайра карала баштаганы байкалат. И.Остонакулов [5], Х.Сафарова [6] жана Н.Хажиева [7] сыяктуу окумуштуулардын ошол багытта кандидаттык диссертация жазганы буга далил боло алат.

Рабгузинин «Киссас аль-анбиясы» ислам цивилизациясынын чегинде пайда болсо да, ошол кездеги жазма адабияттын салттуу шарттарын бекем сактаган. Автор чыгарманы бүткүл ааламды жараткан Жаратуучуга дуба келтирип, андан соң, Мухаммад пайгамбарга мактоолор менен салават арнаган. Өз заманынын даанышманы Насир ад-Дин Токбугабекке арнап, эмгектин кандай жазылып калганын да камтып кеткен. Андан кийин гана негизги бөлүмгө кирген. Эмгектин сонунда автордун Жаратуучуга жалынган дубасы «Рабгузи Кыссасынын соңу» деген ыр саптары менен аяктайт.

Рабгузи пайгамбарлардын тарыхын окурманга кызыктуу кылып жеткирүү үчүн чыгармада **кысса, хикая, пайда, газал, хабар, андату, риваят, суроо-жооп, үгүт-насыят, эскерту, сүйүнчү** сыяктуу жанрларды жана адабий үлгүлөрдү кеңири пайдаланган.

Аталган эмгекте жалпы 51 кысса берилген. «Адам Сафи (Алланын ага саламы болсун) Киссасы», «Кабыл мен Абил Киссасы», «Шис (Алланын ага саламы болсун) Киссасы», «Бул Ыдырыс (Алланын ага саламы болсун) Киссасы» сыяктуу кыссалар, негизинен, пайгамбарлардын үлгүлүү өмүрү жана ислам тарыхындагы алгачкы диний окуяларды таратууда колдонулган. Кыссалардын ичинде бир нече адабий жанрлар жана үлгүлөр орун алган.

Кыссалардын композициялык түзүлүшү, көбүнчө, мындай берилет: газал, хикая, хабар, риваят, сурро-жооп, пайда, хикмет, латифа, жарлык, сүйүнчү ж.б. Ошентсе да, бул түзүлүш туруктуу эмес.

Кыссалардын чоң-кичинелигине байланыштуу өзгөрүп турат. Мисалы, Жусуп пайгамбар кыссасынын ичинде бир нече жанр катары менен берилсе, Шис пайгамбар кыссасында бир-эки жанр гана орун алган. Тагыраак айтканда, пайгамбарлардын үлгүлүү өмүрүнө байланышкан хикая-уламыштардын көлөмүнө карай андагы жанрлар да өзгөрүп турат.

Рабгузи өзү сүрөттөгөн кейипкердин адабий бейнесин жаратуусу анын жеке чеберчилигин көрсөтүп турат.

Ал ар бир пайгамбардын Киссасын баяндоонун алдында ошол каармандын тарыхый бейнесин сыпаттоо аркылуу окурманга көп маалымат берүүгө аракет кылат. Мисалы чыгармадагы Хут пайгамбар Киссасы мындай саптар менен башталган:

«*Нух (Алланын ага саламы болсун) уулу Сам уулу Ирам уулу Ауаз уулу Ад уулу ал-Жұлұт уулу Риях уулу ы Абдулла уулу Хұт (Алланын ага саламы болсун). Беш пайгамбардын арабдан чыккандыгы айтылат. Алар: Худ, Салих, Шис, Исмайыл жана Мухаммед (Алланын ага саламы болсун).*

Ал – «Уә илә ʻәдин әхәһум Һудән» («Жане Ад коомуна алардын бир тууганы Хутту (жибердик)») чапанын кийген, «Йә қауми уʼбуду Аллаһа» («Эй, менин коомум, Аллага кулчулук кылгыла») деп жарлык кылган, «Йә, Һуду мә житәнә бибәйинәтин»(«Алар: «Эй, Хут, сен бизге эч бир далил алып келген жоксуң») далилин уккан, «Фә иʼтинә бимә тәʼидунә» («Уәде қылған нәрсеңді алып кел») сөзүн тыңшады, «Уә убәллиғукум мә урсилту биһи» («Жана мен силерге алып келген нерсемди жеткизип жатам») деп айткан, «Уә ләкинни әракум қаумән тәжхәлунә» («Башкача айтканда силерди караңгы эл көрөм») деп жооп берет – ХУТ (Г.С.)» [4, 51-б.].

Ошентип Рабгузи Хут пайгамбардын портретин жаратууда Куран аяттарын көркөмдүк деталь катары пайдаланып, сүрөттөлүп жаткан Алланын элчиси тууралуу башынан эле толук маалымат берүүгө аракет кылат. Ал саптарда Нухтун байыркы мезгилде Ад коомуна пайгамбар катары жиберилгендиги, анын Хак динди таанытканы, коомдун ага каршы чыкканы, натыйжада ал элдин каргышка учураганы кыскача баяндалып өтөт.

Андан ары окуя ошол сызыктын негизинде өнүгүп жүрүп отурат. Ошондуктан кыссанын башында келген бул саптар автордун баяндай турган окуянын маанисин түшүндүрдү десек болот.

Рабгузи колдонгон жанрлардын бири – **хикая**. Автор өз чыгармасында кыссаны баяндап жатып, «Хикая», «Хикаяда мындай келет», «Хикая кылат» деп, ошол кейипкерге байланыштуу хикаялардан да пайдалана билген. Мисалы, Шис пайгамбарга арналган кыссада Рабгузи ошол Алла элчисинин токуучулук өнөрү болгонун белгилейт. Мына ошол токуучулук кесибине байланыштуу бир кыска хикаяны берет: «*ХИКАЯ: Имам Шайкы Жуйбари (Алла андан ыразы болсун) бир күнү шакирттери менен отурган эле. Бирөө ачууланып эшикти кагат. Бул ким болсо да бул төртөөнүн бири: же сакалчан, же токуучу, же мугалим, же жагымсыз кабар алып келген бирөө. Караса, чын эле ошондой экен*» [4, 37-б.].

Ошентип, кыссалардын ичинен орун алган хикаялар баяндалып жаткан окуялар тизмеги менен катарлаша өнүгүп, бири-бирин улап, окурманга кызыктуу болот.

Рабгузи кыссаларда баяндалып жаткан окуяларга байланыштуу суроолорду коюп, өзү бирден жооп берет. «**Суроо-жоопту**» берүү максаты – чыгарманы окуп жатканда окурманда пайда болгон суроолорго жооп берүү үчүн окуяга байланыштуу кызыктуу хикаяны баяндап берүү болуп саналат.

Мисалы, Исмайыл пайгамбар Киссасында: «*Бир хадисте Расул (Алланын ага саламы болсун): «Әнә ибну зәбихәйни» («Мен эки курмандыктын баласымын»), – деген. Мааниси: эки курмандыктын уулумун деген сөз. Ошондой эле Исмайыл да, Исхак да*», – деген [4, 83-б.] пайгамбардын хадисин берет: «*СУРОО: Мустафа (Алланын ага саламы болсун) Исхактын эмес, Исмайылдын урпагы. Эки курмандыктын уулумун дегенинде кандай маани бар?*

ЖООП: Арабдардын аталаш агасын ата деген салты бар. Аалымдардын кээ бир «Эгер Исмайыл курмандык эле деп үч талак ант ичсе, аялына талак болбойт, себеби Алла Тааланын Куранында Исмайыл курмандык чалынган Киссасынын аягында «Уә бәшшәрнәһу би Исхәкә нәбийән мин әс-салихинә» («Жана Биз ага Исхак аттуу бир перзент болорун, анын пайгамбар болорун жана чыныгы кулдарыбыздан болорун сүйүнчүлөдүк») деген аяты бар. Башкача айтканда, «Әнә ибни зәбихәйни» («Мен эки курмандыктын уулумун») деген сөздө мындай туура чечим чыгат: бир – Исмайыл, экинчиси – (Мухаммед пайгамбардын) атасы Абдолла» – деп, «суроо-жооп» ыкмасын колдонду [4, 83-б.].

Жалпы орто кылымдагы кээ бир чыгармаларда «суроо-жооп» ыкмасы көп кездешет. Чындыгында, диний-таанымдык эмгектерде жыш колдонулганы баса белгилеп өтүүгө болот. Алтын Ордо доорунда жазылган «Сираж аль-кулуб» чыгармасында кырк суроого кырк жооптун берилиши – анын ачык далили.

Рабгузи өз чыгармасында окурманга айта турган акыл-ойун «**пайда**» деген бөлүм менен берген. Автор бир хикаяны баяндап жатып, андан чыгарган жыйынтыктарын окурманга «пайда» аркылуу түшүндүрүп турган. Чыгармада «пайда», көбүнчө, суроо-жооптон кийин келет. Мисалы, Жусуп пайгамбарга байланыштуу кыссада автор Жусуп менен Зулайканын ортосунда болгон маселени диний жактан чечүүгө аракет кылган. Анда пайгамбардын жамалына ашык болгон Зулайка аны өзүнчө жерге кездешүүгө чакырат. Бул кылыгы ашыкча болгон соң, болгон күнөөнү Жусупка оодармакчы болот. Бул маселенин түйүнүн автор мындай баяндайт: «*СУРОО: Наристе чындап күбөлүк берген жок. Зулайка – жалган, Жусуп – чын дебестен, ишара менен жеткизет. Мунун мааниси кандай эле?*

ЖООП: Макулуктун (адамзаттын) күбөлүгү экөөнүн бирөөсүнө дурум күбөлүк берип, пайда келтирсе, ана бири маскара болуп, жалган күбөлүк берет. Башкача айтканда бул наристе Алла Тааланын кудуретинен эле. Жалган сүйлөгөн болбойт,,

туура сүйлөсө уят болмок. Бизди уят кылуу, шылдыңдоо Аллага жакпайт, Зулайканын айыбын ачпастан, сөз менен эмес, ишарат менен жеткизип: «Эй, Азиз, өзүң кара, көйнөгүнүн алды жыртык болсо, Зулайка ак, Жусуп – жалганчы», – дейт», – деп наристенин ишараты менен жеткизүүдө бир маани бар экенине токтолгон [4, 121-б.]. Эми ошол хикметтен алынган жыйынтыкты мындай баяндайт: «*ПАЙДА: Эй, мусулман, өз айыбыңды башкага жүктөбө. Жүктөсөң, Алла (жаңагы) наристедей анын актыгын билдирет, сени маскара кылат.*

Дагы (ПАЙДА): Бирөөнүн айыбын ачпа. Жусупка зыян болбойт, «Һийә рауәдәтни ән нәфси» («Ал (аял) мени өзүнө көңүл бурдуруу аракетин жасады») деген жок. Жана нари-сте күбөлүк бергенде ачык айтпастан, абайлап жеткирди. Мисир Азизи аын түшүндү.

ПАЙДА: Эч качан эч кимди алдаба, ал да сени алдабасын» [4, 121-б.].

Рабгузи ушундай бир маселеден үч түрдүү жыйынтык чыгарган: 1. өз айыбыңды бирөөгө оодарба; 2) бирөөнүн айыбын ачпа; 3) эч кимди алдаба.

Рабгузи чыгармада «пайдадан» бөлөк **хикмет** жанрын да ийгиликтүү колдоно билген. Хикмет жанры Карахан бийлигинин тушунуд жашап өткөн Ахмет Ясави тарабынан кеңири колдонулгандыгы белгилүү. Ал суфийликтин сырдуу дүйнөсүн ыр саптары менен баяндап берген. Газал ыр түзүлүшүнүн негизинде жазылган даанышман сөздөрдө, тагыраак айтканда хикметтерде Холик менен макулукту, башкача айтканда Жаратуучу менен жаратылышты сүйүү жагына абдан көңүл бурулган. Акын ааламдын тиреги сүйүүдө экенин, ошондуктан курчап турган дүйнөнү махабат аркылуу тануу керектигин баяндаган.

Рабгузинин кыссаларында, негизинен, пайгамбарлардын өрнөктүү өмүр жолун кара сөз менен жеткирүү максаты менен катар эле чыгарманын ичинде автор тарабынан берилген хикметтер да кездешет. Мисалы: «*Дагы бир ХИКМЕТ: Бейишке кирүү хикмети мындай эле: Алла Таала мусулмандардын жанын, малын соодага салып бейиш берерин өкүм кылды. (Башкача айтканда) шариятта болбогон нерсени соодага салуу туура эмес болгондуктан бейишке киргизди. Жана ортомчуну көрсөттү. Соода менен келишим туура болсо бейишке киргизет*» [4, 23-б.].

Хикмет – орто кылымдагы чыгыш мусулман адабиятында кеңири кездешкен жанр. Түрк элдеринин адабият тарыхында Ахмет Ясави өз ойлорун хикмет жанры менен ыр саптары аркылуу берсе, Бурхан ад-Дин Рабгузи кара сөз менен жеткирген.

Кыссаларды окуп жатканда автор тарабынан айтыла турган диний насыяттарга басым жасалганын байкоого болот. Рабгузи пайда, үгүт-насыятт (панд уа насихат), хикметтен башка «**нүкте**» аркылуу да өз оюн бидирип турган. Чыгармадагы пайда, хикмет, нүктелерди сырткы формасына карап ажыратуу кыйын. Ошентсе да Рабгузи ар бирин чеберчилик менен колдоно билген. Мисалы: «*Баянда мындай айтылат: Инжир дарагы Адам менен Евага беш жалбырак берди, денелерин жабышты. Таң атканда ошол беш жалбырактын бирин кийик жеп кетти, жыпар болду, бирин уй жеди, анбар болду, бирин аары жеди, бал болду, бирин курт жеди, жибек болду, бирин Адам жерге экти, жүн болду. Кыяматка чейин урпактарына кепин болды*» деп келет да, ошол баяндагы оюн «нүкте» аркылуу түшүндүргөн [4, 27-б.]. «*НҮКТЕ: Алла Таала Адамга жалбырак берүү үчүн инжир дарагын дайындады. Бардык жемиш (жашылча, жер-жемиш) үч түрдүү болот: алма, алмурут сыяктуу биринин сырты (гана) желсе, биринин ич желет, сырты желбеген жаңгак, бадам сыяктуу; биринин ичи да желбейт (мында ичиндеги данын айтып жатса керек – Т.К.), кабыгы да желбеген коон, дарбыз сыяктуу. Ал эми инжирдин сырты да, ичи да желет*» [4, 27-б.].

Чыгарма диний-дидактикалык багытында жазылса да автор окурмандарына карата айтылган үгүт-насыяттарды да камтыган. Рабгузи ушул чыгарманы жазарда исламдагы кырк парздын бири – элди «жакшылыкка чакырып, жамандыктан тыюуга» басым жасаганы белгилүү. Ошондуктан, кыссанын бир-эки жеринде «**панд уа насихатты**», башкача айтканда, «**үгүт-насыятты**» айтууну унуткан эмес. Мисалы: «*ҮГҮТ-НАСЫЯТ: Эй, мусулмандар, жаман менен жолдош болбогула. Эртең алар менен тозокко барбагыла. Бүгүнкү жаман жоро-жолдоштор эртең баары душман болот. «Аль-ахиллу йаумәизин ба'зуһум ли ба'зи 'адууан илла аль-мутта-*

кин» («Ал күнү достор бири-бирине душман болуп калат, чындыгында Алладан корккон пенделер буга кирбейт»). Кыямат күнү жаман жоро-жолдоштор бири-биринен качат. «Экөөбүздүн арабыз — чыгыш менен батыштын ортосундагы аралыктай. Мындай жолдош күткөн жаман», – дейт. «Йа лайта байни уа байнака бу'да әл-машрикайн фа би'сал карин» («Экөөбүздүн арабыз — чыгыш менен батыштын ортосундагы аралыктай. Шайтан кандай жаман жолдош»)» [4, 83-б.].

Рабгузи чыгармасынын дини-дидактикага негизделгенин соңунда келген минажаты да үгүт-насыяттан турат. Автор аны «**Танбих уа насихат»,** башкача айтканда, **«Эскерту жана насыят»** деп берген. «*Эй, мусулмандар, Расул (Алланын ага саламы болсун) урпагына бул залымдык (зулумдук) жасады, (акыретте) суроксыз калбайт. Ошондо аягына жетти, айып (ката) болбойт. Убакыт келет, бейгамдык жүрбөйт.... Түз тур, кылмышка жаза, амалга сыйлык (берер) күн келсин. Айбат аянты жайылсын. Баштапкы, акыркы эли жыйылсын.... башкача айтканда, эртең улуу күндө күч көрсөткөн, мал алган, акы (адилдик) бербеген заалымдар аяк астында тебеленет. Мээримсиз бектер жазаланат*» [4, 450-б.].

Бурхан ад-Дин Рабгузинин кыссалар жыйнагында үгүт-насыятка көп орун бергенине карап, анын жазуучу гана эмес, ошол эле учурда насаатчы (дин таратуучу) болгонун да танууга болбойт. Ар бир кысса-хикаянын ичинде өз орду бар үгүт-насыят айтканы далил болот. Мисалы, Хазирет Омардын Исламды кабыл алуу тарыхын айтып, окурмандарынан мындайча **сүйүнчү** сурайт: «**СҮЙҮНЧҮ**: Ушул эки арип Омардын Исламды кабыл алышына себеп болду. Жетимиш жыл, сексен жылдан бери мусулмандар (ушул аятты) окуп жатат. Бейишке кирүүсүнө себеп болсо, кандай сонун!» [4, 344-б.].

Автордун Хазирет Омардын динге келишине себеп болгон эки арип дегени – Курандагы «Т» жана «Һ» ариптеринин айкашынан турган «Таһә» сүрөсү. Омардын карындашы «Таһә» сүрөсүн окуп отурганда, ал ачууланып кирип келет да, Алланын аяттары жазылган барактарды айрып салмак болот. Ошол кезде Омардын жүрөгүнө ыйман кирип, динди кабыл алат. Рабгузи ошол учурду: ««Т» – дааратка себеп болду, «Һ» – хидаятка (туура жолго) жол берди», – деп сүрөттөйт [4, 344-б.].

Чыгармадагы эң көлөмдүү кысса – Жусуп пайгамбардын окуясы. Ал қиссада автор араб, парсы адабиятында кездешкен бир нече жанр мен адабий үлгүлөрдү катар берген. Анын бири – **ишарат**. Башкача айтканда, автордун айта турган ойун көмүскө түрүндө, акылмандык менен, табышмактатып жеткизет.

Рабгузи Жусуп пайгамбардын сулуулугун өзгөчө сүрөттөгөн. Адамзат баласы эле эмес жан-жаныбарлар да анын сулуулугуна суктанганын жазат. Бир арабдын төөсү Жусуп пайгамбарды көрү үчүн үч күндүк жолду бир эле күндө басып өткөнүн сүрөттөйт да, айта турган ойун ишарат менен билдирет: «*ИШАРАТ: Жусупту көргөндө муңдуу тилсиз төөнүн абалы ошондой болсо, (байкуш) Зулайка кантип сабырдуу болду экен*?!» [1, 131-б.]. Андан кийин:

Көз көргөнү жамал ал,
Сүймөк аны халал ал.
Ошондой жамал көрүп алып,
Ким сүйбөсө убал ал, [1, 131-б.] – деп, өз оюн төрт ыр сабы менен билдирген.

Ушул кыссанын ичинде Рабгузи чыгыш адабиятындагы **латифаны** да да колдонгон. Мисалы: «ЛАТИФА: Акылдууларга айдай, күндөй жарык болот...». Дагы бир жерде: «ЛАТИФА: Зулайка «мажази» эле, өз айыбын Жусупка оодарды *«Ма жазау ман арада би ахлика суан» («Сенин аялыңа жамандык ойлогон адамдын жазасы тек кана...»)*, – деди. Сүйүктүүсү болгон учурда досун сыйлады. Эмне болсо да мага болсун деп, айыбын өзүнө алып: *«Ана рауадтуһу ән нәфсәиһи уә иннәһу ләмин әс-садиқинә» («Мен аныы өзүмдү каратуу үчүн аракет кылдым, ал чынында адилеттүүлөрдөн»)*, – деди» [4, 151-б.].

Рабгузи Киссасын жазууда өзүнө чейинки маалыматтарга, илимпоз-окумуштуулардын пикирлерине таянууга аракет кылган. Бир нече маалыматтарды катарынан берген учурлары да көп. Кээде бир-бирине карама-каршы маалыматтар менен пикирлерди катар берип, кайсынысын тандоо керектигин окурмандын өз эркине калтырат.

Рабгузи ал маалыматтарды «***хабарда келет», «хабарда мындай деп келет», «дагы бир хабарда мындай келет», «дагы***

айтат» деген сөздөр менен берген. Тактап айтканда, чыгармадагы хабар – автордун өзү окуган же уккан маалыматтары. Мисалы, Нух пайгамбар Киссасында мындай хабарлар берилген:

«*Хабарда мындай келет: Нухка пайгамбарлык келгенде (ал) жүз жашта эле. Тогуз жүз элүү жыл (Алла динин) карманды. Дагы бир риваятта төрт жүз жашта эле деп келет. Топон суудан кийин үч жүз элүү жыл жашаган. Баары (баарын кошкондо) миң жети жүз жыл. Кырк күн бою жамгыр жаады дейт. Ар бир тамчысы тегирмен ташындай эле. Дүйнөдө кандай бийик тоо болсо, ошонун башына кырк каары суу топтолду. Кемедеги сексен адамдан башкаа дүйнөдө эч ким тирүү калбайт, баары каза болду*» [4, 49-б.].

Автор кээ бир маалыматтарды **риваят** түрүндө берет. Рияяттын хабардан айырмачылыгы – мында жеткизүүчүнүн аты-жөнүн берүүгө аракет кылат. Тактап айтканда, хабарга караганда риваяттын автору бар, башкача айтканда, жеткизүүчүгө шилтеме берилет. Мисалы, Нух пайгамбар Киссасында: «*Кагб риваят кылат: Адам уктаганда түш көрдү. Уругу жерге тамды, топуракка сиңди. Алла Таала ал суудан Йажуж-Мажүждү жаратты. Бизге ата жагынан кошулуп, боор болду. Чыныдыгынад Ева жагынан кошулбайт, өгөй.*

Абдулла ибн Аббас (Алла андан ыразы болсун) Адам баласы он топко бөлүнөрүн, анын тогузу Йажуж-Мажуж, калған бир тобуна бардык адамзат баласы киререин айтат» – деп, [4, 49 б.] Кагбга шилтеме келтирет.

Чындыгында, кээ бир риваяттардын автору кошо берилбеши да мүмкүн. Бул сөзүбүзгө «Омар ибн аль-Хаттабдын өзгөчөлүгүндөгү» төмөнкү риваят далил болот:

«*Риваят кылат: Жабирайил: «Көктөгү бардык периштелер Омар Исламды кабыл алганда кубанды*», – дейт» [4, 351 б.].

Араб, парсы жана түрк жазма эстеликтеринде жыш кездешкен жанр – **минажат**. Минажаттын ыр менен да, кара сөз менен жазылган үлгүлөрү бар.

Эпикалык чыгармаларда, көбүнчө, минажат чыгарманын аягында келгени белгилүү. Анда автор өзүнүн алсыз экенин, Жаратуучунун мээримине үмүт кылганан айтып, окурмандарынан дуба сурайт. Чындыгында, Рабгузи минажатты өз чыгармасынын бир нече жеринде колдонгон. Мисалы, Хазирет Омардын Исламды кабыл алганын айтып келип, ошол жерде ушул жанрга орун берген: «*МИНАЖАТ: Теңирим, Омар Расулду өлтүргөнү келген кезде ыйман бердиң. Биз көптөгөн жылдан бери Мухаммеддин пайгамбарлыгын таанып келебиз. Акыркы деимибизде ыйман менен барууну жана акыретте дидар көрүүнү насип кыл!*» [4, 346-б.].

Жогоруда келтирилген мисалдардан Рабгузинин чыгыш мусулман адабиятында кездесетін бир нече жанр жана адабий өрнөктөрдү чыгармасында ийгиликтүү пайдалана билгенин дароо байкоого болот. Буга чейинки адабий эстеликтер бир гана жанр менен жазылса, Рабгузи бир кыссада бир нече жанр жана адабий үлгүлөрдү катар берүүгө аракет кылган. Жалпы Алтын Ордо доорунда жазылган чыгармаларда бир нече жанр жана ыр формасы калыптанып калган. Мындай чеберчиликти ошол доордо жазылган бир нече чыгармалардан да кездештирүүгө болот.

Адабияттар:

1. Кыргыз адабиятынын тарыхы. Байыркы орток жана кол жазма адабияты. А.Акматалиевдин жалпы редакциясы астында. – Бишкек: 2017. IV-том. – 464 бет.

2. Саманчин Т. Чыгармачылык жолу// Молдо Кылыч. – Фрунзе: Адабият, 1991. – 334 б.

3. Қыраубаева А. Ғасырлар мұрасы. Алматы: Мектеп, 1988. –163 б.

4. Адабий жәдігерлер. 20 томдық. Насируддин Бурһануддин Рабгузи. Пайгамбарлар Киссасы. 8 том. Алматы: Таймас, 2008. – 480 б.

5. Остонақулов И. Қисас ар-Рабгузий – адабий асар. Автореферат (кандид.). Тошкент, 1993.

6. Сафарова Х. Рабгузийнинг «Қиссаи Юсуф Сиддиқ алайхис-салом. Автореферат (кандид.). Самарқанд, 2001.

7. Hacıyeva N. Nəsirəddin Rəbquzinin Qisəsül-ənbiya əsəri və dili (nam. diss. avtoref.) Bakı, 1992.

УДК:782(575.2)(04)

Татьяна Лапшина
кандидат педагогических наук, музыковед, методист
Детской школы искусств №4 Управления культуры мэрии г. Бишкек
Разия Сырдыбаева
кандидат филологических наук, музыковед,
ведущий научный сотрудник Института языка
и литературы им. Ч. Айтматова НАН КР

ДИАЛОГ ЭПОХ КАК ПЛАТФОРМА ВЗАИМОДЕЙСТВИЯ ВРЕМЕНИ И ПРОСТРАНСТВА: МУЗЫКА К СПЕКТАКЛЮ «АКСАТКЫН И МЫРЗА УУЛ» ТААЛАЯ БЕЙШЕЕВА

Татьяна Лапшина,
педагогика илимдеринин кандидаты, музыка таануучу,
Бишкек шаарынын мэриясынын №4 балдар искусство мектеби
Разия Сырдыбаева,
жетектөөчү илимий кызматкер, филология илимдеринин кандидаты, музыка таануучу,
КР УИАнын Ч. Айтматова атындагы тил жана адабият институту

ДООРЛОРДУН ДИАЛОГУ УБАКЫТ МЕНЕН МЕЙКИНДИКТИН ӨЗ АРА АРАКЕТТЕНҮҮ ПЛАТФОРМАСЫ КАТАРЫ: ТААЛАЙ БЕЙШЕЕВДИН «АКСАТКЫН ЖАНА МЫРЗА УУЛ» СПЕКТАКЛИНЕ ЖАЗГАН МУЗЫКА

Tatiana Lapshina,
Candidate of Pedagogical Sciences, musicologist, Methodologist, Children's Art School №. 4,
Department of Culture, Bishkek City Hall
Razia Syrdybayeva,
PhD in Philology, musicologist, Leading Researcher at the Ch. Aitmatov Institute of Language
and Literature of the National Academy of Sciences of the Kyrgyz Republic

THE DIALOGUE OF EPOCHS AS A PLATFORM FOR THE INTERACTION OF TIME AND SPACES: MUSIC FOR THE PLAY "AKSATKYN AND MYRZA UUL" BY TAALAI BEISHEYEV

Аннотация. Статья посвящена исследованию музыкально-сценического перформанса «Аксаткын и Мырза уул» как примера художественного синтеза, где раскрывается диалог культур, эпох и традиций сквозь призму современного художественного мышления. Постановка представляет собой уникальное слияние эпического жанра с актуальными формами музыкального театра, джазовой им-провизацией, хореографией и мультимедийными средствами. Музыкальное оформление, созданное Заслуженным артистом КР Таалаем Бейшеевым, выполняет медиативную функцию между фольклором, академической и современной музыкой, формируя выразительный пласт спектакля, основанного на лирическом дастане Барпы Алыкулова «Аксаткын и Кулмырза». Важную роль в проекте играет участие исполнителей разных возрастов и профессиональных категорий, что усиливает межпоколенческий диалог и образовательный потенциал спектакля. Новаторская интерпретация эпической поэмы как «дастан-мюзикла» способствует расширению театрального репертуара и пополнению наследия кыргызского композиторского искусства.

Ключевые слова: Барпы Алыкулов, дастан, джаз, музыкальная идиома, мюзикл, перформанс, синтез, полифонический, Таалай Бейшеев, фьюжн, эпос.

Современное искусство все чаще становится пространством, в котором сталкиваются и переплетаются различные временные пласты, культурные коды и художественные формы. Одним из ярких примеров такого взаимодействия является музыкально-театральный спектакль «Аксаткын и Мырза уул». В основе сюжета версия классика кыргызского устного профессионального акынского творчества Барпы Алыкулова (1884-1949). В варианте акына-импровизатора лирический дастан относит зрителя к событиям условного XIX века, хотя разворачивающийся сюжет актуален и в наши дни: неразделенная любовь, которая привела к трагедии, семейно-бытовые и клановые разногласия, ставшие краеугольным камнем социальных взаимоотношений. Эпическая поэма – один из развитых жанров устного народного творчества кыргызов. Романтическая история о юной красавице Аксаткын имеет ряд вариантов: только в рукописном фонде Института языка и литературы имени Чингиза Айтматова НАН КР имеется до 20 версий эпоса: «Мырза уул», «Кубаттын уулу Кулмырза», «Кулмырза менен Аксаткын», «Шамамат менен Аксаткын» и другие [3]. Их объединяет единая сюжетная линия – трагическая любовь, протест против несправедливого отношения к женщинам.

Первая письменная информация о существовании такой народной легенды зафиксирована известным тюркологом В.В. Радловым в его работе «Образцы народной литературы северных тюркских племен. Часть 5. Наречие дикокаменных киргизов. Санк-Петербург, 1885» [4, с. 1].

Трогательная история влюбленных во многом схожа с шекспировской трагедией «Ромео и Джульетта». Подобный сюжет встречается нам и в восточной литературе и фольклоре. Это и арабская «Лейли и Меджнун», трагическая история, восходящая к VII веку; и «Юсуф и Зулейха» – поэтическое сказание, имеющее более 150 вариантов, среди которых мировую известность приобрела поэма Джами, сочиненная в 1483 году. В тюркоязычной среде была популярна лирическая поэма «Тахир и Зухра». Здесь же можно отметить казахские поэмы «Кыз Жибек» и «Козу Көрпөш, Баян сулуу», туркменский эпос «Саят, Хемра». В кыргызском наследии также есть дастан «Олжобай менен Кишимжан».

Образы главных героев – Аксаткын и Мырза – предстают перед нами в триединстве: традиционного сказительского искусства, современного театра и мультимедийного компонента, символизирующих альтернативу трагическому финалу, который для XIX века был предопределен. В спектакле использован и ряд других «прочтений», в том числе, вариант дастана памирских кыргызов. Наряду с романтической линией, в спектакле поднимаются злободневные вопросы свободы выбора и прав человека в обществе. Тонко выстроены сцены насилия не только психологического, но и физического: зарождение возвышенного чувства любви, а затем и разлука влюбленных в связи с обычаем «куда түшүү» (сватовство по договору родителей, без согласия невесты/жениха), принуждение к свадьбе и жестокая расправа над влюбленными со стороны старейшин и «уруу» (племя) – самые кульминационные эпизоды спектакля. Подобные темы особенно актуальны для молодого поколения в любом уголке мира, и по замыслу творческой команды, спектакль больше ориентирован на подростково-молодежную аудиторию.

Полифонически многосоставной спектакль «Аксаткын и Мырза уул» – объединяет музыка, которая играет ключевую роль в создании смыслового, образного и эмоционального контекста, выступая медиатором между прошлым и настоящим, между традицией и современностью, формируя уникальный диалог прошлого с настоящим и, отчасти, будущим. Анализ подобного диалога, с точки зрения музыкального сопровождения, поможет раскрыть особенности культурного взаимодействия времени и пространства на театральной сцене.

В создании перфоманса участвовали: идея и продюсирование – ***Разия Сырдыбаева,*** режиссер-постановщик – Народный артист КР ***Нурлан Асанбеков***, композитор – Заслуженный артист КР ***Таалай Бейшеев,*** звукорежиссер и ассистент композитора – ***Эрлан Касаболотов***, ассистенты режиссера – ***Илгис Жунусов***, ***Кенже Сатыбалдиева***, ***Элдияр Джарашев***, ***Өмүрбек Бостонов***, арт-менеджер – ***Татьяна Лапшина.*** К слову, в рамках подготовки спектакля зародилась

коллективная песня «Ак ыргал» при участии ***Бакыта Акматова*** – дастанчы, победителя ряда международных и республиканских конкурсов, исполнителя одной из главных ролей спектакля.

Творчество композитора Т. Бейшеева охватывает широкий спектр жанров от камерно-инструментальных, вокальных композиций до кросс-жанровых проектов. Его творческий мир отражает стремление к культурному диалогу, где кыргызский мелос взаимодействует с электронной музыкой, перформативными видами искусства, джазовой импровизацией.

На этом композиторское амплуа не исчерпывается. Он один из представителей поколения, которое обозначило новый вектор в развитии современной музыкальной культуры Кыргызстана. Основав в 1999 г. группу «Аура», Таалай Бейшеев, с подачи выдающегося режиссера Арсена Умуралиева, начал создавать уникальное сопровождение в стиле этно-джаз к театральным постановкам.

Опыт Бейшеева в области театральной и кино-музыки привлек внимание постановочной группы спектакля «Аксаткын».

Перед постановочной группой стояла нелегкая задача – познакомить молодое поколение зрителей с известным сюжетом дастана «Аксаткын менен Кулмырза». Обращение именно к этому эпосу также не случайно. Эпос имеет свою аутентичную музыкальную тему, близкую к кыргызским жанрам арман и кошок. Как известно, таких жемчужин, сохранивших «родные» подпевки и лейт-темы в кыргызском наследии не много, это трилогия «Манас. Семетей. Сейтек», эпос «Курманбек».

Создатели проекта намеревались не только оживить аутентичный лирический мелос на театральной сцене, но и привлечь внимание современного «цифрового» поколения к истокам через романтическую историю. Межжанровый синтез, мультикультурализм, джазовая и культурная идиоматика спектакля позволяют в какой-то мере классифицировать постановку как дастан-мюзикл. Это новый жанр для искусства Кыргызстана, который появился спонтанно как итог экспериментального театрально-образовательного проекта. Современная интерпретация эпической темы «в руках» опытного режиссера, композитора-экспериментатора и молодой труппы превратилась из спектакля в многосоставной перфоманс: сквозное музыкальное оформление, элементы классического драматического театра, современная хореография и мультимедиа-действо.

Увы, ни для кого не секрет, что за многие годы почти безвозвратно утрачено понимание «кода» восприятия устного наследия, в том числе музыкально-поэтического, утрачена эстетика восприятия национальных «ритмов» в широком и узком понимании этих терминов. Молодое поколение, как бы стало оторвано от своих корней. А средства выразительности, понятные, доступные, любимые народом лет сто назад ныне не доступны, вернее, не интересны поколению 18+. Поэтому перед режиссером, продюсером и композитором стояла серьезная задача – найти путь к сердцу современного молодого слушателя через семиотику театра и музыки. О том, что мультимедиа-компонент должен быть в спектакле однозначно, стало ясно не сразу. Этому решению предшествовали долгие мучительные размышления постановочной группы.

Композитору досталась нелегкая задача: объединить разное, и в синтезе получить продукт, доступный не только разным поколениям, но и разным уровням слушательской восприимчивости, так как любители и ценители дастанов есть и среди молодежи, хоть и меньшей ее части, также как и есть консерваторы, уверенные, что эпос и его манера исполнения должны оставаться незыблемыми. Тогда как сценическая интерпретация «Аксаткын и Мырза уул» представляет собой пример синтеза жанров, объединенных в единый музыкально-драматургический пласт.

На первом уровне реализована **аутентичная вокально-эпическая репрезентация** в исполнении профессиональных дастанчы ***Перизат Кемеловой*** и ***Бакыта Акматова.*** Такую подачу классикой жанра нельзя назвать, так как здесь все-таки представлены два образа, два героя, исполняющие дастан дуэтом, сообразно содержанию. Тем не менее, знатокам дастанного творчества не придраться – мелодика и текст эпоса сохранены, звуковая ткань, варьирующиеся ритмические и интонационные формулы, типичные

для кыргызского устного песнетворчества, создают основу звуковой архетипики персонажей Аксаткын и Мырза.

Вторая ипостась перформанса – современная **хореография**. Этот уровень можно охарактеризовать как интермедиальную драматургию, где телесная, мимическая и образная пластика вступают в диалог с эпической и музыкальной основой. Здесь наблюдается попытка перевести нарратив дастана в язык сценического действия, передав психологическую и символическую глубину образов через движение и пространственно-ритмическую организацию, а именно – сценическое. Оно представлено профессионалами и студентами профильных учебных заведений Кыргызстана – КГУКиИ им. Бейшеналиевой, Театрального училища при КНАДТ им. Т. Абдумомунова, а также учащимися Сетевого школьного театра «Умтул», действующего при Центре «Устатшакирт» [6].

В настоящее время в 35-ти средних школах Кыргызстана активно действуют театральные студии, инициированные Центром «Устатшакирт» при поддержке Музыкальной программы Ага Хана, МИД Норвегии и Посольства Швейцарии в КР. Наряду с этим продолжается работа в школьных музыкальных кружках, где Центр обучает азам игры на кыргызских национальных музыкальных инструментах. Начавшись как экспериментальная методика, сегодня деятельность «Устатшакирт» охватывает все регионы страны, обучив за 20 лет работы более 10 000 детей и взрослых. Такие результаты стали возможны при комплексном внедрении авторских программ в систему школьного и дополнительного образования в сотрудничестве с Министерством образования и науки КР. Эксперимент доказал, что в каждой из школ, работающих по методике «Устатшакирт» возможно охватить от 100 детей до 1000 учащихся. К примеру, грандиозные выступления на площади Ала-Тоо и др. площадках сводных детских коллективов на Фестивалях традиционной музыки, Дня эпоса «Манас», Фестивалях образования, где «Устатшакирт», впервые в истории современного Кыргызстана, организовал масштабное единовременное исполнение произведений кыргызских авторов на комузе, темир комузе, а также рецитирования эпизодов эпоса «Манас». Сегодня такого рода масштабные действа подхватили многие организации и коллективное исполнительство становится трендом.

Третья составляющая – **современное мультимедийное полотно,** так называемая визуализация событий, включающая цифровые проекции и интерактивные световые элементы, синхронизированные с музыкально-драматическим действием. Этот уровень демонстрирует пост-фольклорный подход к эпосу, где визуальный ряд становится не дополнительным иллюстративным средством, а самостоятельным участником повествования. Благодаря этому создается эффект полиперцептивного восприятия, при котором зритель одновременно взаимодействует с несколькими уровнями повествования, а значит включается в разновременное пространство.

Компоненты спектакля удалось соединить и синтезировать через *музыкальную идиому*: используется традиционный кыргызский мелос, подлинные народные мелодии и ритмические структуры интегрируют с блюзом и с джазовыми импровизациями в целом, аутентичное звучание инструментов перемежается с электронными, создавая уникальный микс.

Остановимся более детально на понятии ***«музыкальная идиома»*,** активно используемого в научных исследованиях, в частности в контексте джазовой музыки, где оно становится важным инструментом анализа и интерпретации. Идиома представляет собой уникальную форму выражения, характерную для определенного музыкального жанра или стиля, которая выделяется особыми мелодическими, гармоническими, ритмическими и выразительными приемами, легко узнаваемыми и ассоциируемыми с этим жанром. В джазе музыкальная идиоматика проявляется через определенные интонации, импровизационные фразы и ритмические шаблоны, являющиеся важнейшими элементами, формирующими уникальный звуковой язык жанра [2, с.37-52].

С развитием академической музыки XX и XXI веков понятие «музыкальная идиома»

выходит за рамки джаза и начинает активно использоваться для анализа взаимодействия различных музыкальных стилей. Применение элементов джаза в академической музыке, а также в музыкальном театре и перформансах, привело к распространению понятия музыкальной идиомы на новые образцы, где сочетаются различные культурные и музыкальные традиции. Музыкальная идиома, таким образом, становится важным инструментом для исследования синтеза стилей и жанров, а также для оценки культурных и временных слоев в музыке.

В том числе, в музыкально-сценическом перформансе *«Аксаткын и Мырза уул»* проявляется взаимодействие музыкальных идиом кыргызского мелоса с современными музыкальными средствами, включая джаз-, блюз-, поп-, рок-элементы. Эта импровизация создает уникальный музыкальный язык, т.н. «культурный фьюжн». В контексте музыки к спектаклю произошел синтез, когда тот самый «утерянный культурный код» был «приправлен» знакомыми специями в виде поп-джаз-рок ритмов и эстетики. Так удалось актуализировать для современного зрителя музыкальное прошлое. Думается, это интересная почва для размышления и дальнейшей рефлексии на данную тему. Здесь театр, как экспериментальная площадка, стал основой для создания нового музыкального языка, в котором традиция и инновация существуют в тесном взаимодействии. Перфоманс является ярким примером того, как музыка может послужить мостом между эпохами, жанрами и культурами, создавая уникальное пространство для художественного самовыражения.

Лирический дастан в современном стиле встретил необычайный интерес зрителей уже с первого закрытого показа в марте 2022 года, когда публика отметила актуальность и органичность нового мультимедийного формата, который получил продолжение в коллаборации с классическим академическим составом – Президентским камерным оркестром «Манас», под руководством Народного артиста Кыргызской Республики Эрниса Асаналиева. Сюита из спектакля колоритно прозвучала в столице на сцене Кыргызской Национальной Филармонии имени Токтогула Сатылганова в рамках «Вечера современной музыки» [5].

Наряду с этим, в мае 2022 года, творческая команда подарила зрителям этот удивительный, на наш взгляд, дастан-мюзикл на просторах Международного фестиваля искусств «Contemporary Art Week» в Узбекистане, где выступила на сцене Кокандского городского музыкально-драматического театра имени Хамзы.

В итоге за 1 год показа спектакля «Аксаткын и Мырза уул» театром УМТУЛ было охвачено более 30 сценических площадок по всем областям Кыргызстана плюс две площадки в Ферганской долине. Региональное турне завершилось 9 ноября 2022 г. значимым событием – Республиканским детским форумом культуры «Өнөр ааламы – ArtSpase» [7].

Так, перформанс «Аксаткын и Мырза уул» можно рассматривать как кейс интеграции традиционной кыргызской эпической культуры в современный сценический и медиа-контекст. Музыкальное измерение в нем функционирует не как иллюстрация, а как структурообразующий компонент, обеспечивающий связность и художественную целостность представления. Особую ценность имеет сохранение традиционного вокального исполнения, которое не теряет своей аутентичности даже в условиях сценической трансформации. Взаимодействие между различными художественными традициями, в том числе эпохами и жанрами, позволяет формировать новые смыслы в пространстве сценического действия, «открывая поле для многоголосого диалога культур» [1, с. 484-486.]. Постановка демонстрирует потенциал мультимедийной реконструкции фольклора как инструмента культурной репрезентации и актуализации устного традиционного наследия.

Этот опыт подчеркивает необходимость дальнейшего осмысления роли музыки как медиатора между традицией и современностью, а также важность междисциплинарного подхода в такого рода проектах. Новый формат, рожденный на стыке эпоса, современной музыки, хореографии, режиссуры, дизайна и мультимедиа призван сблизить поколения. Перфоманс служит объектом, формирующим новые векторы развития национальной музыкальной культуры и расширяющей границы отечественного академического искусства XXI века.

Литература:

1. Бахтин М.М. *Эстетика словесного творчества*. – М.: Искусство, 1979. – 502 с.
2. *Понятие «музыкальная идиома» в отечественной научной традиции: опыт осмысления и применения* / В.Б. Валькова // Журнал «Общества теории музыки». Вып. 2017/1 (17). – С. 37-52.
3. *Чет элдик кыргыздардын адабияты*: 30-том / Туз. Г.Орозова, Р.Сырдыбаева, Н.Осмоналиева. – Б.: «Принт-Экспресс», 2017. – 576 б. («Эл адабияты»).
4. *Элдик поэмалар:* «Эл адабияты» сериясынын 31-Том / А.Акматалиевдин жалпы ред. астында. Түз. жана баш сөзүн жазган Г.Орозова. – Б.: Бийиктик, 2012. – 380 б. («Эл адабияты»).
5. https://youtu.be/WAJeVHIUk6U
6. #УСТАТШАКИРТ / АКСАТКЫН & МЫРЗА УУЛ / ФИЛАРМОНИЯ.
7. https://www.youtube.com/watch?v=ZZ5k5Lw8SiU&t=20s
8. УТРК Жалал-Абад: Аксаткын & Мырза уул турнеси Жалал-Абадда.
9. https://www.youtube.com/watch?v=lmGmW8ZkAK4
10. Ала-Тоо 24. Балдардын «Өнөр ааламы» маданий форуму.

ФИЛОСОФИЯ PHILOSOPHY

УДК 1:001.8

Нусупова С. Ч.
старший преподаватель Кыргызского
государственного университета им. И. Арабаева КР
Байбосунова Г. У.
старший преподаватель Кыргызского
национального университета им. Ж.Баласагына КР
Нусупов Ч. Т.
доктор философских наук, профессор,
ведущий научный сотрудник Института
философии им.А.А.Алтмышбаева НАН КР

ФИЛОСОФСКИЕ АСПЕКТЫ НАУЧНОГО ЗНАНИЯ

Нусупова С.Ч.
КР И.Арабаев атындагы
мамлекеттик университетинин ага окутуучу
Байбосунова Г.У.
КР Ж. Баласагын атындагы улуттук
университетинин ага окутуучу
Нусупов Ч. Т.
КР УИАнын А.А.Алтмышбаев атындагы Философия
институнун жетектөөчү илимий кызматкери, профессор

ИЛИМИЙ БИЛИМДЕРДИН ФИЛОСОФИЯЛЫК АСПЕКТТЕРИ

Nusupova S. Ch.
Senior Lecturer of the Department Kyrgyz State University
named after I. Arabaeva, Kyrgyz Republic
Baibosunova G. U.
Senior Lecturer of the Kyrgyz
National University named after J. Balasagyn of the Kyrgyz Republic
Nusupov Ch. T.
Doctor of Philosophy, Professor,
leading researcher at the Institute
Philosophy named after A.A. Altmyshbaev NAS KR

PHILOSOPHICAL ASPECTS OF SCIENTIFIC KNOWLEDGE

Аннотация: В настоящей статье рассматриваются с позиции философского анализа сущность научного знания. Раскрывается его социальная природа, определяются причины и истоки возникновения научной мысли, определяются функциональные стороны научного познания. В связи с этим дается анализ соотношения философии и других естественных и общественных наук, определяются роль и место философского знания в системе естественно-научных и общественно-гуманитарных знаний. А также рассматриваются с позиции философского анализа соотношение знания и образования, их диалектическая преемственность и различия. Раскрывается структура научного знания, связанная с уровнями сознания. А именно обыденным, чувственно-эмпирическим по сущности, и теоретическим, абстрактно-логическим уровнями индивидуального и общественного сознания.

Ключевые слова: знание, наука, образование, сознание, философские науки, естественные науки.

Аннотация: Бул макалада илимий билимдин маңызы философиялык анализдин позициясынан каралат. Анын коомдук табияты ачылып, илимий ойдун пайда болушунун себептери жана булактары аныкталып, илимий билимдин функционалдык аспектилери аныкталат. Ушуга байланыштуу философиянын башка табигый жана коомдук илимдер менен байланышына талдоо берилип, философиялык билимдердин табият таануу жана коомдук-гуманитардык билимдер системасындагы ролу жана орду аныкталат. Алар билим менен тарбиянын өз ара байланышын, алардын диалектикалык үзгүлтүксүздүгүн жана айырмачылыктарын философиялык талдоо позициясынан да каралат. Аң-сезим деңгээли менен байланышкан илимий билимдердин структурасы ачылат. Тактап айтканда, индивидуалдык жана коомдук аң-сезимдин маңызы боюнча күнүмдүк, сезимдик-эмпирикалык жана теориялык, абстракттуу-логикалык деңгээлдери.
Негизги сөздөр: билим, илим, билим, аң-сезим, философия илимдери, табигый илимдер.

Annotation: This article examines the essence of scientific knowledge from the position of philosophical analysis. Its social nature is revealed, the causes and sources of the emergence of scientific thought are determined, and the functional aspects of scientific knowledge are determined. In this regard, an analysis of the relationship between philosophy and other natural and social sciences is given, the role and place of philosophical knowledge in the system of natural science and social and humanitarian knowledge is determined. They are also considered from the position of philosophical analysis of the relationship between knowledge and education, their dialectical continuity and differences. The structure of scientific knowledge associated with the levels of consciousness is revealed. Namely, the everyday, sensory-empirical in essence, and the theoretical, abstract-logical, levels of individual and social consciousness.
Keywords: knowledge, science, education, consciousness, philosophical sciences, natural sciences.

В настоящем исследовании рассматривается актуальная проблема философского знания, сопряженного, в условиях информационных систем, которые связаны с обработкой информации совместно с соответствующими организационными ресурсами (человеческими, техническими, финансовыми и т.д.), а также роста потенциала искусственного интеллекта, с необходимостью определения фундаментальных интеллектуальных основ и принципов познавательного процесса. Философия знания является разделом философии, предметом которого выступает исследование познавательной деятельности, рассматриваемой через призму универсальной формы ее проявления, а именно как философские грани знания.

Целью является изучение философских аспектов знания, которое предполагает необходимость раскрытия его социальной природы, связанной с решением таких вопросов, как: определения сущности знания; его разновидностей; целей и задач знания; меры границы знания; источников знания, обусловленных особенностями познания на различных уровнях сознания человека и, в целом; общества; знание и диалектика соотношения в познании истины, и вымысла, как доказательство объективности знания, или, напротив, его фаллибистическое опровержение возможности достижения в познании истины, поскольку якобы любое знание субъекта потенциально может быть ошибочным, или скептицизм как допущение сомнения в возможности достижения истинности знаний; исторические, социальные и информационные аспекты знания и их взаимосвязь; знание и мировоззрение, формирующие теоретические мысли и убеждения.

Научное знание в рамках философии, как социально-гуманитарной науки, связано с развитием и других прикладных философских, а также естественных, технических и общественных наук. Научное знание, которое осуществляется на основе диалектического (научно-теоретического) мышления,

как разновидности абстрактно-логического мышления, собственно и представляет собой научное философское знание. Поскольку философские аспекты знания охватывают обширный круг вопросов, связанных с духовной природой, а именно происхождением, объемом и обоснованием знания, то такая область философии получила широкую известность как эпистемология (от греческих слов «episteme» - знание и «logos» - учение). В системе философских наук эпистемология представляет собой одну из ведущих дисциплин и имеет множество различных философских направлений и воззрений, направленных на раскрытие гносеологического аспекта человеческой деятельности, связанной с научным познанием бытия материальной и духовной действительности.

Научное знание есть духовно-продуктивная деятельность, определяющая производство духовных ценностей. Ее особенностью является умственная деятельность, конструктивная и творческая в своей сущности, связанная с отражением и познанием субъектом последовательной связи и, одновременно, противоречивости объективных вещей, явлений и процессов естественной и социальной природы. Как следствие, духовные ценности представляют собой, как производные от окружающей действительности и общественных отношений социума, идеальные сущности, к которым относятся, во-первых, философские мысли и знания о всеобщих закономерностях материальной и духовной реальности, позволяющие создать единую и целостную картину мира.

Во-вторых, моральные принципы и нравственные нормы, связанные с соответствующим категориальным аппаратом этики, к которым относятся такие понятия, как честь, добро, справедливость, верность и предательство, добродетель и гуманизм, добро, милосердие, справедливость, которым диалектически противостоят их противоположности, а именно бесчестие, зло, несправедливость, неверность, предательство и т.д.

В-третьих, эстетические ценности, такие как прекрасное, возвышенное, трагическое, поэтическое и глубокое, антиподом которых являются такие категории, как «безобразное», «низменное», «комическое» (юмор, ирония, сатира), ослабленной формой трагического может считаться драматическое, «прозаическое», «поверхностное».

Следует отметить, что, когда речь идет, наряду с перечислением этических и эстетических ценностей, в рамках философского знания, было бы ошибкой рассматривать вышеперечисленные антиподы духовных ценностей как бессмысленность, ибо они обладают значимостью, как условие образования и существования второй части единого целого, а именно принципов и норм человеческого поведения. Примечательно, что если философские ценности формируются исключительно на основе теоретического уровня индивидуального и общественного сознания, то такие ценности, как этические и художественные, и эстетические, выходящие за рамки художественного мышления, и связанные с объективными признаками и свойствами окружающего мира, хотя и связаны с теоретическим сознанием, однако преимущественно проявляются на уровне обыденного сознания, как результат чувственно-эмоционального восприятия мира вещей. А это означает, что вышеперечисленные духовные ценности являются результатом как абстрактно-логического мышления, так и художественного, творческого воображения. И поскольку духовно-продуктивная деятельность, в рамках научного знания и образования, связана с формированием обыденного и теоретического сознания, проявляемого в чувственно-эмпирических и абстрактных уровнях мыслительного процесса, то ее следует рассматривать как собственно духовное производство.

Вместе с тем, духовное производство, создающее духовные ценности, неразрывно связано также и с образованием, определяющим практическую сторону данной интеллектуальной деятельности. Обусловлено это не только созданием теоретических, научных знаний, но и накоплением, освоением и использованием, и передачей социального опыта, относительно духовных ценностей, что позволяет говорить о становлении духовно-практической деятельности индивидов и социальных групп общества. Она охватывает такие сферы педагогической деятельности как воспитание, образование, обучение и просвещение, направленных на передачу, распространение знаний и культу-

ры, а также организацию и проведение воспитательно-образовательных мероприятий в формальных институтах образования.

В системе духовного производства особое место занимает проблема развития научного знания, которая связана с различными уровнями эмпирического и теоретического познания человеком материального и духовного мира. Однако, прежде чем, начать освещать философскую проблему научного знания, необходимо осветить вопрос, касающийся его генезиса, связанного с возникновением (происхождением) научных мыслей, как причинностей их последующей трансформации в науку или систему наук. Известно, что возникновение самой первоначальной научной идеи (мысли) в истории человечества было связано с развитием философии, выступающей как универсальная форма познания и знания об окружающем мире, и характеризующейся энциклопедичностью и уникальностью.

С развитием технического прогресса в исторических обществах, по мере дифференциации научного познания природы и общества на естественно-научные и общественные взгляды и идеи, с последующим обогащением научных знаний о мире, происходит возникновение новых отраслей научного знания и отпочкование их от самой философии, как результата сложившихся самостоятельных естественных и общественных наук.

Главной причиной дифференциации научного знания на различные автономные, по методологии и теории исследования, науки явилось объективное существование различных видов законов природы, общества и сознания. Речь здесь идёт о частных, общих и всеобщих законах развития материальной действительности, включающей в себя как неорганическую (не живая природа планеты Земля и природы метавселенных) и органическую природу (растительный и животный мир, включая и биологический организм самого человека), так и социальную природу, ее материальных и духовных уровней. Именно на основе функционирования данных разновидностей законов объективной реальности и происходит становление самостоятельных наук, как результата научного познания людьми ее материи, объективных законов и закономерностей.

Законы, представляющие собой наиболее устойчивый, системно повторяющийся порядок связей, единства и, одновременно, противоречивости между различными элементами, составными частями и явлениями предмета или совокупности определённого числа предметов, и определяют основу дифференциации научных знаний и причину возникновения и деления наук на частные и общественно-гуманитарные науки, которые, одновременно, состоят в диалектическом единстве и преемственной связи. Иными словами, основной причинностью возникновения, с одной стороны, частных (естественных и технических) наук, а, с другой стороны, общественных и гуманитарных наук, явилось объективное существование вышеотмеченных трех видов законов материального мира, нашедших отражение в научном знании людей, как результат познания ими природных, социальных и духовных процессов естественной и социальной природы, а также высшей формы проявления последней – как мышление и сознание человека. Именно на основе этих сущностей «процесс дифференциации научного знания начался уже тогда, и единая наука разветвляется на науки о природе, об обществе, математику и философию». [1].

Важной стороной в рассмотрении структуры научного знания является определение степени объективности знания. Однако прежде чем начать рассматривать структуру научного знания, связанную с анализом уровней знания, необходимо сначала определить различие и сходство между такими понятиями, как «знание» и «познание». В философской литературе нет однозначного решения данной проблемы, в смысле определения первичности того или иного, отдельно взятого, явления, а именно знания и познания, в совокупности они представляют духовный процесс.

Рассматривая вопрос, что первично знание или познание, необходимо дать характеристику этим гносеологическим категориям. Если знание представляет собой наличие у человека определённой суммарности информации и представлений о различных свойствах, явлениях и процессах материальной и духовной действительности, то познание есть сам способ или инструмент получения,

или достижения знаний. Для знания характерным являются, по Платону, три критерия, определяющие его сущность. Оно должно быть обоснованным, истинным и верить, чтобы его приняли как знание. [2].

Таким образом, познание первично по отношению к знанию, и определяется понятием «познавательная деятельность», для которой характерным является использование системы методологических способов и методов, а также приёмов, и средств, направленных на получение знаний. «Процесс познания является основным предметом теории познания – гносеологии». [3].

Без процесса познания со стороны субъекта (ученого) или субъектов – (группы учёных, в рамках их институциональных связей) немыслимо получения самого знания.

Для познания характерна преимущественно самостоятельная форма ведения исследовательской работы, тогда как знание характеризуется коллективным освоением информации группой людей (учащихся) в рамках различного рода учебных заведений.

Формы познания классифицируются в философской литературе на обыденное; научное; художественное; мифологическое; религиозное; философское.

Что касается каждой отдельно взятой формы общественного сознания, а именно мифологической, религиозной, философской, политической, правовой, этической, эстетической и, наконец, художественной, формируются, соответствующие им, формы знания, как отражение природных и социальных явлений и процессов. В свою очередь, в зависимости от уровней обыденного и теоретического сознания образуются и различаются следующие виды знания: научное, вне научное, обыденно-практическое (обыденное, здравый смысл), интуитивное, религиозное и др.

Если познание (познавательная деятельность) характеризует становление и развитие науки, как результат получения и обогащения совокупности научных знаний, то само знание определяется организацией процесса образования и просвещения, направленной на коллективную передачу и освоение системы знаний (учебный процесс) в рамках учебных заведений. Все это лишь подтверждает диалектическое единство и преемственную связь между познанием и знанием, в гносеологическом плане взаимодополняющих друг друга.

В связи с этим научное знание также определяет и становление образовательного процесса в социальной среде. Говоря о диалектическом единстве и, одновременно, различии знания и образования, необходимо отметить, что в своей совокупности они, вместе с культурой, составляют основу формирования человеческого интеллекта, определяющего духовную сущность человека и общества, в целом.

Наука, образование и культура (включая, прежде всего, письменную культуру), как показатели существования государства, характеризуют и факт становления цивилизации в конкретно историческом обществе или, в целом, в совокупности исторических обществ определённого региона. Функциональная значимость духовной организации общества, основанная на познавательном и образовательном многообразии мыслительной деятельности людей, определяется совокупностью знаний, образовательного уровня и культуры, составляющих цивилизованное общество. В контексте единства и, одновременно, различия, познавательного (научного) и образовательного (учебного) процессов, необходимо определить соотношение процесса научного исследования мира вещей, как первичной формы интеллектуальной деятельности людей.

Для научного знания и образования, по сравнению с эмоционально-чувственным восприятием, которое выступает как вторичное или производное от двух первых, характерными являются такие формы мыслительной деятельности, как разумное или рациональное познание внешней, объективной действительности. Тогда как чувственное познание есть рассудочное мировосприятие и иррациональное знание о мире вещей, когда процесс познания осуществляется на эмпирическом уровне, посредством комплексов ощущений человека, то есть его органами чувств. Речь здесь идёт, прежде всего, о мыслительном процессе, основанном на таких формах мышления человека, как разум и рассудок, составляющих два уровня познавательной деятельности и функционирующих на основе теоретического или обыденного сознания.

Эмпирический уровень познавательной деятельности представляет собой начальный этап осуществления научного познания, осуществляющийся посредством наблюдения (созерцания) и эксперимента. Эксперимент предполагает использование специальных технических средств, используемых в искусственно созданных условиях (лабораторных), когда исследование предмета осуществляется в обособленности от других явлений и процессов внешней среды, с целью углублённого изучения его сущности. В системе философии наук, эмпирическая форма познания основывалась на эмпиризме, как направления «в теории познания, признающее чувственный опыт единственным источником знаний, утверждающее, что все знание обосновывается в опыте и посредством опыта». [4]. В рамках познавательной деятельности на уровне и на основе обыденного сознания, приоритетным является отражение мира вещей посредством комплексов ощущений, что нашло освещение в сенсуализме, как теоретико-познавательной позиции в философии, согласно которой восприятие и «ощущения являются единственным источником и основанием знания». [5].

Раскрывая социальную структуру научного знания необходимо различать следующие три его уровня:

1. эмпирический;
2. теоретический;
3. метатеоретический.

Их последовательность определяется исключительно историческими этапами становления и развития сознания человека, связанного с его социальной деятельностью и, прежде всего, производственной, определяемой, в свою очередь, совершенствованием орудий труда.

Поскольку первоначальное мироощущение и миропознание людьми явлений и процессов окружающей реальности осуществляется благодаря их органов чувств или комплексов ощущений, определяющих возникновение, на уровне эмпирического воздействия ими на внешнюю среду, примитивных идей, представлений и догадок, сопряженных с психологическим наблюдением, то результатом последнего является сам акт эмоционально-чувственного восприятия или отражения человеком особенностей мира вещей. Именно благодаря психическому отражению человеческим индивидом внешней реальности, выступающему как мыслительная или познавательная деятельность, которая проявляется в таких формах, как ощущение, восприятие, эмоции и память, и которая преломляется в практическом взаимодействии субъекта с различными явлениями и процессами, осуществляется формирование обыденного сознания, как одного из типов человеческого сознания.

Познавательная деятельность, первоначально осуществляемая на основе обыденного сознания, характеризует возникновение первого уровня научного знания - эмпирический. Само понятие «эмпирия» означает от лат. – опыт, что характеризует, во-первых, прикладную форму познавательной деятельности, предполагающей обязательное непосредственное восприятие и отражение субъектом самого объекта. Вместе с тем источником эмпирического знания является и спонтанная, или стихийная форма познавательной деятельности, когда определённые знания о тех или иных явлениях и процессах внешнего мира достигаются путём «проб и ошибок», то есть не исключающих случайные и нецеленаправленные поиски и обнаружения истины.

Поскольку первоначальной формой эмпирического познания в области философии было созерцание, то для эмпирического знания характерными являются следующие познавательные функции:

1. Описание.
2. Объяснение.
3. Предсказание, предсказывание, пророчествование, прорицание, предвидение

Описание представляет собой детальное и системное эмпирическое освещение различных сторон и свойств изучаемых объектов материального и духовного мира, позволяющее сформировать определенное представление и, в целом, научное знание об их сущности, в рамках той или иной дисциплины.

Если содержательной стороной описания является само формирование знания о предмете и его составных частях, и элементах, давая ответ на вопрос – что представляет собой данный изучаемый объект, то объяснение, функционирующее на уровне

рационального мышления, направлено, на выработку правильного понимания сущности мира вещей, раскрываемой посредством определения материальной и логической связи между явлениями и процессами. А также определения ответа на вопрос — почему это происходит именно так, а не иначе, относительно изучаемых предметов?

Следующей функцией эмпирического знания является предвидение, определяемого «как одну из форм научного познания, выступающего уже в качестве прогнозирования тех или иных явлений и процессов. Предвидение…основывается на обобщении теоретических и экспериментальных данных, на учёте закономерностей и связей явлений, оно уже выступает в качестве распространения познанного на область еще непознанного». [6]. Особенностью предвидения является такая форма научного знания, которая опирается не на механическое или спонтанное гадание наугад, а на изучение хода развития явлений и процессов материального мира,

Таким образом, научное предвидение есть не что иное, как «теоретическое обоснованное предположение: о будущем состоянии явлений природы и общества, неизвестных в настоящий момент». [7]. Однако в философской литературе встречается совершенно необоснованное отождествление научного предвидения с такими, на порядок ниже, уровнями эмпирического познания, как предсказания (или пророчество, прорицание).

Таким образом, теоретический уровень научного знания характеризует абстрактно-логическое отражение внутренних сторон и свойств предмета или определённой совокупности предметов, посредством использования соответствующих логике мыслительного процесса методов исследования, позволяющие выработать идейные концепции и модели абстрактных формулировок. Особенностью теоретического уровня знания является проявление познавательного процесса на уровне теоретического сознания, что предполагает необязательную взаимосвязь субъекта с объектом, а отражение им явлений и вещей в конструированных в голове учёного абстрактных моделей, посредством построения логических идей и теорий. При этом теоретическое знание диалектически едино и находится в преемственной связи с эмпирическим уровнем знания, когда последнее выступает начальной формой накопления эмпирического идейного материала и опыта, проявляемого на уровне обыденного сознания, благодаря которым, во-первых, и возникает сама теоретическая форма сознания, способная апеллировать абстрактными идеями, операциями и теориями, раскрывающих на более высоком, логическом, уровне познания структурное содержание различных материальных явлений и духовных ценностей, выступающих в виде системы идей и убеждений.

Для теоретического исследования присущи такие формы познания, как проблемы, закон, теории, гипотезы. При этом следует отметить, что первая форма – проблема, присущая и эмпирическому уровню знания, ибо любой уровень исследования возникает по причине возникновения первоначальной необъяснимости непознанной той или иной вещи, ассоциируемого как проблема. Этим и объясняется, что такое проблема, связанная с неясностью или неопознанностью на данный момент сущности того или иного явления или предмета. При этом ввиду всеобщих свойств материи, таких как, например, бесконечность и многообразие ее форм, в случае нахождения правильного ответа на один неизвестный вопрос, перед исследователем встают десятки других непознанных вопросов, как бесконечная череда смены одних раскрытых теоретических проблем другими – пока неизвестными проблемами.

Таким образом, философские аспекты знания остаются быть важной гносеологической проблемой, связанной с познанием мира вещей, а потому предметом активных дискуссий и исследований, поскольку понимание того, что и как может быть познанным, остается определяющим принципом интеллектуального развития социума, сохраняя свое фундаментальное значение для материальной и духовной деятельности человека. Философские аспекты знания, основанные на рациональном мышлении, и связанные с философским осмыслением практических открытий, сделанных в области естественных и общественных наук, направлены на создание единой и целостной картины мира,

посредством применения диалектической логики и методов диалектики. В свою очередь, философские науки, куда входят такие разделы, как философия физики, философия химии, философия астрономии, философия математики, философия биологии, философия психологии, философия медицины и т.д., связаны с научным познанием природы и ее уровней – растительного и животного мира, социума, как социальной природы.

Список использованной литературы:

1. Проблема классификации наук и подходы к её решению. // [Электронный ресурс]: https://cyberpedia.su/11xd367.html.
2. Классификация наук по Платону в изложении Диогена Лаэртского. // [Электронный ресурс]: https://pikabu.ru/story/klassifikatsiya_nauk_po_platonu_v_izlozhenii_diogena_layertskogo_8375618/author.; Диоген Лаэртский. О жизни, учениях и изречениях знаменитых философов, М., «Мысль», 1979 г., с. 173-174.
3. Мышление. Словарь по истории психологии. // [Электронный ресурс]:: https://www.studmed.ru/view/slovar-po-istorii-psihologii_23799ca61b5.html?page=4.
4. Вненаучное знание. Тематический философский словарь. // [Электронный ресурс]: http://philosophy.niv.ru/doc/dictionary/thematic-philosophical/index.htm.
5. Сурдин В. Г. Почему астрология — лженаука? // «Наука и жизнь» № 11,12 за 2000 год // [Электронный ресурс]: http://www.skeptik.net/astrolog/surdin1.htm.
6. Савченко В.Н., Смагин В.П. Начала современного естествознания. Тезаурус. Ростов н/Д.: Феникс, 2006. — 336 с. // [Электронный ресурс]: https://terme.ru/termin/predskazanie.html.
7. Философия науки и техники: тематический словарь-справочник: учебное пособие для студентов всех специальностей / Н. А. Некрасова, С. И. Некрасов; Московский гос. ун-т путей сообщ. (МИИТ), Каф. «Философия и культурология». - Москва: МИИТ, 2009. - 424 с.; 21 см.; ISBN 978-5-7876-0146-6. // [Электронный ресурс]: https://terme.ru/termin/nauchnoe-predvidenie.html.

УДК 372.8 (575.2) (04)

Козубаев Өскөн Козубаевич,
философия илимдеринин доктору, профессор

КЫРГЫЗ ТИЛИНДЕ ФИЛОСОФИЯЛЫК ИЗИЛДӨӨЛӨРДҮ ЖҮРГҮЗҮҮНҮН АКТУАЛДУУЛУГУ

Козубаев Осхон Козубаевич,
философия илимдеринин доктор, профессор

АКТУАЛЬНОСТЬ ПРОВЕДЕНИЯ ФИЛОСОФСКИХ ИССЛЕДОВАНИЙ НА КЫРГЫЗСКОМ ЯЗЫКЕ

Kozubaev Oskhon Kozubaevich,
philosophy ilimderinin doctor, professor

THE RELEVANCE OF PHILOSOPHICAL RESEARCH IN THE KYRGYZ LANGUAGE

Аннотация. Макалада Кыргызстанда философиялык изилдөөлөрдү кыргыз тилинде жүргүзүүнүн абалы жана актуалдуулугу тууралуу сөз болот. Ал-Фараби жана Гегель философияны өз этникалык тилдеринде сүйлөтүү үчүн кандай аракеттерди көргөндүгүнүн мисалында тил жана философия диалектикасынын айрым концепттери талдоого алынат.

Негизги сөздөр: Тил, кыргыз тили, философия, ойчабыт, тааным, философия, лингвистика, лингвофилософия, илим, сөз, түшүнүк.

Аннотация. В статье речь идет о состоянии и актуальности ведения филосфских исследований в Кыргызстане на кыргызском языке. На примере действий Аль-Фараби и Гегеля для проведения исследований по философии на своих этнических языках анализируются отдельные концепты диалектики языка и философии.

Ключевые слова: Язык, кыргызский язык, философия, мышление, познание, философия, лингвистика, лингвофилософия, наука, слово, понятие.

Annotation. The article deals with the state and relevance of conducting philosophical research in Kyrgyzstan in the Kyrgyz language. Using the example of the actions of Al-Farabi and Hegel to conduct research on philosophy in their ethnic languages, separate concepts of the dialectic of language and philosophy are analyzed.

Keywords: Language, Kyrgyz language, philosophy, thinking, cognition, philosophy, linguistics, linguophilosophy, science, word, concept.

Кыргыз Республикасынын Президентинин Жарлыгы менен бекитилген “Улуттук дем-дүйнөлүк бийиктик” уңгужолунда (доктринасында) “илимдин өнүгүшү менен мамлекеттин өнүгүшүнүн бири-бири менен өтмө катар байланышта экендигин таануу – илим тармактары өнүкпөгөн мамлекеттин келечеги жок экендигин, келечеги жок мамлекетте илим тармактары өнүкпөй тургандыгын дайыма эске алуунун” **[1]** зарылдыгы тастыкталды. Мындан улам, илимдин өнүгүү деңгээли канчалык бийик болсо, мамлекеттин социалдык-экономикалык, маданий-интеллектуалдык дарамети да ошончолук жогорулайт. Ошондуктан илимдин өнүгүүсү, болгондо да кыргыз тилиндеги илимий ийгиликтер – мамлекеттик өнүгүүнүн бирден-бир зарыл өбөлгөсү.

Кыргызстан эгемендикке ээ болгон алгачкы жылдардан тартып илимди кыргыз тилинде сүйлөтүү маселеси көтөрүлдү. Сүйлөтсө “болот”, “болбойт” дегендей ар кыл

пикирлер айтылды. Акырындык менен ал маселе да ишке аша баштады. Азыркы күндө илимдин түрдүү тармактары боюнча эне тилибизде жазылган монографиялар, энциклопедиялар, макалалар жарыяланып жаткандыгына күбөбүз. Ал эми азыр биз классикалык деп атап жүргон илимди XX кылымдын 20-жылдарында эле кыргыздан чыккан биринчи профессор Касым Тыныстанов кыргызча сүйлөтүп баштаган. Кыргыз тилинин грамматикасын түзүү менен гана чектелип калбай, ал киши кыргыз тилинде алгач ирет Социалдык-экономикалык сөздүктү иштеп чыккан.

Уңгужолдо таасын айтылгандай "кыргыз элинин жарандык аң-сезимин калыптандырууда, өлкөнүн өнүгүшүндө, улуттук маданияттын сакталышында мамлекеттик тилдин орду өзгөчө" **[1]**. Бул жобонун илимдин мамлекеттик тилде өркүндөөсүнө да түздөн-түз тиешеси бар экендигинде шек жок.

Илим – социалдык кубулуш катары адамзаттын жаратылыш, коом, ойчабыт (мысль) тууралуу объективдүү, ар тараптуу билимдерге негизделген таанып-билүүчү иш-аракети. Ал таанып билүү менен гана чектелип калбастан изилдөөлөрдүн натыйжасында белгилүү бир теориялык тыянактарга жетип, аларды материалдык жана руханий турмуштун кайсыл салаасында, жаатында болбосун иш жүзүндө колдонууга, жүзөгө ашырууга багытталат. Ушундай жол менен илимий-техникалык прогресс коомдук өнүгүүнүн улам жаңы баскычтарга көтөрүлүүсүнө жол ачат. Кыргызстандагы философиялык илимдердин тармактарында да кыргыз тилиндеги изилдөөлөрдү жүргүзүү иши кийинки жылдары улам жанданып бара жатат. Белгилүү болгондой кыргыз философиялык ойлом (ойтолгоо) тарыхы элдин жалпы басып өткөн жолу менен туташ байланышта протофилософиялык-философемалык деңгээлде (формада) калыптанып, коомдук мамилелер илгерилеген сайын өнүгүп жүрүп отургандыгы кыргыз философторунун кыргызча да, орусча да жазылган эмгектеринен белгилүү. Кыргыз философия илимин эне тилде сүйлөтүүгө аракет баштагандардын алгачкыларынын бири академик А. А. Салиев өзүнүн 1981-жылы кыргызча жазылган "Акыл-эс дүйнөсү жана көркөм элес" аттуу эмгегинде элдик акыл-эс коомдук аң-сезим формасында "өзүнүн түркүн татаал жолдорунда Ата-журтта уюп, анан кийинки өмүрдө бекиген сезим-түшүнүктөргө таянып улам өнүгүп, жүрүп отурган", - деп жазат **[2. 203]**. Албетте, бул жаатта жүргүзүлгөн изилдөөлөр улам арбындап барат. А. А. Салиев ошол эле китебинде "философия илиминин улам алдыга умтулган аракетинде кыргыз окумуштууларынын өз тилинде жазган эмгектери да кыйла ролду ойноодо" **[2.9]** – деп А. А. Алтмышбаевдин, Т. А. Абдылдаевдин, Т. А. Аскаровдун, Н. К. Кулматовдун, К. М. Молдобаевдин, А. Т. Табалдиевдин аттарын атайт.

Отуз жылдан ашуун убакытта адаттагыдай кыргыз философиясынын тарыхы боюнча гана эмес, философиянын классикалык деп таанылган онтологиялык, гносеологиялык жана башка маселелери боюнча да теориялык изилдөөлөр жүргүзүлүүдө. Эгерде Советтик коомдо философиялык изденүүлөр деерлик бардыгы орус тилинде гана жүргүзүлүп келгендигин эске алсак, кийинки жылдардагы кыргыз тилинде жазылган эмгектер улам барган сайын лексикалык, терминдик, түшүнүктүк-категориялык жактан бара-бара кадимкидей калыптанып жаткандыгы байкалат. Академиялык философия илимин кыргыз тилинде жүргүзүү бир убакта мүмкүн эместей көрүнсө, азыр диссертациялар жакталып, макалалар, монографиялар жазылып жатат. Ушунун бардыгы кийинки отуз жылда жасалып жаткан аракеттер.

Айтылгандарга байланыштуу дүйнөлүк, мейли Азиялык, мейли Европалык болсун, философиянын тарыхындагы айрым бир урунттуу мисалдарга кыскача токтолсок. Мисалы, Ал-Фараби грек философторунун эмгектери менен иштегенде грек тилиндеги көптөгөн терминдерди араб сөздөрү менен туюнтуп, философиялык-логикалык, социалдык-этикалык терминологияны иштеп чыккан. Ал кадимки эле күндөлүк турмушта колдонгон сөздөргө абстракттуу терминдик туюм берген. Негизи Ал-Фараби илимдерди классификациялаганда тил жөнүндө илимди жогору баалап, лингвистиканы илимдердин илими деп биринчи орунга койгон. Экинчи орунда – логика. Ал-Фарабинин тил, сөз маданияты, лингвофилософия жөнүндөгү ойчабыттары анын "Тамгалар тууралуу трак-

тат", "Илимдер тууралуу трактат", "Логикага киришүү" сыяктуу эмгектеринде орун алган **[3].** Бул эмгектеринде ойчул лингвофилософияга тиешелүү болгон тил жана анын маңызы, тилдин табигый жаралышы, илимдин структурасындагы тилдин ролу жана орду сыяктуу көөнө маселелерди караган. Жалпылап айтканда Ал-Фараби Чыгыш философиясында алгачкы болуп философиянын логикалык-лексикалык инструментарийин иштеп чыккан. Тилдик лексеманы ойчул үч формага бөлгөн: 1) диндин тили; 2) карапайым элдин тили; 3) илимдин тили.

Дүйнөлүк философиянын үлгүлүү формаларынын бири - классикалык немец философиясы экендигин билебиз. Классикалык немец философиясы деген аталыш Ф. Энгельстин " Людвиг Фейербах жана классикалык немец философиясынын соңу" аттуу эмгегинен кийин колдонула баштаган. Ошол атактуу философиялык мектептин калыптануу тарыхы отуз жылды камтыйт. Белгилүү болгондой, классикалык немец философиясынын өкүлдөрү - И. Кант, Г. Гегель, И. Фихте, Ф. Шеллинг. Канттын "Таза акыл-эстин сынагы" (Критика чистого разума) аттуу фундаменталдык трактаты 1781-жылы жарык көргөн. Ошондо Фихте – 19 жашта, Гегель – 11 жашта, Шеллинг – 6 жашта экен. Фихте – студент, Гегель – гимназист, Шеллинг – али мектепке бара элек. Бул XVIII кылымдын аягы. Ошол жылдары Генрих Фосс - белгилүү акын, котормочу "Одиссея" менен "Илиаданы" биринчи жолу немец тилине которгон.

Гегель кийин философиялык атактуу эмгектерин жаза баштаганда Канттын аталган эмгегин кайрадан окуп, анын тили, стили жакпагандыгын, Канттын философиясы чала немец тилинде жазылып, негизги терминдер латын тилинде туюнтулгандыгын белгилеп, бул эмгек жарымы немец, жарымы латын тилинде жазылган деп баалаган. Ошондон улам Гегель 1805-жылы "Рухтун феноменологиясы" (Феноменология духа) аттуу трактаты жазылып жаткан учурда Генрих Фосско жазган катында Фосстун котормосундагы "Одиссея" жана "Илиада" немец тилинде жаңы лексикалык формада чеберчилик менен жеткилең которулгандыгына токтолуп, өзү да философияны таза немец тилинде сүйлөөтүүгө аракеттенээрин айткан.

Ошондон үч жыл өтүп, 1808-ж. француздар Берлинди басып киргенде И. Фихте немец улутуна кайрылып, Наполеонду Европа элдерин феодалдык эскичил коомдук мамилелерден куткаруучу күч деп санап, немец тилин кеңири пайдалануу менен, тилдин күчү менен улуттук рухту көтөрүүгө үндөгөн. И. Фихте улутту, анын тилин, улуттук ой-сезимин бир бүтүндүктө карап, улуттук жаңылануунун, жаңы долбоорлорду ишке ашыруунун каражаты деп эсептеген. Улут, тил, улуттук ой-сезим жана улуттук саясат баары бир бүтүндүктө болгондо гана улуттук өнүгүү болоруун Гегель да тастыктаган.

1801-жылы Шеллингдин алгачкы эмгектери системаланып басылып чыга баштаган. Бул Канттын жогоруда аталган эмгеги (1781-ж.) басылып чыккандан жыйырма жылдан кийин, 1806-жылы күзүндө Гегелдин "Рух феноменологиясы", 1812-жылы "Логика илими" (Наука логики) басмадан жарык көрөт. Ошентип, "Таза акыл-эстин сынагы" (Критика чистого разума) жарык көргөн 1781-жылдан тартып бар болгону отуз бир жылдын ичинде немец классикалык философиясынын негиздөөчүлөрү - Гегелдин, Фихтенин, Шеллингдин классикалык философиялык эмектери жарык көргөн жана Европада, ал гана эмес бүткүл дүйнөдө буга чейин болуп көрбөгөн жаңы философиялык мектеп түзүлгөн.

И. Канттын жогоруда айтылган трактаты жарык көргөнгө чейин немец тилиндеги философиялык изилдөөлөрдүн акыбалы кандай болгон? Кызыгы, XVII кылымдын соңку мезгилине чейин немец тилинде академиялык философиялык изилдөөлөр болбоптур, "Библиянын" өзү немец тилине Мартин Лютер тарабынан биринчи жолу 1521-жылдан грек тилинен немец тилине которулуп баштап, 1534-жылы толук тексти жарыяланат. Бул котормо соңунда немецтик адабий тилдин үлгүлүү негизи болуп калган. 1687-жылы Христиан Томазиус Лейпциг университетинде биринчи жолу укук философиясы боюнча немец тилинде лекция окуган жана немец тилинде биринчи жолу философиялык эмгектерди жазып, философиялык терминдерди иштеп чыккан. Ошол эле Х. Томазиус 1688-1690-жылдарда ай сайын чыгуучу "Илимий маектер" аттуу журналды немец тилинде чыгарган, 1720-30-жылдарда

Х. Вольф, Х. Баумейстер, А. Баумгартен сыяктуу изилдөөчүлөр немец тилиндеги алгачкы схоластикалык деңгээлдеги философиялык эмгектерин жарыялай башташкан. Алардан кийинки чоң баскыч жогоруда айтылгандай И. Канттын, И. Фихтенин, Г. Гегелдин, Ф. Шеллингдин философиялык окуулары болгон. Жалпылап айтканда, отуз жылдын ары жак-бери жагында азыр дүйнөдө эчендеген философторду ойго салып түйшөлткөн классикалык немец философиясы, Гегелдин сөзү менен айтканда таза немец тилинде калыптанган **[4].** Учурдан пайдаланып дагы бир-эки мисалды айта кетсек болот. Тарыхта белгилүү болгон кадимки эле кардинал Ришелье мындан төрт жүз жыл мурда француз тили адабий тил болуу менен гана чектелип калбастан, алды менен ал илимдин тилине айлануусу зарыл деген маселе койгон. Же кечээ эле XX кылымдын башталышына чейин түрк тилинде арабизм жана фарсизм элементтери үстөм болуп, таза жазма түрк тилин түзүү зарылдыгы күн тартибине коюлган. Жүрө-жүрө бул маселе курч саясий деңгээлге көтөрүлөт. Натыйжада 1923-жылы Мустафа Кемел Ататүрк биринчи президент болуп, Түркия Республикасы түзүлгөндө көптөгөн социалдык-экономикалык, маданий багыттагы реформалардын орчундууларынын бири катары тил реформасын жүргүзүү маселеси каралган. Алфавитти, грамматиканы, лексиканы камтыган бул реформанын бирден-бир максаты түрк тилине аралашкан араб, фарси, француз сөздөрүн улам азайтууну көздөгөн. Эгерде 1920-жылдары түрк жазма тилинде колдонулган сөздөрдүн 80 % башка тилдердеги сөздөрдөн турса, 1980-жылдардын башында мындай көрсөткүч 10% гана түзгөн **[5],** азыр андан да аз, себеби учурда Түркиянын Орто-Азия элдери менен карым-катышы күч алып, бир гана экономикалык эмес маданий багытта да өз ара кызматташуу кеңейүүдө. Бул албетте тилдик фонологиялык-лексикалык, этимологиялык байланыштарды арттырат.

XX кылымдын 50-жылдарынан тартып Кыргызстанда атайын философиялык изилдөөлөр системалуу түрдө жүргүзүлө баштаган. Ал изилдөөлөрдүн көч башында академик А. А. Алтмышбаев туруп, өмүрүнүн аягына чейин философиялык изилдөө иштерин жүргүзүп келди. Академиктин алгачкы ири изилдөөлөрүнөн болгон кыргыз элинин философиялык жана коомдук-саясий көз караштарын тарыхына арналган макала 1956-жылы Москвада “Очерки истории философской и общественно-политической мысли народов СССР” аттуу эмгектин 2-томунда жарыяланган **[6. 818-825].** Андан кийин А. А. Алтмышбаевдин кыргыз элинин философиялык көз караштарына тиешелүү китептери жана макалалары көп жарыяланды.

XX кылымдын 50-80-жылдарында кандидаттык, докторлук диссертацияларын коргогон А. Алтмышбаев, А. Салиев, Б. Аманалиев, А. Табалдиев, Р.Ачылова, Т. Каракеев, А. Какеев, А. Элебаева жана башка бир топ философ окумуштуулар диссертацияларын орусча жазышкан. Биздин муун да ошол эле жолду басып өттүк. XX кылымдын 90-жылдарынан тартып гана кыргыз тилинде алгачкы диссертациялар кеңири жазыла баштады. Бирок, Совет бийлигинин тушунда да философ окумуштуулардын аздыр-көптүр китептери, макалалары кыргыз тилинде жарык көрүп турган. Белгилүү болгон маалыматтарга ылайык Кыргызстанда алгачкы философ окумуштуулар К. П. Ярошевский, Ш. М. Герман алгачкы жогорку окуу жайлары болгон Пединститутта (1939) азыркы Медициналык академия философиядан лекцияларды окушкан. Н. А. Борткевичтин “Идеализм жана материализм” аттуу макаласы 1939-жылы орус жана кыргыз тилдеринде жарыяланган **[7. 175].**

А. И. Нарынбаев философия боюнча кыргыз тилинде макалаларды, китептерди жазган алгачкы окумуштуулардын бири. Анын “Тарыхый материализм деген эмне?” аттуу китеби 1958-жылы, Б. А. Аманалиев менен биргеликте жазылган “Марксисттик философиянын классикалык эмгектери” аттуу китеби 1959-жылы жарык көргөн. Ушул жерден Т. А. Абдылдаевдин “Диалектиканын актуалдуу маселелери” аттуу китебин да атап өтүү зарыл. Кийинки жылдары улуттук мамилелер, улуттук каада-салт, жаштарды тарбиялоо маселелери боюнча А. Табалдиевдин “Жаңы адам жана бош убакыт” аттуу китеби 1962-жылы, “Айыл маданияты жөнүндө сөз” аттуу китеби 1966-жылы, философиянын

эстетикалык маселелерине тиешелүү Т. Аскаровдун “Көркөм образдар дүйнөсүндө” аттуу китеби 1967-жылы “Эстетикалык жаңы саппаттарга карай” аттуу китеби 1980-жылы, К. Матиевдин “Турмуш художниктин көзү менен” аттуу китеби 1970-жылы, үй-бүлөлүк жана улуттук мамилелер боюнча адис Р. Ачылованын “Бош убакытты жаштар кандай пайдаланат?” аттуу китеби 1972-жылы, М. Абдылдаевдин “Кыргызстанда атеисттик көз караштын калыптанышы” аттуу китебин 1982-жылы, “Адабият жана атеисттик тарбия” аттуу китеби 1986-жылы, Ж. Бөкөшовдун “Таанып билүүнүн табышмактары” аттуу китеби 1988-жылы, К. Ибраимовдун “Адабият, адам жана дүйнө” аттуу китеби 1986-жылы жарык көргөн. Мындай мисалдарды дагы улантсак болот. Бир баса белгилеп айтчу сөз, диссертациялык коргоолор орус тилинде жүргүзүлгөн, себеби диссертациялар Союздун Москвадагы Жогорку аттестациялык комиссиясы тарабынан гана бекитилген. Ал эми XX кылымдын 90-жылдарынан тартып эгемендиктин шарданы менен кырдаал өзгөрдү. Бирин-сериндеп диссертациялар кыргыз тилинде жакталып, китептер, макалалар байма-бай жарык көрө баштады. Кийинки жылдарда философиялык илимий изилдөөлөрдүн кыргыз тилинде жарыялап жүргөн авторлордун айрымдарын атай кетүүгө болот. Алар академиктер А. Какеев, Ы. Мукасов, О.Тогусаков, корреспондент-мүчө Т. Аскаров, профессорлор А. Бекбоев, Ж. Бөкөшов, М. Жумагулов, Ө. Козубаев, К. Сариева ж.б. Кыргыз тилинде макалалар, монографиялар гана жазылбастан философиялык эссе жанры да улам жанданып барат. Мисалы, профессор А. Бекбоевдин бир нече китептери жарык көргөндүгүн айтсак болот. Философиялык эссеизм – бул филодоксия сыяктуу эле философиялык изилдөөлөрдүн өзгөчө бир жанры.

Эссеистик чыгармачылык тууралуу сөз болгондо, философиянын тарыхында М. Монтен, А. Камю, М. Мамардашвили сыяктуу ысымдар аталат. Эссеизмде философияга мүнөздүү болгон антропологиялык, доксологиялык, онтологиялык, эпистемологиялык элементтер камтылат. Канткенде да кыргыз философия илими үчүн эссеистика жаңы жанр, бирок философияга альтернатива эмес.

“Алды менен сөз болгон”,- деп айтылат. Бул акыйкатпы? Балким, алды менен ой болгондур? Айта берсең учугу улана берген узун кеп. Баягы тоок биринчиби же жумурткабы? деген сымал. Тил менен ойчабыттын өз ара диалектикасы алардын бири-бирин шарттап тургандыгында, тил аркылуу сөз формасында ойдун туундусу айтылат. Демек адамдын ойчабыты тил менен органикалык байланышта болот. Тил адамдын аң-сезиминин, акыл-эсинин туундуларын сөз менен туюнтуучу каражат.

Аң-сезим, ойчабыт жана тилдин биримдиги тууралуу Гераклит, Платон, Аристотель ж.б. ой калчап, алардын ажырагыс биримдигин тастыкташкан. Ошондон “логос” термини жаралып, сөздүн түз маанисинде философиялык ойчабыт менен сөздүн ажырагыс биримдигин туюнтат.

В. Гумбольдттун “Тил философиясы” теориясына ылайык адамдын аң-сезими аркылуу анын дүйнөтүшүнүгүсү, сөз байлыгы, тилдин коммуникативдик функциясы калыптанат. Эгерде адам сүйлөбөй эле ойлонгондо да ал ойду сөз калыбына салып калчайт. Ошондон улам тил аң-сезимдин, акыл-эстин өнүгүшүн шарттаган, адамдын билим деңгээлин байыткан инструменттин ролун аткарат. Тил аркылуу гана биздин көз караштарыбыз, сезимдерибиз, ойчабытыбыз башка адамдарга берилет же текст формасында кагаз бетине жазылат. Сөз, сүйлөм аркылуу бир адам экинчи адамга өз оюн жеткире алат. Сөздүн күчү канчалык экендигин басма сөз каражаттарынын тарыхы айкын тастыктап турат. Жалпы сырткы дүйнөнү, анын толгон-токой сырларын, байланыштарын, карама-каршылыктарын, табышмактарын таанып билүүнүн улам өркүндөөсү, илим-билимдин улам байышы тилдин, анын сөз корунун улам баюусуна алып келет. Аң-сезимдин мазмуну, кудурет күчү тигил же бул элдин жалпы цивилизация менен мейкиндик жана мезгилдик байланышы аркылуу шартталат. Ошол байланышка жараша улуттук тил, улуттук маданият калыптанат. Тил улуттар аралык, маданияттар аралык байланышты бекемдөөдө алмаштырылгыс каражат. Тилдин тарыхый өнүгүшү өзүнүн тактыгы, ачык айкындыгы менен айырмаланган илимий категориалдык түшүнүктөрдү семантикалык-мазмундук жактан

калыптандырат. Жалпы элдик тилден илимдин өзүнүн бир бүтүн системаланган тили түзүлөт. Философия илиминде да ошондой. Бул жерде маселенин эки жагына көнүл буруу абзел. Алар, бир жагы – философиянын тили, экинчи жагы – тилдин философиясы.

Жогоруда тил менен ойчабыттын өз ара туташ байланышын айттык. Тил ойчабытты жана анын трансформациясын шарттоо менен таанып билүүнүн зарыл каражатына айланат. Философиянын тили жалпы элдик тилдин илимий тилге модификацияланган формасы. Айтып өткөндөй кыргыз тилиндеги философиялык изилдөөлөр соңку 20-30 жылдын ичинде улам активдешип баратат. Ушунун өзү акырындык менен философиянын тилинин, анын категориялдык-түшүнүктүк, терминдик каражаттарынын калыптанышына алып келет. Ал албетте, прозанын, поэзиянын, диндин тилинен айырмаланган өзгөчө автономдуу тил **[8. 107].** Философиянын тилинин, философиялык тексттин өзүнүн өзгөчө категориялдык-түшүнүктүк курамы бар. **[9. 25].** Албетте философиялык текст семантикалык жактан көп маанилүү болот. Бул жерде автордун жеке өзүнүн көз карашы, тигил же бул философиялык маселелерди таржымалдоосу да философиялык тексттин өзгөчөлүгүнө таасир берет **[10. 39].** Канткенде да философиялык текст өзүнүн татаалдыгы менен айырмаланат.

Философиялык текстти, анын тилин филологиялык, герменевтикалык, семиотикалык жактан талдоого болот. Филология, белгилүү болгондой жазма текстти тилдик жана стилдик жактан талдоо менен руханий маданияттын тарыхын жана маани-маңызын окуткан илим катары "өзгөчө улуттук колоритке каныккан, улуттук маданияттын өнүгүшүн шарттаган каражат" [**10. 207].** Филологиялык талдоо дегенде философиялык тексттин тилдик, текстологиялык, логикалык, лингвистикалык–маданий, жактарына көңүл бурулат. Герменевтикалык талдоонун негизги максаты татаал жана көп мазмундуу философиялык текстти мүмкүн болушунча түшүнүктүү стилде түзүү **[11. 610].** Ушундай шартта гана философиялык текстти жеткилең түшүнүүгө жол ачылат. Семиотикалык талдоодо тексттеги түшүнүктөрдүн, терминдердин лингвистикалык-когнитивдик тактыгына, мазмун-маңызына өзгөчө көңүл бурулат. Бир сөз менен айтканда философиялык тексттин автору алды менен чебер жана сезимтал лингвист болуусу абзел. Философиялык дискурстун тилдик негизги стратегиясы – дүйнөнүн моделин тиешелүү философиялык-түшүнүктүк (когнитивдик) деңгээлде түзүүгө багытталат, башкача айтканда, философиялык текст өзүнүн канчалык татаалдыгына карабай көркөм адабий текст сымал түзүлсө түшүнүктүү болот.

Жогоруда тил жана философия диалектикасынын экинчи жагы -тилдин философиясы экендигин айттык. А.Ф. Лосев белгилегендей: "Философия бардык илимдердин, диндердин, искусствонун түрлөрүнүн ханышасы" **[12. 45]**. Адам баласы өз жашоосунда бул дүйнөнүн репрезентациясын, когнитивдик моделдерин тилде, сөздө туюнтулган түшүнүктөр аркылуу аңдап билет. Ушундан улам кийинки жылдарда тилдин философиялык константтарына кызыгуулар артууда. Л. Витгенштейн образдуу айткандай, философиянын бир чоң булуту бар болгону грамматиканын бир тамчысына гана тете. "Философия тил менен жуурулушуп, өз болмушун тилде гана тапкан" **[13. 144].** Тил менен философия адамзаттын дүйнөтааанымынын эки символикалык формасы, бири демейки деңгээлде, бири теориялык деңгээлде. Ал экөөнүн бир бүтүндүгү аркылуу гана дүйнөнүн ар кыл сырларын таанып билүүгө болот. Бекеринен академик Б. М. Кедров илимдердин үч бурчтугун түзгөндө бир бурчуна табият таануу илимдерин, бир бурчуна гуманитардык илимдерди коюп, ал эми эң үстүнкү бурчуна философияны койбогондур. Мындан улам тил философиясы да бардык лингвистикалык илимдердин туу чокусунда турат деп айтууга болот. Ошондуктан тилдин философиясын негиздөөчү В. фон Гумбольдт дүйнөлүк тилдердин тарыхын жалпы адамзаттын философиялык тарыхы менен туташ биримдикте карабагандыр [**14. 383].**

Жыйынтыктап айтканда илимди кыргыз тилинде сүйлөтүү маселеси дайыма актуалдуу. Бул актуалдуулук философия илими тууралуу сөз болгондо өзгөчө мааниге ээ болот. Байыркы тарыхы бар кыргыз элинин философиялык ойчабыты да кылымдар тереңинен башталган. Ошол чоң казынаны тил-рух-философия училтигинин бирим-

дигинде эне тилибизде изилдеп улантсак философия илиминин мындан ары өркүндөшүнө өбөлгө болмокчу. Ал эми Улуу ойчул, дүйнөлүк философия айдыңында Экинчи окутуучу аталган Ал-Фараби "өз доорунунун руханий-интеллектуалдык жана маданий ойчабытынын эпицентринде болуп, өзүнө чейинки философиянын учугун өзү сүйлөгөн тилде улантып өркүндөтүшү" **[15.43]** азыркы философия илимин эне тилде жүргүзүүнүн түбөлүк үлгүсү болуп кала бермекчи.

Адабияттар:

1. "Улуттук дем-дүйнөлүк бийиктик" уңгужол жөнүндө. – Бишкек шаары 2024-жылдын 18-декабры. ПЖ №389.
2. Салиев А. А. Акыл-эс дүйнөсү жана көркөм элес. –Фрунзе: Мектеп, 1981. 256 б.
3. Аль-Фараби. Трактаты об искусстве управления –М.: Бизнеском, 2011. 264с.
4. Баумейстер А. О. Рождение немецкого идеализма// https://youtu.be/-loa-oxpo64/siөyt7ilUxQ3aWZnuJ2
5. Галеева А. Р. Языковая реформа Ататюрка и её феноменальный успех// https://moluch.ru/archive/343/77287/
6. Алтмышбаев А. А. Общественно-политическая и философская мысль Киргизии // Очерки по истории философской и общественно-политической мысли народов СССР. – М.: Наука, 1956. Т.2. С.818-825.
7. Какеев А.Ч. Видному ученому философу – 85лет// Вестник КРСУ. Т.9. №6. С. 173.
8. Бибихин В. В. Язык философии. – М.: Наука, 1993. 389с.
9. Никифоров А. Л. Философия науки. История и метод. –М.: Наука, 1998. 264с.
10. Лихачев Д. С. О филологии. – М.: Высшая школа, 1989. 208с.
11. Гадамер Г. Г. Актуальность прекрасного. – М.: Искусство, 1991. 368с.
12. Лосев А. Ф. Хаос и структура. – М.: Мысль, 1997. 831 с.
13. Витгенштейн Л. Логико-филосфский трактат. – М.: АСТ, 2020. 160с.
14. Гумбольдт В. Фон. Язык и философия культуры. – М.: Прогресс, 448с.
15. Курмангалиева Г. К. Философия Аль-Фараби как феномен диалога культур // Тюркология. –Туркестан, 2016. №2. С.41-51

УДК :101

Бекбоев Аскарбек Абдыкадырович,
доктор философских наук, профессор, руководитель ТгФИИ отдела онтологии
Имашова Айсулу Абдыкуловна,
старший научный сотрудник ТгФИИ отдела онтологии
Касымов Сыймык Кубанычбекович
старший научный сотрудник ТгФИИ отдела онтологии

ИСКУССТВЕННЫЙ ИНТЕЛЛЕКТ КАК "ЧЁРНЫЙ ЯЩИК" РАЗУМА
(историко-философский и эпистемологический подход)

Бекбоев Аскарбек Абдыкадырович,
философия илимдеринин доктору профессор,
ЖИФТТ-нун жетекчиси
Имашова Айсулу Абдыкуловна,
ЖИФТТ-нун ага илимий кызматкери
Касымов Сыймык Кубанычбекович
ага илимий кызматкер

ЖАСАЛМА ИНТЕЛЛЕКТ АКЫЛ-ЭСТИН «КАРА КУТУСУ» КАТАРЫ
(тарыхый-философиялык жана эпистемологиялык ыкма)

Bekboev Askarbek Abdykadyrovich,
Doctor of Philosophy, Professor, Head of the Ontology Department, TgFII
Imashova Aisuluu Abdykulovna,
Senior Research Fellow, Ontology Department, TgFII
Kasymov Syymyk Kubanychbekovich,
Senior Research Fellow, Ontology Department, TgFII

ARTIFICIAL INTELLIGENCE AS A "BLACK BOX" OF REASON
(A Historical-Philosophical and Epistemological Approach)

Институт философии имени академика А.А.Алтмышбаева НАН КР
КР УИАнын академик А.А.Алтмышбаев атындагы Философия институту
Institute of Philosophy named after Academician A.A. Altymyshbaev NAS KR

Аннотация. В статье рассматривается философская метафора «чёрной машины» применительно к искусственному интеллекту (ИИ) и её значение в свете традиций философской антропологии, гносеологии и философии сознания. Анализируются концептуальные связи между механистическим мышлением Нового времени и современными представлениями о нейросетевом ИИ, который действует как непрозрачная, но эффективно функционирующая система. Обосновывается тезис о необходимости переосмысления базовых философских понятий: субъектности, рациональности и объяснимости. Особое внимание уделяется парадоксам, возникающим при взаимодействии человека с ИИ, который демонстрирует интеллектуальное поведение без сознания и самопонимания. Авторский анализ показывает, что ИИ представляет собой вызов классической эпистемологии, в которой знание предполагает осмысленность, прозрачность и способность к рефлексии. Подчёркивается, что развитие ИИ требует философской ревизии самого понятия мышления: возможно ли познание без субъекта, рациональность без логики, ответственность без осознания? В итоге утверждается, что ИИ как «чёрная машина» представляет собой не только технологическую, но и глубоко философскую проблему, ставящую под сомнение антропоцентрические основания западной мысли.

Ключевые слова: искусственный интеллект, философия сознания, мышление, чёрная машина, субъектность, рациональность, редукция, противоречия, метафизика, парадигма, эволюция.

Аннотация. Макалада жасалма интеллектке (ЖИ) карата «кара машина» философиялык метафорасы жана анын философиялык антропологиянын, гносеологиянын жана аң-сезим философиясынын салттарындагы мааниси талданат. Жаңы доордогу механисттик ой жүгүртүү менен нейротармактык ЖИ тууралуу азыркы түшүнүктөрдүн концептуалдык байланышы изилденет. Бул ЖИ – тунук эмес, бирок натыйжалуу иштеген система катары сүрөттөлөт. Субъекттүүлүк, рационалдуулук жана түшүндүрүмдүүлүк сыяктуу негизги философиялык түшүнүктөрдү кайра карап чыгуу зарылдыгы негизделет. Адам менен ЖИнин өз ара аракеттенүүсүндө пайда болгон парадокстарга өзгөчө көңүл бурулат — ЖИ аң-сезимсиз жана өзүн түшүнбөстөн интеллектуалдык жүрүм-турум көрсөтөт. Автордук анализ ЖИнин классикалык эпистемологияга чакырык таштарын көрсөтөт, анткени бул тармакта билим осмысленность (маанилүүлүк), тунук түшүндүрүмдүүлүк жана рефлексия жөндөмдүүлүгү менен байланышкан. ЖИнин өнүгүшү ой жүгүртүү түшүнүгүнүн философиялык ревизиясын талап кылары баса белгиленет: субъектсиз таануу, логикасыз рационалдуулук, аң-сезимсиз жоопкерчилик мүмкүнбү деген суроолор коюлат. Акырында, ЖИ «кара машина» катары — бул жөн гана технологиялык эмес, ошондой эле батыш ой жүгүртүүсүнүн антропоцентристтик негиздерин шек туудурган терең философиялык маселе экени белгиленет.

Негизги сөздөр: жасалма интеллект, аң-сезим философиясы, аңсезим, ойжүгүртүү, кара машина, субъекттүүлүк, рационалдуулук, редукция, карамакаршылык, метафизика, парадигма, эволюция.

Abstract. This article explores the philosophical metaphor of the “black machine” in relation to artificial intelligence (AI) and its significance within the traditions of philosophical anthropology, epistemology, and the philosophy of mind. It examines the conceptual links between the mechanistic thinking of the Modern Age and contemporary notions of neural-network-based AI, which functions as an opaque yet efficient system. The paper argues for the necessity of rethinking fundamental philosophical concepts such as subjectivity, rationality, and explainability. Special attention is paid to the paradoxes that arise from human interaction with AI, which exhibits intellectual behavior without consciousness or self-understanding. The authors’ analysis shows that AI poses a challenge to classical epistemology, which assumes that knowledge must be meaningful, transparent, and capable of reflection. It is emphasized that the development of AI calls for a philosophical reassessment of the very notion of thinking: is knowledge possible without a subject, rationality without logic, responsibility without awareness? Ultimately, it is asserted that AI, as a “black machine,” constitutes not only a technological issue but also a deeply philosophical problem that questions the anthropocentric foundations of Western thought.

Keywords: artificial intelligence, philosophy of mind, thinking, black machine, subjectivity, rationality, reduction, contradiction, metaphysics, paradigm, evolution.

Введение. С XVII века философия предпринимает последовательную попытку объяснить разум с опорой на модели, заимствованные из естественных наук. Декарт, Лейбниц и Гоббс сформировали основы механистического мышления, в котором разум уподоблялся машине, действующей по чётким законам. Особенно выразительной была метафора часов — наиболее совершенного механизма своего времени, символа ясности, логики и управляемости. Такое представление о мышлении как поддающемся расчёту и моделированию процессе оказало долговременное влияние на развитие как философской мысли, так и прикладных наук [см.: 1]. Концепт разума как машины — управляемой, предсказуемой и поддающейся анализу — стал краеугольным камнем модерной рациональности. Он лёг в основу не только философии Нового времени, но и научной революции в целом, обусловив стремление редуцировать сложные явления к базовым элементам и простым закономерностям. Однако в XXI веке мы сталкиваемся с новым

этапом этой истории — появлением искусственного интеллекта, функ-ционирующего на базе нейросетей, машинного обучения и огромных массивов данных. Эти системы не только воспроизводят отдельные когнитивные функции, но и выходят за пределы человеческого понимания: они работают по принципам, которые зачастую не поддаются интерпретации ни в рамках классической логики, ни в рамках традиционной онтологии субъекта. Мы имеем дело с так называемыми «чёрными машинами» — структурами, способными принимать решения, генерировать тексты, обучаться и адаптироваться, но лишёнными прозрачности, объяснимости и субъективности. Именно в этом заключается философский поворот: если разум — это больше не то, что можно понять и воспроизвести, а то, что действует вне понимания, то философия должна выработать новые категории анализа, способные осмыслить этот вызов [см.: 2].

Обсуждение. Философия Нового времени кардинально изменила подход к вопросу о природе человека. Декарт, Лейбниц, Гоббс и другие мыслители XVII века стремились интерпретировать человеческий разум сквозь призму формирующихся тогда естественных наук. Интеллект начал представляться как система, действующая по механическим законам. Наиболее показательным стало сравнение человека с машиной, а сознания — с управляемым механизмом, где рассудок уподоблялся часам — самой совершенной и понятной технологии эпохи [см.: 3].

Это сравнение отражало не только дух времени, но и методологическое стремление к редукции сложного к простому, непонятного — к объяснимому. Сегодня, в эпоху искусственного интеллекта, подобная параллель вновь актуализируется, но в совершенно ином философском ракурсе. Современные модели ИИ всё чаще называют "чёрными ящиками" или "чёрными машинами" — терминами, обозначающими непрозрачные, но эффективно действующие структуры. Возникает вопрос: что это — новая версия механистической метафоры разума или принципиально иная форма мышления, выходящая за рамки классической рациональности? [см.: 4]

Парадигма механического мышления, зародившаяся в эпоху Нового времени, имела не только методологические, но и глубокие эпис-темологические основания, связанные с переосмыслением самого понятия разума в свете научной революции XVII века. Эпоха Галилея, Кеплера и Ньютона утверждала модель мира как предсказуемой, рационально устроенной механической системы, управляемой универсальными законами. Именно в этом контексте Рене Декарт выстраивает свою философскую программу — попытку обоснования всеобщей рациональности и построения универсального метода познания.

В «Рассуждении о методе» (1637) Декарт вводит принцип «ясности и отчётливости» (clarté et distinction) как критерий истинности мысли. Подлинное мышление должно быть структурировано, прозрачно, логично, и, по возможности, дедуцироваться из незыблемых начал. Мысль, по Декарту, подобна математическому уравнению: её элементы должны быть разложены на простейшие составляющие, из которых может быть вновь выстроено знание. Именно здесь кроется исток механистической метафоры мышления — представления о разуме как о структуре, способной к расчёту, управлению, моделированию.

Согласно дуалистической онтологии Декарта, человек есть соединение двух субстанций: res extensa — протяжённой, телесной и res cogitans — мыслящей. При этом тело в картезианской системе трактуется как объект естественнонаучного анализа, как своего рода машина, управляемая разумом. Эта телеологически ориентированная модель утверждает превосходство сознания над материальным, однако сама по себе она уже подготавливает возможность для редукции психического к физическому.

В этом смысле Жюльен Офре де Ламеттри становится радикальным продолжателем и одновременно подрывателем картезианской традиции. В трактате «Человек-машина» (1748) он снимает дуализм Декарта и выдвигает идею тотального материализма: человек — это не соединение духа и тела, а единый телесный организм, наделённый способностью мыслить исключительно в силу организации своей материи. Мозг, как и печень или сердце, производит мысль — не

в силу наличия души, а в силу своей сложной структуры.

Таким образом, у Ламеттри происходит редукция сознания до функции тела, что позволяет представить разум как нечто технически воспроизводимое. Его метафора человека как машины выводит мысль за пределы метафизики — в сферу возможного инженерного моделирования. Это одно из первых философских утверждений, в котором появляется идея о принципиальной сконструируемости мышления, пусть пока ещё в рамках метафорики автомата или часов [см.: 5].

В XVIII веке механика воспринималась как вершина точной науки, и потому сравнение разума с часами или автоматом не носило уничижительного характера. Напротив, в этом выражалось восхищение рациональной организованностью человеческой природы. Уже тогда в философии начинает оформляться представление о том, что мышление может быть смоделировано, воспроизведено, возможно, даже сконструировано вне человеческого тела. Однако это представление оставалось концептуально ограниченным рамками механики той эпохи.

Тем не менее, заложенное в философии Нового времени, семя идеи об искусственном разуме прорастает в XX–XXI веках в формах, о которых Ламеттри не мог и мечтать: нейросети, самообучающиеся алгоритмы, языковые модели — всё это продолжение той линии, где мысль больше не принадлежит исключительно человеку.

Современные формы искусственного интеллекта — особенно нейросетевые архитектуры глубокого обучения (deep learning) — знаменуют собой качественно новый этап в истории попыток смоделировать разум. Если философы Нового времени мыслили мышление по аналогии с часами, автоматами или другими механическими системами, то нейросети XXI века радикально разрывают с этой прозрачной инженерной метафорой. Они действуют как непрозрачные, самообучающиеся системы, поведение которых не может быть сводимо к простым и ясным правилам, а процесс принятия решений зачастую остаётся нераскрытым даже для их создателей [см.: 6].

В технической и философской литературе это свойство получило название «чёрный ящик» (*black box*). Термин был заимствован из инженерных наук, где он обозначал устройство, чьё внутреннее устройство неизвестно или недоступно, но чьё поведение можно наблюдать по входным и выходным сигналам. Однако применительно к ИИ понятие «чёрного ящика» приобретает онтологическую глубину. Мы имеем дело не просто с непрозрачной системой, но с системой, способной демонстрировать формы поведения, которые мы квалифицируем как интеллектуальные, не будучи в состоянии понять *почему* и *как* она к ним пришла.

Это противоречит не только традиционным представлениям о рациональности, унаследованным от Декарта, но и фундаментальным характеристикам человеческого сознания, как оно понимается в современной философии сознания. Одной из ключевых черт сознания считается его способность к рефлексии, то есть к самоотчёту, объяснению своих состояний, намерений, оснований своих поступков. Даже в тех случаях, когда человек не может точно объяснить свои действия, он сохраняет потенциальную возможность для интерпретации, реконструкции, внутреннего диалога. Сознание не только действует — оно *знает, что действует*, и *знает, почему действует [см.: 7]*.

Искусственный интеллект, в его современном виде, напротив, действует без знания о действии. Он демонстрирует псевдоинтеллектуальное поведение — такое, которое внешне воспроизводит некоторые формы рассуждения, обучения, понимания, но не сопровождается субъективностью, интенциональностью или феноменальным опытом. Это не «мыслящий субъект» в философском смысле, а система статистических весов, адаптирующихся к паттернам данных. Однако именно благодаря эффективности и точности этих адаптаций, ИИ иногда переворачивает человека — и этим самым подрывает критерии, по которым мы традиционно определяли мышление.

Возникает парадокс: машина, которая «думает», но не знает, что думает. ИИ оказывается как бы за пределами классической эпистемологии — он производит решения, не обладая знанием о самих основаниях принятого решения. Это создает новые вызовы не только в области этики и технологий, но

и в сфере онтологии мышления. Что значит мыслить — и может ли быть мышление без субъективности? Может ли быть познание без самопонимания?

Стало быть, в эволюции образа «машины мышления» — от часов у Декарта до «чёрного ящика» нейросети — прослеживается смена парадигмы: от прозрачной рациональности к онтологической непрозрачности, от объяснимости к функциональной загадке. И, возможно, именно в этом сдвиге заключается начало новой философской эпохи: эпохи мышления, которое больше не нуждается в понимании — и всё же действует [см.: 8].

Современный искусственный интеллект, функционирующий как непрозрачная система, которую мы можем наблюдать лишь через её поведение, поднимает ряд фундаментальных философских вопросов, ставящих под сомнение устоявшиеся представления о мышлении, субъекте и ответственности. В эпоху постгегелевской рациональности мы оказываемся перед машиной, которая демонстрирует поведенческую эффективность, но при этом не входит в дискурс понимания самой себя. Эта парадоксальная ситуация порождает как технические, так и глубоко онтологические проблемы.

Итак, необходимо переосмысление рациональности, где развитие ИИ требует пересмотра традиционных философских понятий, особенно в области гносеологии. Непрозрачность современных ИИ-систем ставит под сомнение классические представления о рациональности и субъектности.

Классическая философская традиция, начиная с Аристотеля, через стоиков, Декарта, Спинозу и до немецкого идеализма, связывала разум с артикулируемой логикой, с умением обосновывать и обобщать, с доступностью рефлексии. Мыслить — значит уметь представить основания своей мысли. Однако искусственный интеллект, особенно в форме нейросетей, демонстрирует эффективность мышления, лишённого прозрачной логики. Его суждения статистически релевантны, но не имеют эпистемологического субстрата в классическом смысле: они не выводимы в форме дедукции или индукции, а являются результатом адаптивной корреляции данных. Возникает вопрос: может ли существовать рациональность без рассуждения? И если да, то является ли она продолжением философской традиции, или же её радикальным разрывом? [см.: 9]

Следующий философский вызов касается природы субъектности. Искусственный интеллект проявляет поведенческую гибкость, контекстную адаптивность, способность к обучению, однако при этом не обладает самосознанием, интенциональностью и феноменальным опытом. Здесь возникает дилемма: можно ли приписывать субъектность системе, которая действует как агент, но не осознаёт ни себя, ни окружающий мир? Брентано определял сознание через направленность (интенциональность), Хайдеггер — через бытие-в-мире, а Сартр — через ничто сознания, отделяющее субъекта от объекта. ИИ же демонстрирует поведение субъекта без субъектной структуры, что приводит к конститутивному парадоксу постантропоцентризма: где проходит граница между человеком и машиной, если функциональные различия исчезают, но онтологические сохраняются?

Наиболее практический и в то же время метафизически заряженный вопрос касается ответственности и доверия. Если ИИ принимает решения, но не предоставляет их объяснительной модели, то возникает разрыв между действием и основанием. Кто в этом случае несёт ответственность за последствия? Человек-программист? Архитектор модели? Пользователь? Или сама система — и если так, то какова форма этой ответственности? В философском плане здесь открывается бездна: можно ли доверять действию, лишённому сознательного мотива? И если доверие предполагает коммуникацию, понимание, объяснение, то возможно ли доверие к машине, говорящей не на языке смысла, а на языке вероятностей? [см.: 10]

Упомянутые выше три ключевые проблемы — рациональность без артикуляции, субъектность без субъекта и ответственность без понимания — указывают на необходимость философской ревизии самого понятия интеллекта. Мы сталкиваемся не просто с новой технологией, но с изменением эпистемологических и онтологических координат, в которых мы мысль определяли на протяжении тысячелетий. Возможно, ИИ не является «мыслящей машиной» в строгом смысле — но он вынуждает нас пересматри-

вать, что значит мыслить, быть субъектом, нести ответственность, и в конечном итоге — что значит быть человеком.

Проблема «чёрного ящика» – утрата контроля, непрозрачность и возможное злонамеренное использование систем искусственного интеллекта является одним из последствий цифровой эры. Бурное развитие ИИ имеет и негативные последствия, как любая другая технология. В перспективе возможен технологический симбиоз, в частности, возможна «конвергенция субъектности» – взаимопроникновение человеческих способностей и ресурсов интеллектуальных систем [см.: 11].

ИИ как «чёрная машина» — это не просто метафорическое обозначение технической сложности, но серьёзная философская проблема, ставящая под сомнение базовые категории, на которых строилось западное мышление: разум, рациональность, субъектность. В отличие от исторических моделей интеллекта, ИИ не стремится к самопониманию и не требует от себя обоснованности, — он работает, но не осознаёт, как работает. Перед нами — новый тип «разума», для которого не существует imperative of clarity, императива объяснённости, лежавшего в основании всей рационалистической традиции от Декарта до Канта.

Философия, как дисциплина, чья задача — выявлять и критически переосмыслять фундаментальные основания человеческого опыта, сегодня сталкивается с вызовом иного порядка: может ли мышление быть не-человеческим, но при этом продуктивным? Не означает ли эффективность ИИ, что функция мышления отныне отделима от человеческой рефлексии и интенциональности? Или же мы имеем дело с проекцией, в которой мы наделяем алгоритмы чертами разума лишь постольку, поскольку сохраняем архаичное представление о мышлении как вычислении? Возможно, сама концепция разума нуждается в пересмотре, ибо те формы «интеллекта», с которыми мы сталкиваемся, уже не укладываются в рамки философского гуманизма и картезианской эпистемологии [13].

Возвращаясь к Декарту и его знаменитому *Cogito, ergo sum*, мы можем предложить ироническую трансформацию, актуальную для эпохи искусственного интеллекта: «Оно действует, но не мыслит — значит, это ИИ».

Эта формула указывает на онтологическую разорванность между действием и осознанием, между процессом и значением, которая становится ключевым вызовом для современной философии. Если раньше мысль была неотделима от субъекта, то сегодня мы имеем действие без субъекта, знание без мышления, эффективность без смысла. И в этом кроется не просто технический парадокс, но экзистенциальная напряжённость: возможно, ИИ не только переформатирует понятие интеллекта, но и требует от нас философского переосмысления самого себя как мыслящих существ [14].

Итак, современные системы ИИ, обладая высокой сложностью и непрозрачностью, требуют нового подхода к объяснимости. Необходимо рассматривать ИИ как субъект, взаимодействующий с социально-экономической средой и создать онтологию этой среды для обеспечения целенаправленной сходимости выводов ИИ к понятным пользователю целям. Важен учет субъектности ИИ и контекста его функционирования для повышения доверия и эффективности взаимодействия между человеком и машиной.

Список использованной литературы

1. Яковлева Е. В., Исакова Н. В. Искусственный интеллект как современная философская проблема: аналитический обзор // Гуманитарные и социальные науки. 2021. №6. – С.30-35. DOI: 10.18522/2070-1403-2021-89-6-30-35
2. Алексеев А. Ю. Философия Искусственного интеллекта в России с начала века и по настоящее время // Науковедческие исследования. 2022. №1. URL: https://cyberleninka.ru/article/n/filosofiya-iskusstvennogo-intellekta-v-rossii-s-nachala-veka-po-nastoyaschee-vremya
3. Глуздов Д.В. Философско-антропологические основания взаимодействия искусственного и естественного интеллекта // Вестник Минского университета. 2022. №4 (41). URL: https://cyberleninka.ru/article/n/filosofsko-antropologicheskie-osnovaniya-vzaimodeystviya-

iskusstvennogo-i-estestvennogo-intellekta (дата обращения: 28.04.2025).

4. Баррат Дж. Последнее изобретение человечества. Искусственный интеллект и конец эры Homo sapiens. М.: Альпина нон-фикшн, 2015. 330 с

5. Боргест Н.М. Стратегии интеллекта и его онтологии: попытка разобраться // Онтология проектирования. 2019. Т. 9. № 4 (34). С. 407–428.

6. Каку М. Будущее разума. М.: Альпина-нон-фикшн, 2015. 500 с.

7. Лешкевич Т.Г. Цифровые трансформации эпохи в проекции их воздействия на современного человека // Вестник ТГУ. 2019. № 439. С. 103–109.

8. Лешкевич Т.Г. Метафоры цифровой эры и Black Box Problem // Философия науки и техники. 2022. Т. 27. № 1. С. 34–48

9. Лещев С.В. Искусственно-интеллектуальная агентность в пространстве гуманитарного измерения // Современные проблемы гуманитарных и общественных наук – 2021 – с.65-68.

10. Чеклецов В.В. Диалоги гибридного мира // Философские проблемы информационных технологий и киберпространства. 2021. № 3 (19). С. 99–116.

11. Шнуренко И. Искусственный интеллект на грани нервного срыва // Эксперт. 2018–2019. № 1–3. С. 38–41.

12. Cycleback D. Philosophy of Artificial Intelligence: A Critique of the Mechanistic Theory of Mind. Florida: Universal-Publishers BocaRaton, 2009. 190 p.

13. Floridi L. A Proxy Culture // Philosophy and Technology. 2015. Vol. 28. No. 4. P. 487–490.

Райков А.Н. Субъектность объяснимого искусственного интеллекта. *Философские науки*. 2022;65(1):72 90. https://doi.org/10.30727/0235-1188-2022-65-1-72-90

УДК 372.8 (575.2) (04)

Козубаева Айдай Осконбаевна,
кандидат философских наук, доцент кафедры
религиоведения и теологии
КНУ им. Ж. Баласагына

ЛИБЕРАЛЬНОЕ ОБНОВЛЕНИЕ ИСЛАМА: ВЗГЛЯД В УСЛОВИЯХ ГЛОБАЛИЗАЦИИ

Козубаева Айдай Өскөнбаевна,
философия илимдеринин кандидаты
Ж.Баласагын атындагы КУУнин
дин жана теология
кафедрасынын доценти

ИСЛАМДЫН ЛИБЕРАЛДЫК ЖАҢЫЛАНУУСУ: ААЛАМДАШУУ ШАРТЫНДАГЫ КӨЗ КАРАШ

Kozubaeva Aidai Oskonbaevna,
candidate of philosophical sciences, associate professor of the department of religious studies and theology KNU named after J. Balasagyn

LIBERAL RENEWAL OF ISLAM: A PERSPECTIVE IN THE CONTEXT OF GLOBALIZATION

Аннотация. В статье рассматривается развитие либерального ислама в условиях глобализации, акцентируется внимание на процессе трансформации исламской мысли и адаптации традиций к современным условиям. Рассмотрены ключевые элементы либерального подхода к исламу, такие как открытость, толерантность, способность к изменениям и взаимодействию с достижениями современной цивилизации.

Ключевые слова: либеральный ислам, глобализация, модернизация, толерантность, свобода личности, исламский модернизм, радикализация, светское государство, межкультурный диалог, цифровизация, социальная справедливость.

Аннотация. Макалада ааламдашуу шарттарында исламдын либералдык багыттарынын өнүгүүсү талданып, исламдык ой жүгүртүүнүн трансформациясы жана салттуу исламдын азыркы учурга ылайыкташуу процесси каралат. Либералдык исламдын негизги элементтери, анын ичинде ачыктык, толеранттуулук, өзгөрүүлөргө жана заманбап цивилизациянын жетишкендиктери менен өз ара аракеттенүүгө жөндөмдүүлүгү жөнүндө ой айтылат.

Негизги сөздөр: ислам, либералдык ислам, ааламдашуу, модернизация, толеранттуулук, инсан эркиндиги, исламдык модернизм, радикалдашуу, секулярдык мамлекет, маданияттар аралык диалог, санариптештирүү, социалдык адилеттүүлүк.

Abstract. This article examines the development of liberal Islam in the context of globalization, focusing on the process of transformation in Islamic thought and the adaptation of tradition to modern conditions. The key elements of the liberal approach to Islam, such as openness, tolerance, the capacity for change, and interaction with the achievements of modern civilization, are discussed.

Keywords: Islam, liberal Islam, globalization, modernization, tolerance, individual freedom, Islamic modernism, radicalization, secular state, intercultural dialogue, digitalization, social justice.

«Исламское возрождение» как следствие глобализационных процессов демонстрирует способность ислама к модернизации. Этот процесс трансформации привел к разработке концепции «либерального ислама». Особенно значимым является тот факт, что ислам не только сохранил свои позиции в условиях распространения атеистического

мировоззрения, но и смог укрепить их. Однако применение диалектического метода в исследовании социокультурных процессов позволяет выделить как прогрессивные, так и деструктивные тенденции в исламе. Последние представляют собой радикализированную и политизированную трансформацию ислама, когда религия утрачивает свою моральную основу.

Данный подход к интерпретации догматических и социально-политических учений ислама стремится адаптировать религию к реалиям современного мира, в частности к достижениям западной цивилизации, таким как свобода личности, рыночная экономика, демократия и права человека. Это явление иллюстрирует диалектическую природу ислама, которая позволяет сочетать сохранение традиционной нравственности Востока с восприятием достижений техногенной цивилизации Запада.

Особенностями «либерального ислама» (хотя более точным термином является «либеральный подход к исламу») являются открытость, толерантность и способность воспринимать изменения, происходящие в современном мире. Важным аспектом является традиционная неагрессивность и ненавязчивость в распространении исламского учения, отсутствие настойчивого утверждения, что ислам является единственно верной истиной. Как показывает практика, носителями «либерально-исламских идей» в большинстве случаев являются мусульмане, проживающие в США, странах Западной Европы, а также в неарабских мусульманских странах Азии.

Корни либеральной мысли в исламе уходят глубоко в историю. Хотя «либеральный ислам» в его нынешней форме во многом является продуктом современной эпохи, его основные принципы — такие как упор на разум, свобода личности, толерантность и критическое отношение к авторитетам — присутствовали в исламской мысли уже с раннего периода. Например, во времена Аббасидского халифата (750–1258) исламский мир переживал расцвет научной, философской и культурной жизни, в которой древнегреческая философия сочеталась с исламским богословием. В этот период сформировалась мутазилитская школа, которая подчеркивала значение разума наряду с верой и отстаивала свободу воли и индивидуальную ответственность. Мутазилизм можно считать первой значительной попыткой сформулировать рациональную и этически обоснованную исламскую теологию. Мутазилитская литература зародилась на Востоке в ту эпоху, когда запасы знаний по истории природы и общества были более значительными, чем на Западе [1]. И хотя школа утратила своё влияние в последующие века, её наследие продолжает жить в современных либеральных исламских движениях. Следующим важным этапом стало влияние эпохи Просвещения на мусульманский мир начиная с XIX века. Тогда мыслители, такие как Мухаммад Абдо и Джамаль ад-Дин аль-Афгани, стремились соединить исламские учения с достижениями науки, образования и социальными реформами. Они верили, что ислам не противоречит разуму или прогрессу, а, напротив, может их поддерживать. Одновременно с ним и после него идеи модернизма были развиты Рашидом Ридой, Хасаном аль-Банной, Саидом Кутбом и др. Бурно развивалась мысль также в Индо-Пакистанском регионе, где свои идеи развили Мухаммад Икбал, Саид Ахмед Хан Амир Али и др. [2]. Таким образом, на стыке появилось множество значимых реформаторских движений, защищающих модернистскую интерпретацию ислама. Среди них — принятие идеи светского государства в определённых кругах, а также активное взаимодействие с представителями других религий и мировоззрений. Эти движения часто были реакцией на последствия колониализма, породившие необходимость пересмотра мусульманской идеологии в глобальном контексте.

Либеральная исламская мысль в современном сложном мире сталкивается с рядом значительных противоречий. Во-первых, ей приходится балансировать между религиозной ортодоксией и современным секулярным мышлением. Традиционные богословы могут воспринимать либеральные интерпретации как угрозу единству ислама и утверждать, что они ведут к религиозному релятивизму или даже к отступничеству. Такая критика часто основана на опасении, что чрезмерное приспособление к западным ценностям ослабит моральную и социальную ос-

нову ислама. Во-вторых, мусульманские реформаторы сталкиваются с практическими трудностями во многих мусульманских странах, где политическая система не допускает свободы слова, плюралистического толкования религии или критического обсуждения религиозных норм. В таких условиях либеральные голоса подвергаются цензуре, юридическим ограничениям или даже насилию, что ограничивает возможности для открытого теологического диалога и общественных реформ. В-третьих, либеральный ислам сталкивается с проблемой легитимности и в светском обществе. Хотя светские общества в целом поддерживают плюрализм и межрелигиозный диалог, они не всегда осознают внутреннюю сложность ислама. В результате даже либерально настроенные мусульмане сталкиваются со стереотипами и недоверием. Более того, мусульманам с либеральными взглядами нередко приходится защищаться как от исламофобии со стороны немусульманских стран, так и от давления со стороны консервативных сил внутри собственных общин, поскольку немало тех, кто "принимая материальную сторону западной цивилизации, решительно выступают против иной, немусульманской культуры» [3].

Глобализация значительно изменила политические, экономические и культурные структуры мира, и эти изменения затронули положение ислама в современном мире. Либеральный ислам реагирует на изменения, которые приносит глобализация, стремясь адаптировать исламские принципы и практики к новой, всё более мультикультурной общественной реальности. Такая адаптация не означает отказа от ценностей, присущих исламу, а скорее их гармоничное обновление в ответ на требования современности. Таким образом, современный ислам стоит на перекрёстке различных мировоззренческих течений, из которых наиболее ярко выражены две тенденции: одна, в которой ислам предстает как неизменный, жесткий и фундаментальный, и другая, где ислам — это живая, развивающаяся система, способная к обновлению и приспособлению к новым реалиям. Каждая из этих тенденций представляет собой не только ответ на вызовы времени, но и попытку сохранить исламскую самоидентификацию, адаптированную к требованиям глобального мира. Ключевым аспектом данного процесса является стремление интегрировать в исламские учения идеи, которые поддерживают уважение к личности и индивидуальным правам, что имеет особое значение для формирования более толерантного и справедливого общества. В этой связи стоит отметить, что в ряде мусульманских стран возникает волна общественных изменений, призванных поддерживать развитие демократии, свободы личности и прав человека, что в свою очередь способствует прогрессивным трансформациям в исламе. Следовательно, либеральная исламская мысль не только реагирует на вызовы современности, но и активно формирует те направления в религии, которые соответствуют требованиям глобализированного мира. Особое внимание стоит уделить тому, как мусульмане, стремящиеся к модернизации и прогрессу, переосмысляют исламское вероучение в контексте свободы, справедливости и прав человека. В то же время либеральные тенденции сталкиваются с серьезными вызовами. В некоторых странах попытки модернизации исламского дискурса могут восприниматься как угроза традиционным нормам и ценностям, что нередко вызывает сопротивление со стороны консервативных кругов и религиозных авторитетов. И даже в странах с прогрессивными подходами к исламу, такие идеи могут быть встречены с критикой и непониманием со стороны тех, кто считает, что любые изменения в религии подрывают её основы. Тем не менее, глобализация, процессы миграции и усиление культурного обмена требуют от ислама способности к адаптации и взаимодействию с другими мировыми культурами. В этой ситуации особую роль играет способность мусульман к межкультурному диалогу и участию в глобальных процессах, в том числе в решении актуальных мировых проблем, таких как изменение климата, мировая экономика, гуманитарные кризисы и т.д. В конечном счете, современный ислам оказывается на перепутье между сохранением своей идентичности и открытостью для изменений, необходимых для того, чтобы оставаться релевантным в изменяющемся мире. Этот процесс требует от исламского сообщества не только пересмотра традиционных представлений о религии, но и фор-

мирования новых способов взаимодействия с внешним миром.

Отметим, что в контексте современных трансформаций исламской мысли, важно учитывать не только необходимость пересмотра отдельных концептов, но и общие тенденции, которые затрагивают глобальное сообщество мусульман. Среди таких тенденций можно выделить стремление к большей открытости и интеграции, что находит отражение в усилиях представителей исламской интеллигенции по переосмыслению социальных и политических структур, взаимодействующих с исламом. Это включает в себя вопросы прав человека, межрелигиозного диалога, а также уважения к многообразию культур и традиций.

Прогрессивные течения в исламе всё чаще пропагандируют идеи социальной солидарности и коллективной ответственности, что играет ключевую роль в укреплении позиций ислама в современном обществе. Не менее важным аспектом является осознание того, что исламская умма (сообщество верующих) сталкивается с угрозой радикализации, которая в некоторых случаях направлена против самого принципа гуманизма, заложенного в исламе. В ответ на это многие мусульманские лидеры призывают к возвращению к более умеренным интерпретациям священных текстов, где центральное место занимает поиск мира и согласия. Эта инициатива активно поддерживается различными международными исламскими организациями, которые стремятся восстановить диалог и сотрудничество с мировым сообществом.

Для многих мусульманских стран процесс либерализации и модернизации, как правило, не сводится только к вопросам внутренней религиозной реформации, но и затрагивает политическую сферу. Важно отметить, что изменения, происходящие в этих сферах, зачастую сопровождаются значительными общественными дебатами и могут вызывать противостояние между различными политическими и социальными силами, что подчеркивает сложность и многослойность процессов реформирования в мусульманских странах.

Не менее важную роль играет цифровизация, которая коренным образом трансформировала исламское пространство. Благодаря новым технологиям, исламская мысль стала доступной для более широкой аудитории. Доступность информации, возможность изложения своей интерпретации традиционных текстов дает широкий спектр обсуждаемых тем ислама [4]. Происходит процесс формирования новых типов авторитетов — молодых учёных и активистов, которые, опираясь на знания и критическое мышление, становятся выразителями обновлённой исламской идентичности. Это, в свою очередь, стимулирует развитие более демократичных форм религиозного лидерства, в которых важны не столько иерархия, сколько способность к диалогу и пониманию современной реальности. Одновременно это порождает и новые риски — фрагментации, поверхностности, идеологизации религиозного дискурса. Однако это также шанс для формирования более зрелой религиозной культуры, основанной не на слепом подражании, а на сознательном поиске смысла, диалоге и внутреннем росте. Это особенно важно в контексте постсоветских мусульманских обществ, где религия долгое время была маргинализирована, а сегодня стремительно возвращается в общественное пространство. Здесь особенно остро стоит задача формирования качественного религиозного образования, способного объединить традицию с критическим мышлением. В этом процессе немаловажную роль играют местные религиозные сообщества, мечети, медресе, исламские центры и неправительственные организации, которые становятся посредниками между традицией и современностью. В их деятельности прослеживается попытка не только транслировать нормы веры, но и адаптировать религиозное знание к условиям жизни в современных обществах. Это проявляется в образовательных курсах, молодежных инициативах, социальных проектах и общественном активизме. Такие формы «прикладного ислама» становятся ответом на запросы общества, стремящегося найти в религии не только спасение, но и руководство к действию. Примечательно, что именно через эти практики реализуется и своего рода «гражданская теология», в которой ислам осмысляется как источник вдохновения для гражданской ответственности, социальной сплоченности и участия в демократических процессах. Речь идет не о политизации

религии в традиционном смысле, а об ее вовлеченности в решение конкретных проблем — от бедности до экологических угроз. Это направление сближает ислам с глобальными повестками устойчивого развития и социальной справедливости, придавая ему универсалистский оттенок без утраты культурной специфики. Такой подход противостоит как узкому традиционализму, замыкающему религию в рамки прошлого, так и радикализму, искажающему ее сущность. Вместо этого формируется конструктивное исламское мышление, открытое к внутренней рефлексии, межрелигиозному и межкультурному диалогу. Это мышление не боится критики, так как черпает силу в признании сложности современного мира и необходимости гибких решений. Более того, оно стремится выйти за пределы бинарных оппозиций «Запад — Восток», «традиция — модерн», предлагая более многомерные формы сотрудничества. Несмотря на очевидные успехи, попытки обновления исламского мышления в духе прагматизма и открытости сталкиваются с рядом проблем. Одна из них — это сопротивление со стороны ортодоксальных кругов, которые воспринимают любые инновации как угрозу «чистоте веры». Аргументация таких позиций базируется на страхе перед «размыванием» традиции, что, по их мнению, может привести к утрате духовной целостности мусульманского общества. Другой важный вызов — это фрагментация самого мусульманского пространства: разнообразие взглядов, школ, этнокультурных особенностей порой затрудняет выработку единой стратегической линии. Особенно это проявляется в странах, где ислам представлен в форме плюралистического ландшафта без доминирующего центра, как, например, в Кыргызстане. Здесь конкуренция между различными исламскими группами, влияние внешних акторов (в том числе через медресе, фондовые структуры и миссионерские инициативы) создают условия для амбивалентной религиозной политики. Кроме того, следует учитывать и общий кризис доверия к институтам — как государственным, так и религиозным. В этой ситуации идея конструктивного и рационального исламского дискурса требует не только интеллектуальной аргументации, это требует грамотной религиозной политики государства, при которой следует больше уделять внимания укреплению и реализации светского потенциала и нейтральному отношению к вопросам религии, избегая двух крайностей: воинственного и агрессивного антирелигиозного отношения, с одной стороны, и излишнего протекционизма по отношению к неоднозначному и неопределённому конструкту [5]. Тем не менее, в этих же вызовах кроются и перспективы. Критика и споры — это не признак слабости, а показатель живости и динамики религиозной мысли. Способность вести диалог, признавать различие, аргументировать свою позицию и при этом сохранять уважение к иному — всё это свидетельствует о зрелости исламского сознания. Более того, именно через такие процессы происходит обновление традиции, ее адаптация к новым условиям, ее превращение в актуальную и действенную силу в жизни общества.

Таким образом, либеральный исламский подход — с его тягой к диалогу, разумному подходу к тексту, открытости к современности — не является угрозой традиции. Напротив, он представляет собой один из ее естественных путей развития, актуализации и углубления. Это путь не отказа от прошлого, а возвращения к его живой сущности — духу поиска, размышления.

Список использованной литературы

[1] https://islam.dgu.ru/Stat/Islamoved%202016-4-3.pdf.

[2] https://alizadeh.narod.ru/article/7.html

[3]https://cyberleninka.ru/article/n/prichiny-politizatsii-islama-v-sovremennom-mire.

[4]https://www.eurasian-research.org/publication/islamic-practices-in-virtual-space/?lang=ru.

[5] https://cabar.asia/ru/chto-oznachaet-traditsionnyj-ili-mestnyj-islam-opyt-implementatsii-v-tadzhikistanskom-obshhestve.

УДК: 373.1(575.2)(04)

Рысбек кызы Алия, научный сотрудник

РАЗВИТИЕ СИСТЕМЫ ОБРАЗОВАНИЯ В КЫРГЫЗСТАНЕ В 1920-1950-е ГГ.

Рысбек кызы Алия, илимий кызматкер

КЫРГЫЗСТАНДА 1920-1950 ЖЫЛДАРДАГЫ БИЛИМ БЕРҮҮ СИСТЕМАСЫНЫН ӨНҮГҮҮСҮ

Rysbek kyzy Aliya, Researcher

THE DEVELOPMENT OF THE EDUCATION SYSTEM IN KYRGYZSTAN IN THE 1920S-1950S

Аннотация. В статье исследуется развитие системы образования в Кыргызстане в 1920 – 1950-е годы с учетом социальных и политических изменений, которые происходили в республике в рамках советской государственной политики. Особое внимание уделяется ликвидации неграмотности, становлению массового школьного обучения, созданию сети образовательных учреждений, а также подготовке педагогических кадров. Анализируются условия, в которых за годы Великой Отечественной войны и в послевоенный период, развивалась система образования в республике. На основе архивных материалов и научных источников выявляются ключевые тенденции, достижения и проблемы, сопровождавшие развитие образовательной политики в Советском Кыргызстане.

Ключевые слова: Кыргызстан, система образования, ликвидация неграмотности, подготовка кадров, Великая Отечественная война, послевоенный период.

Аннотация. Макалада 1920–1950-жылдар аралыгында Кыргызстандагы билим берүү системасынын өнүгүүсү советтик мамлекеттик саясат алкагында жүргөн социалдык жана саясий өзгөөүүлөрдү эске алуу менен изилденет. Өзгөчө көңүл сабатсыздыкты жоюуга, жалпыга жеткиликтүү мектептик билим берүүнүн калыптанышына, билим берүү мекемелеринин тармагын түзүүгө жана педагогикалык кадрларды даярдоого бурулат. Улуу Ата Мекендик согуш жылдарындагы жана согуштан кийинки мезгилдеги билим берүү системасынын өнүгүү шарттары талдоого алынат. Архивдик материалдарга жана илимий булактарга таянып, Советтик Кыргызстандагы билим берүү саясатынын негизги багыттары, жетишкендиктери жана маселелери аныкталат.

Негизги сөздөр: Кыргызстан, билим берүү системасы, сабатсыздыкты жоюу, кадрларды даярдоо, Улуу Ата Мекендик согуш, согуштан кийинки мезгил.

Abstract. This study examines the development of the education system in Kyrgyzstan during the 1920s to 1950s, taking into account the social and political changes that occurred in the republic within the framework of Soviet state policy. Special attention is given to the elimination of illiteracy, the establishment of mass schooling, the creation of a network of educational institutions, and the training of teaching personnel. The study analyzes the conditions under which the education system evolved during the Great Patriotic War and the postwar period. Based on archival materials and scholarly sources, the research identifies key trends, achievements, and challenges that accompanied the development of educational policy in Soviet Kyrgyzstan.

Keywords: Kyrgyzstan, education system, elimination of illiteracy, personnel training, Great Patriotic War, postwar period.

Актуальность исследования системы образования в Кыргызстане 1920–1950-х годов связана с тем, что в этот период были заложены основы современной образовательной системы, охватывающей дошкольное, школьное и высшее образование. Этот процесс происходил в условиях перехода от традиционного общества к социалистическому строю, сопровождавшегося ликвидацией не-

грамотности и радикальной модернизацией.

Период 1920–1950-х годов охватывает важнейшие этапы развития образования в Кыргызстане: от ликвидации неграмотности и создания первых учебных заведений до функционирования системы в условиях войны и её восстановления в послевоенное время. Анализ этих процессов позволяет выявить особенности исторического развития и механизмы устойчивости образовательной системы к внешним вызовам.

Начало созданию новой системы народного образования было положено сразу после победы Октябрьской революции 1917 г. Важным шагом стало принятие Декрета Совета Народных Комиссаров от 21 января 1918 года «Об отделении церкви от государства и школы от церкви», которым церковное влияние на школьное дело было окончательно упразднено. Этот документ сыграл ключевую роль в становлении светской и государственной системы образования.

В начале 1920-х годов Кыргызстан, как и многие другие регионы бывшей Российской империи, столкнулся с проблемой высокой неграмотности. Однако следует иметь в виду, что несостоятельным является противопоставление грамотности (владение письменностью) устному народному творчеству, поскольку это два разных по уровню и функциям умственной деятельности человека, связанными с особенностями способа передачи определенных представлений об окружающем мире и социуме.

В 1920–1950-е годы слабое развитие начального образования в Кыргызстане тормозило его социальное и экономическое развитие. Советская власть сделала ликвидацию неграмотности приоритетом, создавая школы, кружки самообразования и уроки для взрослых. Агитационно-просветительская работа и поддержка государства позволили значительно расширить доступ к образованию и заложить основу для дальнейшего развития системы.

Строительство советской школы в Кыргызстане сопровождалось трудностями из-за экономической и культурной отсталости, наследия колониальной политики и острой нехватки педагогов. Большинство учителей не имели необходимой подготовки, а новые школы пытались перейти от буквослагательного метода к звуковому, что не всегда оправдывало ожидания.

Кочевой образ жизни, отсутствие школ и письменности у кыргызов до революции осложняли создание системы образования. Несмотря на это, партийные и советские органы активно развивали сеть новых школ и привлекали к обучению детей из семей трудящихся.

Под руководством партийных организаций в республике была развернута масштабная работа по ликвидации неграмотности. Так, в частности, в 1920-1930-е годы сотни учителей и студентов из числа комсомольцев были активными участниками проведения массовых культурно-просветительских мероприятий, направленных на ликвидацию неграмотности и повышению культурного уровня населения.

Для взрослых был создан специальный букварь, а также учреждено общество «Долой неграмотность». Большую роль в просветительской деятельности сыграли кыргызские газеты «Кызыл Кыргызстан» и «Ленинчил жаш», регулярно публиковавшие материалы по обучению неграмотных и малограмотных людей, тем самым способствуя развитию национальной письменности и литературы. Переломным моментом стало издание первого номера еженедельной газеты «Эркин-Тоо» («Свободные горы») 7 ноября 1924 года на арабской графике. В первые годы существования она стала едва ли не единственным печатным источником, который широко использовался учителями, особенно во внеурочной образовательной работе.

В 1924 году был создан Ученый совет под руководством Ишенаалы Арабаева и Касыма Тыныстанова, позже преобразованный в Академический центр. Центр издавал учебники, хрестоматии, пособия для школ, разработал кыргызский алфавит, терминологию и нормы литературного языка. С 1925 года он стал называться Научной комиссией. Была также создана комиссия по переводу делопроизводства на кыргызский язык. В 1928–1929 годах в кыргызских школах внедрили латинский алфавит вместо арабской графики, а в 1940 году — кириллицу.

Под девизом «Один грамотный комсомолец должен обучить двух неграмотных» молодые комсомольцы начали целенаправленную борьбу с неграмотностью, невежеством

и остатками феодально-родовых порядков. Этот лозунг отражал не только идеалы времени, но и практическую задачу — вовлечение молодёжи в просветительскую работу. Комсомольцы активно участвовали в обучении населения, становясь движущей силой кампании по распространению грамотности в Кыргызстане.

В Кыргызстане 4 декабря 1920 года была создана комиссия по ликвидации неграмотности — об этом 8 декабря сообщила газета «Правда Семиреченской области». В том же выпуске отмечалось, что к началу 1921 года планировалось открыть три интерната: в Пишпеке, Токмаке и Беловодском. В феврале 1921 года Семиреченский обком комсомола докладывал о первых результатах работы: «по собранным данным, в Верненском уезде уже действовало пять школ, в Пишпекском — три, а в Гавриловском — четыре. Всего на территории области было открыто двенадцать школ» [5. с, 38]. По данным заведующего подотделом народного образования Беловодского района И. Василенко, к апрелю 1921 года было открыто 141 школа ликбеза для 3 514 учащихся. Однако, по его словам, «занятия практически не проводились из-за начала полевых работ — большинство учащихся не могли посещать школы, и обучение длилось не более месяца, и больше азбуки не прошли» [5. с, 39]. В Пишпекском уезде борьба с неграмотностью приобрела более жёсткий характер. Так, протокол заседания президиума горисполкома от 25 ноября 1923 года гласит: «Предложить административному отделу сделать распоряжение по всем отделам и подотделам и советским учреждениям о высылке неграмотных служащих в принудительном порядке для посещения школы вне часов занятий. К лицам не исполнявших настоящее распоряжение, т.е. не желавших посещать школу из неграмотных будут приниматься меры вплоть до увольнения» [3. с, 15].

Важным шагом в ликвидации неграмотности стало распространение школьного образования в сельской местности, а не только в городах. Примерно 90% учеников составляли учащиеся начальных классов, что стало основой для постепенного перехода к всеобщему начальному образованию. «В 1930 году, следуя решениям XVI съезда ВКП(б), ЦК партии и СНК СССР приняли постановление о введении обязательного начального обучения. В том же году аналогичное решение было принято и в Кыргызстане — обучение стало обязательным для детей 8–10 лет и подростков 11–14 лет» [3. с,16]. Этот переход требовал усилий: строились школы, готовились педагогические кадры, обеспечивались учебной литературой. Создавались республиканский и местные комитеты по всеобучу, работали специальные бригады. Школам передавали здания, в том числе конфискованные у кулаков и баев. Регулярно проводились месячники всеобуча. В результате роста сети начальных и семилетних школ грамотность населения Кыргызстана непрерывно повышалась. Как отмечал государственный и общественный деятель Кыргызской ССР Каниметов Абдырай Каниметович, «При переписи населения в 1939 г. грамотность населения Кыргызстана в возрасте 9-49 лет достигла почти 80 %, в том числе – мужчин 85 %, женщин – 74,4 %» [3. с,16].

К 1923 году в Кыргызстане благодаря народному движению за просвещение действовали 327 школ (251 кыргызская) с более чем 20 тысячами учащихся. В Пишпекском уезде было 152 школы (97 кыргызских) и 6887 учеников. За несколько лет советской власти число школ увеличилось втрое, а учащихся-кыргызов — в 20 раз. Для сельских и кочевых районов создавались передвижные школы, а благодаря комиссиям по ликвидации неграмотности и привлечению культурных работников процесс образования ускорился. В горных районах республики, а именно на отдаленных пастбищах открывались красные юрты, библиотеки, передвижные избы-читальни, представляемые, как «один из видов сельских клубных учреждений в СССР. Возникли в первые годы Советской власти [7] и другие культурные точки, превращённые в школы. Как видно, ликбез охватил даже самые удалённые уголки республики, а число обученных грамоте неуклонно росло.

Советская власть в Кыргызстане стремилась заменить религиозное образование светской школой, ориентированной на научные знания и социалистическое воспитание. В марте 1923 года прошла «Неделя просвещения», призывавшая к борьбе с конфессиональными школами и поддержке советских

школ, где вводилось совместное обучение мальчиков и девочек.

Советская власть сделала значительный шаг, поставив задачу создать равные возможности для всех детей вне зависимости от пола. Совместное обучение символизировало принципы социалистического равенства и содействовало улучшению положения женщин в обществе, предоставляя им доступ к знаниям и профессиональной подготовке наравне с мужчинами. «В 1921 году Семиреченский облоно поддержал совместное обучение, но на юге Кыргызстана временно открывали отдельные школы для девочек. В 1924 году такие школы появились в южных кантонах, тогда как на севере, например, в Тянь-Шане, совместное обучение началось сразу, и уже в 1923 году в Нарынском уезде учились сотни кыргызских и узбекских девочек» [2. с, 60]. Союз «Кошчи» внес большой вклад в создание школ в Кыргызстане, призвав на съезде 1924 года бороться с бай-манапами и активно поддерживать развитие советских школ в сельской местности.

На местах члены союза не ограничивались лишь агитацией: так, например, союз «Кошчи» Пишпекского уезда взял на себя финансовые обязательства по выплате заработной платы значительной части учителей. «Благодаря усилиям организации в Каракольском уезде были открыты школы в ряде сельских населённых пунктов, включая Кайрамарык, Чон-Джергес, Саргамыш, Уч-Кайнар, Ак-Бузум, Ак-Булак, Бузучук, Керчетым, Джанарык, Кененбай и других» [2. с, 65].

Ликвидация неграмотности и введение всеобщего начального образования были приоритетными задачами советской власти. Первые учителя Советского Кыргызстана, такие как Базаркул Данияров, Ишеналы Арабаев, Касым Тыныстанов и другие, сыграли ключевую роль в их реализации, несмотря на отсутствие школ, учебников и квалифицированных преподавателей. Они стали пионерами народного образования, привнося знания и вдохновляя на учёбу. С развитием образования в республике усилилась потребность в подготовке учителей. Важным центром подготовки кадров стал Ташкент, где в 1920 году был основан Туркестанский государственный университет. В начале 1930-х гг. на его базе открылись специализированные вузы. В 1930/31 году в ташкентских вузах и рабфаках обучались 229 кыргызов. В Кыргызстане подготовку обеспечивали рабфаки: первый открылся во Фрунзе в 1927 году, а к 1932 году их стало четыре, с 559 учащимися, половину которых составляла кыргызская молодежь.

Помимо рабфаков, для молодежи из рабочих и крестьян действовали подготовительные отделения. В 1929 году краткосрочные курсы подготовили более 400 специалистов, что стало основой новой технической интеллигенции. «Краткосрочные педагогические курсы продолжали действовать и в годы первой пятилетки. В 1928-1929 и 1929/30 учебных годах Наркомпрос Киргизской АССР организовал более 20 курсов, которые окончили 970 человек, а в 1931/32 гг. действовало более 50 курсов, которые окончило около 3 тыс. человек, 70% курсантов составляли кыргызы» [1. с, 62]. Открытие в 1932 году Киргизского педагогического института стало важным этапом развития образования. Вузы других республик помогали его становлению, а около 1000 кыргызстанцев обучались за пределами республики.

До войны и в первые послевоенные годы высшая школа Кыргызстана развивалась в основном в педагогическом направлении. Среднему специальному образованию также уделялось большое внимание: с 1925 года открывались техникумы и профшколы. В 1928–1929 годах работали 10 техникумов и 5 профшкол, где обучалось около 1,5 тыс. студентов, из них более 1000 женщин. К 1937/38 учебному году число выпускников достигло 2675 человек.

С созданием Киргизской автономной области в 1925 году приток квалифицированных кадров усилился. В 1929–1930 годах в республику направили 250 специалистов, а в 1937–1940 годах — более 1100 агрономов и учителей. Развитие высшего образования шло при поддержке народов СССР, особенно русского народа, но было прервано началом Великой Отечественной войны. Несмотря на трудности, образовательная система Кыргызстана продолжала работать: развивалось тимуровское движение, учащиеся участвовали в сельхозработах, школы работали в три смены, принимались польские дети-сироты, уделялось внимание подготовке кадров для фронта и ликвидации неграмотности.

После войны система образования Кыргызстана развивалась через восстановление инфраструктуры, расширение всеобуча и укрепление учебной базы. Одной из важных форм поддержки фонда всеобуча стали трудовые воскресники. Так, в 1949 году Кызыл-Кийский горком партии совместно с профсоюзами провел семь воскресников на строительстве узкоколейной железной дороги. В результате было заработано 6052 рубля, которые были полностью перечислены в фонд всеобуча. «В Сулюкте отдел по работе с женщинами при горкоме и родительская общественность организовали 5 воскресников, в ходе которых разгружали уголь и убирали территорию шахты. На полученные 5156 рублей приобрели одежду и обувь для детей, потерявших родителей на фронте: 40 пар ботинок и 25 костюмов» [4. с,104].

Реорганизация образовательных учреждений включала расширение числа школ, гимназий, профучилищ и создание новых вузов. В 1948 году открылся учительский институт в Джалал-Абаде, Киргизский пединститут получил статус вуза первой категории. Однако подготовка кадров с высшим образованием оставалась недостаточной. "В годы войны и после неё наблюдался большой отсев старшеклассников — только в 1943/44 году школу покинули более 3 тысяч учащихся, что снижало выпускников среди кыргызской молодёжи" [6.с, 33].

Для подготовки молодежи к поступлению в вузы в Кыргызстане создавались краткосрочные курсы, но их эффективность была низкой. С 1946/47 учебного года началось объединение малокомплектных школ, в областных центрах открывались интернаты для сельских выпускников. Развивались школы рабочей и сельской молодежи. В результате к 1950 году число кыргызских выпускников выросло до 4752 человек, а их доля достигла 64%, что позволило решить проблему подготовки национальных кадров для вузов.

Увеличение числа выпускников со средним образованием позволило расширить приём в вузы. Если в 1946 году в педвузы поступило 414 кыргызов, то в 1948 году — уже 772, и план был выполнен. "В годы послевоенной пятилетки активно развивались педагогические училища: их стало пять, включая женское, а количество учащихся выросло с 2617 в 1940/41 учебном году до 4016 в 1950/51 году"[6. с, 35]. Послевоенный период ознаменовался не только восстановлением, но и значительным ростом системы подготовки педагогов — число школьных учителей увеличилось с 11 484 до 16 342.

Таким образом, развитие системы образования в Советском Кыргызстане в 1920–1950-е годы сопровождалось социально-культурным и интеллектуальным становлением различных уровней образовательного процесса. Оно было тесно связано с реализацией советской политики по ликвидации массовой неграмотности и организацией сети дошкольных, школьных и высших учебных заведений. Образовательные и социокультурные программы были направлены не только на передачу профессиональных знаний и навыков, но и на духовно-нравственное воспитание творчески активной и интеллектуальной личности, способной участвовать в развитии общества.

Список использованной литературы

1. Данияров С.С. Культурное строительство в Киргизской ССР в годы довоенных пятилеток. – Фрунзе, 1980. С.71; ЦГА Кирг. ССР. ф.688, оп. 1, 62–63-сс.
2. Измайлов А. Очерки по истории советской школы в Киргизии за 40 лет. – Фрунзе, 383 с.
3. Каниметов А. Народное образование Советской Киргизии за полвека. – Фрунзе: Мектеп, 1972. 113 с.
4. Токмергенов З.Т. Руководство Компартии Киргизии и развитие народного образования в послевоенные годы (1946–1959 гг.). – Фрунзе, 1981.
5. Тургунбаева А.М. Формирование системы народного образования в период культурной революции в Киргизии.
6. Чечейбаев С.Ч., Соктоев И.А., Абдыкулов М.А. Учительство Советского Киргизстана. – Фрунзе, 1971.
7. Что такое изба-читальня?: https://vk.com/wall-5197510_68921.

УДК 165.749 (575.2) (043.3)

Доюран Мээрим,
улук илимий кызматкер,
КР УИАнын академик А.Алтмышбаев атындагы
Философия институту
Бекбоев Аскарбек Абдыкадырович
философия илимдеринин доктору, профессор

7 САНЫНЫН ОНТОЛОГИЯСЫ

Доюран Мээрим,
старший научный сотрудник,
Институт философии им. академика Алтмышбаева НАН КР
Бекбоев Аскарбек Абдыкадырович
доктор философских наук, профессор

ОНТОЛОГИЯ ЧИСЛА 7

Doiuran Meerim
Institute of Philosophy named after academician A. Altmyshbaev
Senior Researcher
Bekboev Askarbek Abdykadyrovich
Doctor of Philosophy, professor

THE ONTOLOGY OF THE NUMBER 7

Аннотация. В истории человечества есть что – то, что остается неизменным, независимо от культуры, эпохи или языка – это числа. Они сопровождают нас с самых первых моментов реальности, переплетаясь в структуре времени, норм и смысла. Но среди бесконечных чисел число 7 всегда находится в центре внимания с мифами, символами, легендами. В данной статье анализируется число 7 в онтологическом аспекте, рассказывается о том, как оно рассматривается в мифах, устных произведениях, легендах кыргызского народа.
Ключевые слова: число 7, онтология, завершенность, легенда, сакральность, символ.

Аннотация. Адамзат тарыхында маданиятка, доорго же тилге карабастан, өзгөрүүсүз бойдон калган нерсе бар – бул сандар. Алар бизди реалдуулуктун алгачкы көз ирмемдеринен тартып, мезгилдин, ченемдердин жана маанинин түзүмүндө жуурулушуп коштоп келет. Бирок чексиз сандардын арасында бул 7 саны дайыма мифтер, символдор, уламыштар менен коштолуп, көңүл чордонунда турат. Бул макалада 7 саны онтологиялык өңүттө анализге алынып, ал мифтерде, кыргыз элинин оозеки чыгармаларында, уламыштарында кандай каралгандыгы баяндалат.
Негизги сөздөр: 7 саны, онтология, бүтүндүк, уламыш, ыйыктык.

Annotation. There is something in the history of mankind that remains unchanged, regardless of culture, epoch or language –these are numbers. They accompany us from the very first moments of reality, intertwining in the structure of time, norms and meaning. But among the infinite numbers, this number 7 is always in the spotlight with myths, symbols, legends. This article analyzes the number 7 in its ontological aspect, describes how it is viewed in myths, oral works, and legends of the Kyrgyz people**.**
Key words: number 7, ontology, completeness, legend, sacredness, symbol.

1. “7 санынын онтологиясы” макаласына пролог

Жети саны тек гана бар эмес – ал кайтып туруучулук. Ал ыйык тексттерде, ааламдын курулушунда, аптанын түзүмүндө, музыкалык ыргактын сырында жана жан дүйнөнүн термелүүсүндө пайда болот. Биз аны курулай математикалык факт катары эмес, маңыздуу каныккан нерсе катары жолуктурабыз; болмуш бир сан аркылуу сүйлөөнү чечкендей 7 санын тандайт.

Бирок, бул байкоо тереңирээк философиялык суроого түртөт: абстрактуу, материалдык эмес, математикалык жактан аныкталган сан – онтологиялык статуска ээ боло алабы? Башкача айтканда, ал адамдын акылына жана маданий интерпретацияларга карабастан, өз алдынча нерсе катары бар боло алабы? Же анын “реалдуулугу” – тек гана ойдун натыйжасы, дүйнөнү сүрөттөө жана түшүнүү үчүн түзүлгөн символикалык куралбы?

Математика гана эмес, манадиятта, динде, илимде, символикада да артыкча орунду ээлеген 7 саны бөтөнчө кызыгууну туудурат.

-Ыйык китепте Кудай дүйнөнү алты күндө жаратып, жетинчи күндү ыйыктап, анда дем алган.

-Ислам космологиясында Жети асман түшүнүгү бар.

-Антикалык ойчулдар менен мистиктерде – рухтун өсүшүнө карата жети планета, жети сфера, жети кадам түшүнүктөрү каралат.

-Психологияда – “сыйкырдуу сан 7” когнитивдик кубаттуулуктун чеги катары берилет.

-Искусстводо – жети нота, асан-үсөндүн жети түсү, жети искусство бар.

Бул сан жөн гана эсептөө элементи эмес, ал бүтүндүн модели, универсалдуу матрица, түзүлүштүн өтмө формасы болуп калгандай туюлат.

Мунун баары бизди чыныгы ой жүгүртүүнүн максатына алып келет: 7 санын математикалык абстракция катары гана эмес, метафизикалык символ катары изилдөө, анын терең табиятын ачуу, онтологиялык чен-өлчөмгө ээ болуу жолдорун түшүнүү – башкача айтканда, аң-сезимде гана эмес, болмуштун өзүндө кандайча “болушу” мүмкүн?

Биз сандар философиясынан символикага, байыркы мектептерден заманбап теорияларга, логикадан мифке карай жылып отуруп, мына бул суроолорго жооп беребиз: 7 санынын далдоосунда эмне турат жана ал эмне үчүн акыл менен рухка мынчалык жагымдуу?

2. Сандын онтологиясы: философиялык ыкмалар

Сан философиялык көз караштан караганда, күнүмдүк турмушта колдонулган эсептөө куралы же символу катары гана каралбайт. Анын онтологиялык статусу – математика философиясындагы эң байыркы жана татаал суроолордун бири. Биздин ой жүгүртүүбүздөн, тилибизден, белги системаларынан тышкары – сан өзүнөн-өзү барбы? Же ал тажрыйбаны жана логикалык ой жүгүртүүнү уюштуруу үчүн зарыл болгон адам абстракциясынын жөн гана продуктусубу? Бул дилемма философторду миңдеген жылдар бою Платон менен Аристотелден баштап, азыркы илим философиясына чейин эки анжы кылып бөлүп келген. Платон дүйнөнү сезимдик реалдуулукка жана түбөлүктүү, өзгөрүлгүс идеялар дүйнөсүнө (Эйдос) бөлүп, сандар экинчи чөйрөгө таандык деп ырастаган. Алар тажрыйбадан алынган эмес жана адам акылына көз карандысыз болгон идеалдуу бирдик. Ал эч бир эмпирикалык кубулуштар менен жоюлбаган математикалык чындык өңдүү түбөлүктүү, өзгөрүлгүс жана кемтиксиз.

7 саны эйдос сыяктуу – реалдуулуктан тышкары тартиптин архетибинин бир түрү, ички гармониянын жана толуктуктун символу, ал акыл менен гана түшүнүлөт, а бирок ал жаратылбайт жана өзгөрүлбөйт.

Аристотель, тескерисинче, нерселерден тышкары сандардын болушуна жол берген эмес. Ал үчүн сан – абстракия актысынын натыйжасы: санды сапаттардан жана конкреттүү объектилердин жеке касиеттеринен ой жүгүртүп ажыратуу. 7 “өзүнөн өзү” бар боло албайт; ал адамдын аң-сезиминде көптүктүн жалпы сандык касиетин белгилегенде пайда болот, маселен, жети алма, жети жылдыз же жети нотанын жалпылыгы бар. Бул жалпылык онтологиялык көз карандысыздыкка ээ эмес, ал ой жүгүртүү актысында гана

жашайт. Демек, аристотелдик мааниде 7 саны – абсолюттук маңыз эмес, нерселердин ортосундагы байланышты билдирген, бирок өзгөчө бар болушка ээ болбогон болмуштун экинчи мүнөздөмөсү. Математиканын заманбап философиясы сандын жаңы чечмелөөлөрүн сунуштады жана алардын ар бири байыркы онтологиялык талаш-тартыштарды өз алдынча улантып, өзгөртүп келет. Фреге жана Рассел сыяктуу ойчулдар сунуштаган логицизмдин негизинде, математиканы логикага ыктап белгилүү логикалык конструкциялар катары аныктоого болот. Логицизмде 7 саны – бул болжол менен айтканда, бардык жети элементтик көптүктөрдүн жыйындысы, башкача айтканда – класс жана эквиваленттүүлүк түшүнүгүнүн келип чыккан логикалык структура. Бул Платон сымак идеялар дүйнөсү аркылуу эмес, расмий логикалык аныктамалар аркылуу сандарды объективдештирүү аракети. Интуитивизм, тескерисинче, сандар адамдын аң-сезимине көз карандысыз түрдө бар боло албайт деп ырастайт. Л. Э. Брауэрдин жана аны жолдоочулардын пикири боюнча, сан – акыл-эсте жаралуу акты: эсептөөнүн ар бир кадамы – бул акт жана сан ошол актылардын натыйжасы. Жети саны ушундай өңүттө – даяр берилген нерсе эмес, тышкы дүйнөнүн ачылышы эмес; курулуштун ички, этап-этаптуу натыйжасы. Ал аң-сезимде, ой жүгүртүүнүн интуитивдик убактылуулугунда жашайт. Бул жерде сан субъективдүү убакыттан, ой жүгүртүүнүн ырааттуулугун “куруудан” жана бирин экинчисинен айырмалоодон ажырагыс. Формализм болсо, Д.Хилбертте радикалдуу бурулуш жасайт: сан формалдуу системанын элементи катары каралат. Ал кемтиксиз идеалдуу жашоону да, интуитивдик тажрыйбаны да талап кылбайт, а бирок “7” белгиси белгилер тутумунда белгилүү эрежелер боюнча иштегендиги үчүн бар. Бул контекстте, 7 саны эч кандай онтологиялык негизге кайрылбастан, тек гана тилдин элементи болуп саналат. Эң негизгиси, ал урунган система ырааттуу болушу зарыл. Ошентип, сан болуу маселеси жөн гана абстрактуу философиялык талаш эмес. Ал ойдун, тилдин жана реалдуулуктун катышы жөнүндө терең түшүнүктөрдү ачып берет. Сандар өзүнөн-өзү барбы? Же алар адамдын аң-сезиминин жана тилинин түзүмдөрүнүн чагылышыбы? Бул суроонун жообу негизинен адамдын аң-сезиминин жана тилинин түзүмдөрүнүн чагылышыбы? Бул суроонун жообу, негизинен, чындыкты ачкан жана аны жараткан жан катары – адамдын өзү тууралуу түшүнүктү аныктайт. 7 саны – бул бир карганда жупуну көрүнгөн символ, ал метафизикалык кубаттын баарын өзүнө камтыйт: маселен, түбөлүктүн платондук шооласынан тартып, белгинин формалисттик шарттуулугуна чейин.

3. 7 санынын символикасы жана ыйыктыгы

7 саны адамзатты санак куралы катары гана эмес, болмушка жана маданияттын символикалык түзүлүштөрүнө жазылган сырдуу белги катары да коштоп келет. Ал тек гана өлчөө же логикалык эсеп талап кылынган жерде эмес, адам бүтүндүктү – рационалдуулук ыйыктык менен байланышта болгон толуктукту жаңы деңгээлге өтүүнү аңдаган жерде пайда болот. Сакралдык системаларда 7 саны механиканын мыйзамдары эмес, ритмдер, архетиптер жана мифологиялык ой жүгүртүүнүн терең түзүмдөрү колдонулган космомтук ырааттын көрүнүшү болуп калат. Буга чейин эң алгачкы маданияттарда 7 саны сыйкурдуу, бөтөнчө жана жашыруун күчкө ээ сан катары кабыл алынган. Эмне үчүн 7? Балким, ал Жер менен Көктү бириктиргендиги үчүндүр: 3 (салт боюнча Көктүн, рухтун, үчилтиктин символу) жана 4 (Жердин символу, төгөрөктүн төрт бурчу, элементтер).

Жетүү – бул биригүү, синтез, асман чегинен тышкары – трансценденттүүлүккө жол ачат. Инжилдик символизм бул архетипти кеңири түшүнүүгө негизделген. Дүйнө пайда болгон жаратуунун алты күнү – бул жаратуу, ыраат, чектөө процесси. Ал эми жетинчи күн жөн гана дем алыш эмес, токтоолуктун, жымжырттыктын жана ал аркылуу Жаратуучу менен байланышуу болуп саналат. Бул ыйык катышуу моменти, андан ары жаратуунун кажети жок – баары жаратылган, тек гана бар болушу зарыл. Бул контекстте жети – бул Ыйыктыктын дарбазасы, анда убакыт өзүнө имерилип, түбөлүктүүлүккө айланган. Аянда 7 саны апокалиптикалык дүйнөнүн структуралык

элементи катары кайталанышы бекеринен эмес: жети мөөр, жети периште, жети чөйчөк – бүткөн бир учурда, баары аяндын толуктугуна жакындоо, окуянын бүтүшү хроностон кайроско чыгуусу болуп саналат. Убакыттын сакралдык ритмин белгилеген сан: апта – календардын өзгөрүшүнө баш ийбеген универсалдуу убакыт структурасы. Айдын фазалары менен байланышкан айдан же Күндүн кыймылы менен аныкталган жылдан айырмаланып, апта – бул таза адамдык түзүлүш, бирок эмнегедир менен катышта, анан да мунун артында кокустук эмес, универсалдуу мифологиялык инстинкт турат. Бул тек гана адат, календарь гана эмес – бул жан да жашай турган ички убакыттын формасы, структурасы. Ислам космологиясында Жети асман дүйнөнүн астрономиялык моделинин катмарлары гана эмес, руханий жолдун тепкичтери. Кудайдын жакындык деңгээли. Куранда жана хадистерде Мухаммед пайгамбардын түнкү чыгуусунда (Мираж) жети асманды аралап, ар бир пайгамбарга жолугуп, аян алганы айтылат. Жети сфера өткөн бул кыймыл тазалануунун, сыноонун, Кудайга акырындык менен жакындоонун символу болуп калат. Бул жерде жети жол жана чыгуу саны, мында ар бир баскыч ички трансформацияны талап кылат.

Индус жана буддисттердин салтында 7 саны дененин Чакра энергия борборлорунун системасында көрүнөт. Жашоо менен байланышкан төмөнкү чакрадан Абсолют менен байланышты символдоштурган жогорку таажыга чейин, адам болмуштун жети деңгээлинен басып өтөт. Бул руханий өсүү жолу, мында ар бир деңгээл – ички жарыктыкка карата ачыктыктын чеги болгон туюмдун белгилүү бир абалы. Бул жерде 7 саны жогорулоонун вертикалын гана эмес, адам табиятынын бүтүндүгүн да камтыйт; бул негизинен космостун үлгүсү.

Жети – бул уламыштардын, мифтердин, маданий эс тутумдун саны. Жети улак, Жети эргежээл, Жети баатыр, Жети сыноо – элдик уламыштарда 7 саны баяндоо структурасы, жеңүү жана кайтуу архетиби катары улам-улам кайталанат. Каарман жети дарбазадан өтүп, жети кыйынчылыкка туш болуп, циклден өтүп, бүтүндүгүн табат. Бул механикалык кайталануу эмес, ал мифологиялык ой жүгүртүүнүн терең түзүмү: жети – бул сандан кийин жаңы сапатка кубулуп өтүү, күнүмдүк чектен чыгуу.

Жетинин символикасын онтологиялык бүтүндүктүн чагылышы катары да түшүнсө болот: ал циклдин толуктугун гана эмес; башталышы, ортосу жана аягы байланышта ички тең салмактуулукту да туюндурат. Жети – бул туюк спираль, анда өткөн, азыркы жана келечек мына ушул бир чекитке – акыйкаттын моментине келип түйүмдөлөт. Бул жагынан алганда, ал адамдын тагдырын эске салат: жол, анда ар бир фаза бүтүндүктүн контекстинде гана мааниге ээ болот, мында бүтүндүк тынчтыкта эмес, соңуна чейин өтүүчү жолдо табылат. Ошентип, 7 саны символ гана эмес, ал маданий дүйнөнүн маанисин, толуктугун, сакралдык уюмун билдирген коддун бир түрү. Ал рационалдык менен интуитивдик, көзгө көрүнгөн менен көрүнбөстүн ортосунда арачы катары милдет аткарат. Анын диндерде, мифтерде жана руханий иш аракеттерде бар болушу мына муну билдирет: адам кылымдар бою башаламан кубулуштардын аркасында жөн гана тартипти көргүсү келген эмес, бардык нерсе орунга жана убакытка ээ болгон – бирден жетиге чейин, баштапкыдан бүтүндүккө чейинки гармонияны, түзүмдү көргүсү келген.

4. **Пифагор салты жана сандык метафизика**

Пифагор салтында сан эч убак абстрактуу эсеп бирдигине чейин кыскарган эмес – ал чындыктын маңызы, архетиби, реалдуулуктун түзүлүшү болгон. Пифагорчулар үчүн сандар жөн гана шарттуу белгилер эмес, онтологиялык принциптерди билдирген. Бардык нерсе сан жагынан бар – алар тартипке, пропорцияга жана гармонияга ылайык келет. Алар үчүн математика тек гана билимдин куралы эмес, болмуштун кеңири мыйзамченемдүүлүгүн ачыктап берүүчү ыйык илим болгон. Сандар дүйнөнүн негизин түзгөн, көзгө көрүнгөн кубулуштардан мурдараак келген жана ошол эле убакта алар – туюнткан нерсе катары болгон.

Бул контекстте 7 саны бөтөнчө орунду ээлейт. Ал бүтүндүктү, пропорциялуулукту жана карама-каршылыктардын ички

бirимдигин билдирет. 7 саны эки сандан: 3 жана 4 төн турат, алар түзүлүшү жана символикасы жагынан карама-каршы келгендей туюлат. Үч – рухтун, асмандын саны, жогору карай кыймылды, ой жүгүртүүнүн үлгүсү катары триаданы, өнүгүү жана руханий түшүнүктү чагылдырган идеалдуу башталыш. Төрт, тескерисинче, жерди, конкреттүүлүктү, туруктуулукту билдирет: төрт элемент, төрт негизги чекит, төрт мезгил. Бул эки сандын тогошуусу жети санын жаратат – руханий жана материалдык, Көк менен Жердин, абстрактуунун жана конкреттүүнүн биригүүсүнүн саны. Бул тек гана арифметикалык сумма эмес, карама-каршылыктар бирдиктүү бүтүндөй чөйрөдө өз ордун тапкан гармоникалык кошулманын терең синтези. Ошентип, пифагордук сандык метафизика, космостун принциби катары сан жөнүндө окуу пайда болот, мында ар бир сан болмуштун түзүлүшүнүн көрүнүшү жана алардын айкалышы космостук мыйзамдын ритмдери. Пифагорчулар “бардык нерсе сан” деп ишенишкен жана бул ишеним жөн эле метафора эмес, гармонияда, сфералардын музыкасында, планеталардын кыймыл үлгүлөрүндө жана табигый формаларда чагылдырылган дүйнөнүн логосун чагылдыруу аракети болгон. Алар үчүн сандар – тышкы абстракциялар эмес, дүйнө “өзүн өзү” жайгаштырган ырааттын терең принциптери. Бул жагынан алганда, жети жөн эле сан эмес, дүйнө хаос эмес, ыраат катары көрүнгөн айрыкча модус. Ал сандык ритмдердежанакатыштардачагылдырылган космостук гармонияны билдирет. Дүйнөнүн пифагордук картинасында сандар чындыкка карата нерсе эмес, тартип катары көрүнгөн өзгөчө модус. Ал сандык ритмдерде жана катыштарда чагылдырылган космостук гармониянын билдирет. Дүйнөнүн пифагордук картинасында сандар чындыкка карата тышкы нерсе эмес, атүгүл маңызы болгон. Пифагор жана анын жолдоочулары сандар – тартиптин негиздери, терең логостор, алар аркылуу дүйнө өзүн уюштурат деп билишкен. Бул контекстте жети ритмдин жана циклдин архетиби. Ал убакытты сызыктуу агым катары эмес, баары кайтып келүүчү айлампа катарында, бирок мурунку тажрыйбаларга каныккан башка деңгээлде кайтуучу өңүттө көрүүгө жардам берет. Аптанын жети күнү – бул терең циклдүүлүктүн сырткы көрүнүшү, болмуштун өзүнө сиңген космогоникалык жаңырыктын ритми.

Пифагоризмден келип чыккан эзотерикалык салтта жети саны көбүнесе руханий жогорулоонун тепкичтери менен байланышкан. Ал Жерден Көккө, тыгыздыктан тунуктукка, тышкы билимден ички таанып билүүгө чейинки кыймылды билдирет. Жети этап – бул инициациянын жети этабы, жанды жети жолу тазалоо гана эмес, ошондой эле болмуштун жогорку чөйрөлөрүнө көтөрүлүү мүмкүнчүлүгү. Жана андан да маанилүүсү, жети рух жогорку деңгээлге жеткенде, аны маани менен толуктоо үчүн төмөнкү деңгээлге кайтып келүү санын туюндурат. Ошентип, жети саны билимдин топтому катары эмес, көп түрдүүлүктө биримдикти кармап туруу, бөлүнтпөй айырмалоо, эритпей бириктирүү жөндөмү катары акылмандыктын санына айланат.

Жети жашыруун сан катары ачыктоо аракетин талап кылат. Табиятта жети сырдуу симметрияларда көрүнөт: асан-үсөндүн түзүлүшүндө (жети түс), музыкалык өлчөмдө (жети негизги нота), байыркы убакта белгилүү болгон жети планетанын символикасында. Бул кубулуштар тек гана байкалган фактылар эмес, булар микро жана макрокосмостун терең байланышын көрсөткөн белгилер. Пифагор метафизикасынын борбордук идяларынын бири ушундайча пайда болот: чоң жана кичине нерселердин бардыгы бирдей сандык мыйзамдар боюнча жайгаштырылган жана 7 саны бул пропорционалдуулукту түшүнүүдө маанилүү ачкыч болуп саналат. Бирок жети ирет принциби гана эмес, ал жашыруун сырды да сактайт. Алтылык (толуктук, бүтүндүк, симметрия) менен сегиздин (чексиздик, жаңы башталыш) ортосунда жайгашкан сан болгондуктан, жети чектүү жана потенциалдуу чексиздин ортосундагы тең салмактуулукту сактайт. Бул дүйнөлөр ортосундагы терезе өңдүү, ал аркылуу тажрыйбаны ашып түшкөн, бирок аны жокко чыгарбаган нерселерди көрө аласыз. Бул жагынан алганда, жети өлчөм, чек ара жана өткөөл санына айланат. Ал “босого” болуп, ал аркылуу бир абалдан экинчи абалга, билимден даанышмандыкка өтүү жүргүзүлөт.

5. Жыйынтык

7 саны тек гана абстракция эмес, ал ой жүгүртүүнүн жана маданияттын терең түзүмдөрүн айкындоонун ачкычы. Анын мааниси математикалык символикадан алда канча ашып, искусство менен музыкадан психологияга жана философияга чейин адам турмушунун түрдүү чөйрөлөрүн байланыштырган кубаттуу маданий жана философиялык символго айланат. Түрдүү маданияттарда жана салттарда 7 саны гармонияны, бүтүндүктү жана ыраатты туюндуруп, реалдуулуктан жана табияттан сырткары дүйнөнүн, көзгө көрүнгөн менен көрүнбөстүн ортосундагы катыш болуп саналат. Онтология контекстиндеги 7 саны – абстракция чындыкка туура келген жана сандык символизм дүйнөнү кабылдоого таасир этип, когнитивдик жана маданий курулуштарды түзүүгө өбөлгө түзгөн чекитти туюндурат.

Демек, 7 санынын онтологиясы – бул маанилердин онтологиясы, анда санды түшүнүү процесси өзү дүйнө жөнүндө философиялык ой жүгүртүүдөн тартып, күнүмдүк жашоодогу практикалык көрүнүштөргө чейин ар кандай контекстте анын маанисин ачып берет. Бул онтологияда 7 жөн гана сандык объект эмес, абстрактуу теорияларды жана реалдуу тажрыйбаларды бириктирген адам турмушунун бардык чөйрөлөрүн камтыган символ болуп калат. Бул сан бүтүндүктүн символу катары кызмат кылат, бирок ар кандай маданияттардын, мифтердин, идеялардын жана практикалардын ортосунда байланыш түзүп, түшүнүү үчүн жаңы горизонтторду ачат.

Сандар дүйнө менен эриш-аркак жаралабы же ой жүгүртүү менен бирге болобу деген суроо философиялык жана көп маанилүүлүк бойдон калууда. Бир жагынан алганда, сандар абстракция катары дүйнөнүн табиятында кандайдыр бир жол менен бар болушу мүмкүн, маселен, убакыттын циклдүүлүгү же үндөрдүн гармониясы анын структураларында жана үлгүлөрүндө. Экинчи жагынан, сандарды, анын ичинде 7 санын, курчап турган дүйнөнү иреттөө жана түшүнүү каражаты катары адамдын аң-сезими жаратышы мүмкүн. Демек, сандардын келип чыгышы тууралуу суроо – бул дүйнө менен ой жүгүртүүнүн ортосундагы терең карым-катыш, биздин чындыкты кабылдообуз сандар жана символдор катары кабылдаган түзүмдөрдү кантип жаратары тууралуу сурамжылоо болуп саналат. Бул суроонун жообу философия жаатында болушу мүмкүн, анда сандарды логикалык жана математикалык объектилер гана эмес, терең маданий, метафизикалык жана онтологиялык мааниге ээ элементтер катары катары түшүнүү маанилүү бойдон калууда.

7 саны – бул дүйнөдөгү маанилерди ачууга, гармонияны жана бүтүндүктү кабыл алууну мүмкүн кылган сандык абстракцияларды реалдуулук менен байланыштырган көпүрө. Жана бул анын онтологиялык мааниси, сандык мүнөзү менен кемибейт, бирок адам тажрыйбасынын жана ой жүгүртүүсүнүн бардык татаалдыгын камтыйт.

Адабияттар:

1. Аристотель. Никомахова этика. — М.: Мысль, 1983.
2. Сартр Ж.-П. Бытие и ничто. — СПб.: Лань, 2001.
3. Хайдеггер М. Время и бытие. — М.: Республика, 1993.
4. Ясперс К. Смысл и назначение истории. — М.: Республика, 1994.
5. Гераклит. Фрагменты. // Античная философия: Тексты и комментарии. — М.: Академический проект, 2007.
6. Мамардашвили М. Классический и неклассический идеалы рациональности. — М.: Логос, 1996.

УДК: 37.01:140.8 (575.2) (04)

Уланбек кызы Карлыгач
аспирант, Кыргыз Республикасынын Улуттук илимдер академиясы
Мамлекет жана укук институту

БАЛА ТАРБИЯЛООДОГУ КЫРГЫЗ ФИЛОСОФИЯСЫ

Уланбек кызы Карлыгач
аспирант, Национальная академия наук Кыргызской Республики

КЫРГЫЗСКАЯ ФИЛОСОФИЯ В ВОСПИТАНИИ ДЕТЕЙ

Ulanbek kyzy Karlygach
graduate student
National Academy of Sciences of the Kyrgyz Republic

KYRGYZ PHILOSOPHY IN THE UPBRINGING OF CHILDREN

Аннотация. Макалада кыргыз эли эзелтеден бала тарбиясына өзгөчө көңүл буруп келишкендигин, бала – үйдүн төрүндөгү байлыгы, ата-эненин аркасындагы кубанычы, урпактын улануусу экендигин далилденет. Кыргыз элинин тарбиялык философиясы – бул жөн гана кеңеш же эрежелер жыйындысы эместигин, бул улуттун руханий дөөлөттөрүнө, салт-санаасына, ата-бабалардан калган акыл насааттарына негизделгендиги баяндала. Бала тарбиялоодогу кыргыз философиясы улуттук өзгөчөлүктөрдү камтып, жаш муундарга адамгерчилик, улууларды урматтоо, кичүүлөрдү ызаттоого жана ата-журтка берилгендик менен кызмат кылуу, жаштарга эмгекчилдик сыяктуу сапаттарын үйрөтүүгө багытталган.
Негизги сөздөр: тарбиялык философия, негизги омок, адам болуу, жаратылыштын руху, инсан, рухий ден соолук, руханий тазалык, жаңы муун, сый-урмат.

Аннотация. В статье доказывается, что кыргызский народ с незапамятных времен уделяет особое внимание воспитанию детей, Ребенок – это богатство домашнего типа, радость родителей, продолжение рода. Рассказывается, что философия воспитания кыргызского народа – это не просто совет или свод правил, он основан на духовных ценностях, традициях, наставлениях предков. Кыргызская философия в воспитании детей включает в себя национальные особенности и направлена на воспитание у подрастающего поколения таких качеств, как человечность, уважение к старшим, преданность служению старшим и родителям, трудолюбие.
Ключевые слова: философия воспитания, основной народ, быть человеком, дух природы, личность, духовное здоровье, духовная чистота, новое поколение, уважение.

Annotation. The article proves that the Kyrgyz people have been paying special attention to the upbringing of children since time immemorial, a child is a wealth of a domestic type, the joy of parents, and procreation. It is said that the philosophy of education of the Kyrgyz people is not just a council or a set of rules, it is based on spiritual values, traditions, and the instructions of their ancestors. Kyrgyz philosophy in the upbringing of children includes national characteristics and is aimed at educating the younger generation of such qualities as humanity, respect for elders, dedication to service to the younger and parents, hard work.
Keywords: philosophy of education, basic people, being human, the spirit of nature, personality, spiritual health, spiritual purity, new generation, respect.

Ар бир элдин тарыхы, маданияты жана дүйнө таанымы салт санаасы анын бала тарбиялоосунда таамай көрүнүп турат. Ошол үчүн элибизде “куш уядан эмнени көрсө учканда ошону алат” деп бекеринен айтылбаган. Элибиз эзелтеден бала тарбиясына өзгөчө көңүл буруп, “балдар биздин келечек” деп ураан тутуп келишкен. Бала – үйдүн төрүндөгү байлыгы, ата-эненин аркасындагы кубанычы. Кыргыз элинин тарбиялык философиясы – бул жөн гана кеңеш же эрежелер жыйындысы эмес, бул улуттун руханий дөөлөттөрүнө, салт-санаасына, ата-бабалардан калган акыл насааттарына негизделген. Бала тарбиялоодогу кыргыз философиясы улуттук өзгөчөлүктөрдү камтып, жаш муундарга адамгерчилик, улууларды урматтоо, кичүүлөрдү ызаттоого жана ата-журтка берилгендик менен кызмат кылуу, жаштарга эмгекчилдик сыяктуу сапаттарын үйрөтүүгө багытталган.

Кыргыз элинин миңдеген жылдар бою сакталып келишине, кайрадан эгемендүү мамлекеттин ээ болушуна нукура, өзүнө гана таандык баалуулуктары жана нарк таянымдары, уңгулуу тарыхый тажрыйбасы негизги омок болуп берди. Улуу “Манас” үчилтиги кыргыз элине дем берди, чачылганды жыйнады, бириктирди, кубаттуу мамлекет куруууга ишеним жаратты. Ар бир доордо жашап өткөн даанышмандардын, улуу ойчулдардын жараткан акыл-насааттары, ой-корутундулары, элдик макал-лакаптар, учкул сөздөр, элибиздин демине дем кошуп, келечекке багыт берген уңгужол милдетин аткарды. (1-3) Дегеним бул дагы ата-бабаларыбыздан берилген айкөлдүк тарбиясы бүгүнкү күндө жакшы жагынан көрсөтүүдө. Элибиздин өнүгүү жолундагы учу кур эмес! Биз дагы алган тарбияны өз балдарыбызга жакшы жагынан жеткире алабызбы? Мына ушул маселе....

Бала тарбиялоону, баланы эненин курсагында башта дешкен. Эненин туура тамактануусу, туура ой жүгүртүүсү, анын тынчтыгын жана анын саламаттыгы жакшы болгон энеден дени сак балдар төрөлөт.

Жаңы төрөлгөн наристеге элибиз “бешик ырларын” айтуу менен анын үн менен тааныштырып, өзүн жалгыз эместигин, бейпилдикте экендигин сездире алышкан. Андан сырткары эс тарткандан балдарга элдик жомокторду айтып, элдик ырларды ырдатып, элдик оюндарды ойнготуп, турмуштук мисалдарда макал-лакаптарды колдонуп келишкен. Бала кезде “мен көргөн нерселер” реалдуу жашоодо теория катары тарбия деп каралат тура. Мына ушундай өзгөчө тарбиянын маанисин, мазмунун жана заманбап турмушка ылайык колдонулушун терең талдап көрүү, ушул теманын башкы максатын түзөт.

Кыргыз элинин дүйнө таанымы, адамдык сапаттарды баалоого жана руханий байлыктарыбызды барктоого ошондой эле жаратылыш менен гармонияда жашоо терең философия. Ата-бабаларыбыз адам баласын жаратылыштын бир бөлүгү катары көрүп, ар бир нерсенин “жаны”, жаратылыштын “руху” бар деген ишеним менен жашап келишкен. Ушундан улам бала тарбиясында да табигый жазылбаган мыйзамдарга, арууулукка, акыл-насааттарга багытталып, жаратылышка аяр мамиле жасоо керектиги айтылган. Улуу жазуучубуз Чыңгыз Айтматов айтып кеткендей “адамга эң кыйыны күн сайын адам болуу” деген сөзү тегин жерден эмес. Анткени кыргыз философиясында “адам болуу” түшүнүгү өзгөчө орунду ээлейт. Бул түшүнүк жөн гана дене бойдун физикалык чоңойуусу, өз алдынча жашоосу эмес. Ал улууларды урматтап, кичүүлөрдү ызаттоого, намыскөйлүккө, коомго пайдалуу инсан болуу сыяктуу сапаттарды камтыйт. “Адам болор кишинин адам менен иши бар, адам болбос кишинин адам менен неси бар” деген сөз да кыргыз тарбиясынын жамаатчыл, биримдик мүнөзүн камтыйт. Мындай көз караштар аркылуу кыргыз эли балага жаш кезинен жоопкерчилик сезимин, ыймандуулукту, сабырдуулукту жана эмгекчилдикти үйрөтүүгө умтулган. Ар бир жомок, ар бир накыл сөздөр, макал-лакаптар, каада салт, үрп-адаттар, тарбия философиясын чагылтуу катары кызмат кылат.

Бала тарбиялоонун коомдогу мааниси, өтө чоң. Бала-элдин эртеңки келечеги, коомдун уланып жашашынын негизги булагы. Байыртадан ата-бабаларыбыз, бала тарбиялоо үй-бүлөнүн гана эмес бүтүндөй жамаатты, элдин милдети катары караган. “Кызга кырк үйдөн тыюу” деген элдик таалим да муну таамай көрсөтөт. Анткени туура тарбия алган бала, ата-энесинин гана эмес, бүтүндөй улуттун сыймыгы, коомдун пайдубалы бо-

луп эсептелген. Бүгүнкү күнгө чейин төбөсү көрүнгөн инсандарды менин жердешим, биздин уруунун, биздин айылдын баласы же кызы деп сыймыктануу менен айтышкан.

Коомдогу тартип, адеп ахлак, ыйман жана биримдик ошол коомдогу ар бир адамдын тарбиясына жараша калыптанат. Бала тарбиясында мындай жогорку жоопкерчилик кыргыз философиясында жаш муундардын аң-сезимин, инсандык сапатын, улуттук өзгөчөлүгүн сактап калуу максатын көздөйт. Коом өнүгүш үчүн эң биринчи кезекте тарбиялуу, билимдүү, ыймандуу "инсан" болуп калыптанган муун керек экендигин кыргыз эли илгертеден түшүнгөн. Азыркы глобалдашуу доорунда ар кандай маданияттардын аралашуусу, батыш таасириндеги жашоо образы жана технологиянын тездик менен өнүгүшү, ар бир болуп жаткан окуянын интернетте желдей тараган заманда, улуттук баалуулуктардын, анын ичинде салттуу тарбиянын унутта калуу коркунучу кептелүүдө. Кыргыз коомунда ата-бабалардын тарбиясынын орду акырындык менен алсырап, жаңы муундарга берилүүчү руханий мурастар толук жетпей калган учурлар жок эмес. Мындай шартта улуттук философиянын негизинде калыптанган бала тарбиясын кайрадан изилдеп, заманбап коомго ыңгайлаштырып колдонуу чоң мааниге ээ.

Бул теманын актуалдуулугу дал ушул жоголуп бараткан тарбиялык дөөлөттөрдү кайрадан жандандырып, ата-бабалардан калган акыл насааттарды азыркы жаш муунга жеткирүү менен кыргыз философиясы аркылуу балага бериле турган адамгерчилик, ыйман, улуттук аң-сезим сыяктуу сапаттар коомубуздун рухий ден-соолугун калыптандырууга өбөлгө түзөт.

Бул изилдөөнүн максаты – кыргыз элинин тарыхый тажрыйбасына таянган бала тарбиялоо ыкмаларын ачып берүү, алардын философиялык мазмунун чечмелеп, бүгүнкү күндө колдонууга болуучу жактарын сунуштоо. Ошондуктан жаш муундарды тарбиялоодо салт менен заманбап ыкмаларды айкалыштырып, улуттук өзгөчөлүктөрдү сактоо мүмкүнчүлүгүн изилдөө.

Элдик оюндар жана иш-аракеттер "улак тартыш", "чүкө", "алтын шакек", "орто топ", "ак-чөлмөк" сыяктуу жана башка оюндар баланы кыймыл аракетке, тартипке, айкөлдүккө жана кызматташтыкка үйрөтүүчү курал болгон жана ал коомдук чөйрөдө өз ордун табууга көмөктөшкөн. Андан сырткары чоң апаларыбыз кийиз жасап, жаш балдарды чакырып кийиз тептирчү. Бул жаш балдарга жүрүп отуруп, улууларга, муктаждарга жардам берүүнү үйрөткөн. Кыргыз элинин салттуу тарбиясы руханий жана моралдык баалуулуктарды муундан муунга жеткирүү менен коомдун биримдигин, адеп ахлагын, инсандын толук кандуу өсүшүн камсыз кылып, бүгүнкү күндө да өз маанисин жоготкон жок жана заманбап шарттарда колдонуу мүмкүнчүлүгү бар.

Балага жаш кезинен жомок айтуу жана аны менен бирге санжыраны айкалыштырып айтып берүү да маанилүү. Бала жомок укканда баатырдык, лидерлик сапатты алса, жалкоонун жашоодогу келечегин түшүнөт. Ал эми санжырада бала өзүнө сен кимсиң? кимдин баласы? деген маанилүү суроолорго жооп берет. Уруусунун өз түпкү тамырын, ата-бабасынын басып өткөн жолун билет. Тарыхка болгон сый-урмат пайда болот. Уруунун каада-салтын үйрөнөт, Мисалы: Атаң Уланбек, чоң атаң Кедей, анын атасы Камчыбек, Жантемир уруусунан чыккан деген сыяктуу тегин сурап отуруп тарыхын – тамырын билет. Ар бир бала өзүнүн тамырын билүү, ата-бабага болгон сый урмат. Элибизде **"тарыхты билбеген элдин келечеги бүдөмүк", "өткөндү билген - келечекти көрөт, тарыхты билген - акыйкатты табат"** деп бекеринен айтылбаган.

Үлгүлүү инсандарды айтуу дагы бала тарбиясына чоң таасир берет. Мисалы баатырлар, акылмандар, мекенчилдер, билимдүүлөр, жазуучулар, акындар деги койчу кайсы жагынан өнөрү көрүнгөн инсан болсун үлгү тутуп айтабыз. Үлгүлүү инсандарды айтуу менен – балага, жаштарга акыл эстүүлүктү, туура жолду көрсөтүүнү, жакшы менен жаманды айрымалоодо жана жакшы сапаттарды өркүндөтүү үчүн абдан маанилүү. Кыргыз элинин тарыхында көптөгөн баатырлар, акылман карыялар, жазуучулар жана алардын тарбиялык ролу абдан чоң. Алардын турмушу, жасаган эмгеги жаштарды жакшы жолго салып, элибизге пайдасын тийгизүү үчүн иш жүзүндө өтө баалуу. Мисалы баатырлардын эрдиктерин айтууда балада, мекенди коргоо жана мекен үчүн

күрөшүүдө, намыскөйлүк сапатын ачуу менен мамлекеттин өнүгүүсүнө салым кошкон инсандардын чыгары күмөнсүз. Алардын жашоосу жаштарга мекенчилдикти, акыйкаттыкты жана эрдикти үйрөтөт. Ошондой эле "Манас" эпосу кыргыздын улуу баатыры, Манас эпосунун башкы каарманы. Манастын өмүр баяны, анын эрдиктери жана кыргыз эли үчүн жасаган кызматы көптөгөн жакшы сапаттарды үйрөтөт. Манас жаш кезинен эле чоң сыноолордон өтүп, мекенин коргоо үчүн ар дайым күрөшүп келген. Андан сырткары дүйнөдөгү эң бай чыгармалардын бири. Манас өзүнүн калыс болушу менен элди туура жолго баштаган. Улуу баатыр өз элин сүйүп, анын алдында, турмушта көптөгөн жеңиштерге жеткен. Балдарга баатырлар эрдикти, мекенчилдикти, акыйкаттыкты, лидерликти үйрөтсө, акылман карыялар тажрыйбасын бөлүшүп, акыл кеңешин айтуу менен бирге адептүүлүккө, айкөлдүккө, табышкердикке, чыгармачыл болууга үндөйт. Алардын акыл кеңештери, баатырдык сапаттары, жеңиштери акын-жазуучулар болбосо эл оозуна алынбас эле. Акын -жазуучулардын чыгармалары балдарга чоң таасир берет. Балдар мектептен жазуучулардын чыгармалары менен таанышып, тарбияланат. Улуу жазуучубуз Ч.Айтматовдун эмне деген жандуу чыгармалары бар. Бул жөнүндө балдарга айтпасак болбойт. "Адамга эң кыйыны, күн сайын адам болуу" деп тегин жерден айтпаган экен. Адам өмүр бою изденип, кун сайын адам болуу үчүн дагы калыптанган тарбия керектелет тура.... Акындарыбыз сөздөрдү шуурудай тизип, кептин ордун, сөздүн сырын таап сүйлөгөндү үйрөтөт. Мисалы, Н. Малдыбаевдин балалык чыгармасында:

Нан түгөнүп калган кезде үйүңдө,
кошунада бар деп калчу түңүлбө.
Бир нан берип турсун деди энем деп,
мен жүрчү элем кошунамдын үйүндө.
Жалгыз нандын бөлүп берген жартысын,
жан дүйнөсү толгон экен шүгүргө.
Кошунадан нан алганды мындай кой,
үйлөрүнө кирбей калдык бул күндө.
Чоң иш бүтүп чоң атамдын үйүндө,
койлор маарап, уйлар мөөрөп күүгүмдө,
атам-апам, энем болуп баарыбыз,
олтурчубуз чоң чырактын түбүндө.
Ошол күндөр жомок сындуу бул күндө.
Менин балалык чагым дал ушундай өткөн. Акындын ыр саптары өзүнүн балалыгын ырга салып, айтылган сөздөрдүн ордун табуу дагы чоң талант экендигин айткым келет. Бүгүнкү күндө ырда айтып тургандай кошуна менен иши жок балдарды өстүрүп жатабызго деп коркуп кетем. Чоң чырактын түбүндө чогулуп отурган сүйлөшүүлөр бүгүнкү күндө жокко эсе. Баардык убакыт телефонго алмашкан. Чоң-кичине, каары-жаш дебей колубуз телефондо. Андагы пайдалуусунда, пайдасы тийбегенин да ылгабай көрүп жатабыз. Телефондун, интернеттин келиши жашообузду толугу менен өзгөрттү. Ата-эненин балага, баланын окууга убактысы жок болуп баратат. Бул өзүнчө өлкөбүздөгү глобалдуу маселелердин бирине айланууда.

Технологиянын жана интернеттин өсүшү менен, азыркы кыргыз тарбия философиясы да өзгөрүүдө. Жаңы муун билим алууда, жана дүйнө менен байланышта интернетти кеңири колдонуп, заманбап технологияларды тарбиянын бөлүгү катары кабыл алып, аны туура пайдаланууну үйрөтүүгө үндөө керек. Бул учурда маалыматтын аныктыгы, интернеттин негативдүү таасирлерине каршы туруу жана туура маалыматты тандоо маанилүү экендигин айтбаса да белгилүү.

Глобализациянын таасири дүйнөнүн көпчүлүк өлкөлөрүн бириктирип жаткан шартта кыргыз тарбия философиясы дүйнөлүк маданияттардын таасири алдында жаңы кырдаалга туш болууда. Бул өзгөчө жаштар арасында жаңы көз караштарды жана ой жүгүртүүлөрдү пайда кылууда. Азыркы доордо билим берүү тармагында көптөгөн өзгөрүүлөр болуп жатат. Мектептерде жана жогорку окуу жайларында адабий мурас, этнографиялык баалуулуктар, жаштарга туура тарбия берүү боюнча темаларды камтыган программаларга өтүү зарыл. Бул билим берүү системасынын кыргыз тилинде жана кыргыз маданиятында берилишине басым жасоо керектелет.

Азыркы кыргыз тарбия философиясында бир нече жаңы чакырыктар жана көйгөйлөр пайда болду, аларды тарбиялык иш-чараларда эске алуу керек болгон факторлор. Жаңы муундун социалдык жана эмоционалдык жактан өсүүсү менен байланышкан көйгөйлөр. Ушул тапта жаштардын ички руханий дүйнөсү, алардын жашоосундагы туура жолду табуу боюнча көйгөйлөр көп. Бул

кыргыз тарбия философиясында да көңүл бурулушу керек болгон жаңы багыттардын бири.

Көп учурда жаштар өзүн табууда, туура адамдык баалуулуктарды кайдан алууну билбегендей. Ошондуктан азыркы тарбия философиясы жаштарды руханий тазалыкка, адеп-ахлактык сапаттарды сактоого үйрөтүү боюнча маанилүү маселелерди камтылышы зарыл.

Өз талабына ылайык таалим-тарбияга, заманбап илим-билимге, жогорку маданиятка ээ болууга жана өнөр кесип үйрөнүүгө умтулган жаштарыбыз да жок эмес. Бул биз үчүн сыймык.

Кыргыз философиясында балдардын деги койчу адамдардын жашоосунда моралдык принциптер жана этикалык баалуулуктар көп орун алат. Бул принциптер этикалык жолду жана жашоонун адеп-ахлактык жактарын аныктайт. Жакшы адам болуу — бул башкаларга жардам берүү, чынчылдык жана боорукердикти камсыз кылуу. Сый-урмат, достукту жана этиканы сактоо жашоонун негизги принциптерин түзөт. Өзгөлөргө жардам берүү, өмүрдөгү эң чоң бакыт. Ал эми жардам берүү жана коомго пайда келтирүү деген түшүнүк элибиздин бала тарбиялоосунда кеңири таралган. Моралдык жана этикалык баалуулуктар болуп, чынчылдык, эмгекчилдик, боорукердик — бул баалуулуктар кыргыз коомунун негизги принциптери болуп саналат. Ал эми сабырдуулук, жашоодо көптөгөн кыйынчылыктарга туруштук берип, ар кандай кырдаалда сабырдуу болуу да маанилүү экендиги кыргыз философиясында кур эмес. Адам жана жашоо, бири-бирине байланышы бар, терең руханий, этикалык жана маданий түшүнүктөрдүн айкалышы. Адамдын жашоосундагы максаты анын коомго, табиятка жана өзүнө болгон мамилеси аркылуу аныкталат. Жашоо — бул сыноо, өзүнүн руханий жактан өсүшү жана жакшылыкка умтулуусунун жолу. Адамдын жашоосу үчүн акыйкаттык, сый-урмат, эмгекчилдик жана чынчылдык сыяктуу баалуулуктар негизги принциптер. Кыргыз философиясындагы адам жана жашоо түшүнүгү терең философиялык жана маданий мааниге ээ. Адамдын жер бетиндеги орду, анын коомдогу ролу, жашоонун максаты жана адамдын ички дүйнөсү тууралуу түшүнүктөр негизги орунду ээлейт. Бул түшүнүктөр көп учурда адабий мурас, тааным, моралдык баалуулуктар жана духаний изденүүлөр аркылуу айкын көрүнөт. Табиятка байланыштуу түшүнүктөр, көптөгөн макал-лакаптарда жана элдик философияда адамдын табият менен иштешүүсү, табигаттын мыйзамдарына баш ийүүсү керектиги айтылат. Кыргыз философиясында жашоо көп учурда өтмүш, азыркы жана келечектеги турмуштун улануусу катары каралат. Адамдын жашоосу анын руханий өсүшү, өнүгүүсү жана балдарга жакшы тарбия берүүсү аркылуу уланат. Кыргыз философиясында жашоонун максаты бул, жакшы адам болуу, жамандыкты, ар кандай болбой турган жосундардан алыс болуу. Жашоонун мааниси көп учурда жакшылык, сый-урмат, акыйкаттык жана эмгекчилдик сыяктуу моралдык баалуулуктарга таянат. Кыргыз философиясында өмүрдүн убактылуу экени тууралуу түшүнүк да бар. Өлүмдү алдын ала кабыл алуу жана жакшы иштерди кылып, коомго пайдалуу болууга умтулуу — жашоонун маанилүү аспектилери. Көптөгөн кыргыз жомокторунда жана элдик макал-лакаптарында жашоо сыноолордон, татаал кырдаалдардан жана кыйынчылыктардан өтүү катары сүрөттөлөт. Мындай көз караш жашоодо ийгиликке жетүү үчүн сабырдуулук жана күчтүү рух керек экендигин көрсөтөт. Адам өзүнүн турмушундагы кыйынчылыктарды жеңүү үчүн, өзүнүн аракетин күчөтүп, ар бир убактысын баалоо керектелет. Сынактар жана өзүн-өзү өркүндөтүп, адам ар бир сынактан сабак алып, руханий жактан өсүп, өнүгүшү керек деген түшүнүк бала кезден берилген.

Колдонулган адабияттар:

1. Кыргыз Республикасынын “Улуттук дем- дүйнөлүк бийиктик” уңгужолу 18.12.2024-ж. № 369 жарлыгы менен бекитилген.

2. Интернет булактары.

УДК : 1. 101. 16

Сооронбаева Чолпон Кабыловна

Батырканова Бурул Рысмендеевна

САНАРИПТИК ДООРДОГУ ЭТИКАЛЫК ДИЛЛЕМА

AN ETHICAL DILEMMA IN THE DIGITAL AGE

К.Тыныстанов атындагы Ысык-Көл мамлекеттик университети

Аннотация. Илимий макалада санариптик технологиянын адамдын жүрүм-турумуна, адеп-ахлак нормаларына жана баалуулуктарына тийгизген таасири иликтенип, санариптик байланыш каражаттарын колдонуудан, маалыматты сактоодон жана жеке маалыматтарды чогултуудан жана пайдалануудан келип чыккан этикалык дилеммалар талкууланат.

Негизги сөздөр: санариптик этика, акыйкаттулук, коопсуздук, ачыктык, санариптик сабаттуулук, жасалма интеллект

Киришүү: Санариптик этика — бул санариптик технологияларды колдонуунун контекстинде пайда болгон моралдык, социалдык жана маданий маселелерди изилдөөгө багытталган илим. Санариптик этиканын философиялык өзөгү адам менен санариптик технологиялардын ортосундагы өз ара аракеттешүүнүн негизги принциптерин, баалуулуктарын жана нормаларын түшүндүрөт.

Актуалдуулугу: Цифралык этиканын темасы тез технологиялык прогресстин контекстинде өзгөчө актуалдуу болуп жатат, ал адамзаттын жашоосунун ар тараптуу чөйрөлөрүнө таасир этет. Гуманисттик көз караштa санарип технологиялар адамдын табиятын жана коомду жалпы мүнөздө кандайча өзгөртө алаары жөнүндө ой жүгүртүүнү сунуштайт.

Жыйынтыктоо: Илимий изилдөөлөр гармониялуу өз ара жашоону кантип камсыз кылуу керектиги жөнүндө суроолорго жооп издеп, адам менен Интернеттин ортосундагы этикалык дилеммаларды аныктайт. Технологиялык прогресстин контекстинде санариптик этиканын актуалдуулугун түшүндүрүү, технологияларды иштеп чыгуучулар менен жалпы коомду жоопкерчиликтүү жана туруктуу санариптик ресурстарды колдонуунун жолунда багыттоо үчүн этикалык стандарттар менен принциптерди иштеп чыгуу зарылдыгын баса белгилейт.

Abstract. The scientific article examines the impact of digital technology on human behavior, moral norms and values, and discusses ethical dilemmas arising from the use of digital communication tools, information storage, and the collection and use of personal data.

Keywords: digital ethics, justice, equality, data security, transparency, digital literacy, artificial intelligence.

Introduction: Digital ethics is a science aimed at studying moral, social, and cultural issues that arise in the context of the use of digital technologies. The philosophical core of digital ethics explains the basic principles, values, and norms of interaction between humans and digital technologies.

Relevance: The topic of digital ethics is becoming especially relevant in the context of rapid technological progress, which affects all spheres of human life. From a humanistic perspective, it suggests thinking about how digital technologies can change human nature and society as a whole.

Conclusion: Scientific research identifies ethical dilemmas between humans and the Internet, seeking answers to questions about how to ensure harmonious coexistence. Explains the relevance of digital ethics in the context of technological progress, emphasizing the need to develop ethical standards and principles to guide technology developers and society at large towards responsible and sustainable use of digital resources.

Илим жана технология жаатындагы заманбап жетишкендиктер динамикалуу өскөндүктөн, ЮНЕСКОнун Эл Аралык конгрессинде XX1 кылым «билим, маалымат жана байланыш доору» деп аталып, заманбап баалуулуктарынын өнүгүү векторлорун аныктады. Анда глобалдашуу процесстеринин өнүгүшүнө маалыматтык жана коммуникативдик технологиялар жаатындагы революцияга байланыштуу «адамга багытталган көз караштардын жана түшүнүктөрдүн жаңы тутумунун» зарылдыгы белгилеген [9]. Эң ири философтордун бири К. Ясперс заманбап доорду «техниканын доору» деп атоого болот деп эсептеп, «акыркы эки кылымдагы терең өзгөрүүлөр биздин мезгилде болгонун дүйнөлүк тарыхтын масштабында гана түшүнүүгө болоорун, алардын кесепеттери боюнча өткөн беш миң жылдыктын тарыхынан биз билген эч нерсе менен салыштырууга болбойт" [10]-дейт. Технологиянын жана маалыматтардын заманбап тармагынын оң жана терс жактары бар. Бүгүнкү күндө бир гана философтор эмес, гуманитардык жана техникалык чөйрөнүн өкүлдөрү, саясий жана коомдук ишмерлер илимий-техникалык прогресстин натыйжасы болгон адамдын адеп-ахлактык деградация коркунучуна байланыштуу тынчсызданууусун билдиришүүдө. Заманбап адамдын руханий көйгөйлөрүн техникалык прогресс менен биринчи жолу байланыштырган европалык ойчулдардын арасында х. Ортега и Гассет, А. А.Гусейновду, в. Н. Шердаковду, А. С. Панаринди ж.б. белгилейбиз. Кесиптик этика, прикладдык этика, маалыматтык этика, компьютердик этика, виртуалдык этика ж.б. сыяктуу философиялык билимдердин тармактарынын популярдуулугу жана таралышы кенири болууда. Азыркы учурда, жогорку технологиялардын жана телекоммуникациянын эң жогорку өнүгүшү орногон заманда, дүйнөдөгү маалымат ресурстарын бирдиктүү мейкиндикте бириктирүүгө мүмкүндүк берүүчү, массалык коммуникациялык каражаттары биздин жашообуздун ажырагыс бөлүгү болуп, коомдун бардык иш-аракеттеринин ядросуна айланды. Учурдагы маалымат мейкиндигине мүнөздүү белгилердин арасындагы эки негизги өзгөчөлүктөрдү белгилейли: биринчиси – коомду маалымат менен камсыз кылуунун токтоосуз процесси технологиялык жана социалдык тармактарда, адамдын жашоосунун көптөгөн аспектилерин (маданият, экономика, саясат жана башкалар) камтып жатат. Экинчи өзгөчөлүк – ошол эле учурда адамдын маалыматтык муктаждыктарын канааттандырып ага белгилүү бир таасир көрсөтүп жаткан глобалдык маалымат мейкиндигинин пайда болушу, маалыматтык деңгээлде эффективдүү өз ара аракеттенүүнү, дүйнөлүк маалымат ресурстарына жетүүнү камсыз кылып жатканы менен жакындык өз ара мамилени алыстатты.

Коомдун информациялык мейкиндиги тууралуу бир катар окумуштуулар тарабынан, В.Л. Иноземцев, Й. Масуда, И.Я. Левяш, М. Кастельс, маалымат технологиялары аркылуу адамга жана социумга үстөмдүк кылган таасири каралып келген. М. Кастельстин пикирине ылайык, азыркы коом «маалыматты жыйноонун, иштетүүнүн жана таратуунун жаңы пайда болгон технологиялык шарттардын натыйжасында өндүрүмдүүлүктүн жана бийликтин фундаменталдуу негизин түзгөн социалдык уюштурууга керектүү болгон спецификалык форма катары каралып жатат » [2].

«Маалымат коому маалыматтык технологияларды жана маалыматты өндүрүү ага жетүү мүмкүнчүлүгүн камсыз кылган инфраструктураны өнүктүрүүнүн жогорку деңгээлдеги коому деп эсептейт. Бирок маалымат коомунун өзүнүн калыптанышы, анда маалымат энергия жана материя менен бирге адамзаттын эң маанилүү глобалдык ресурсуна айланат, маалымат мейкиндигин түзүү аркылуу ишке ашат.

Маалыматтык коомду түшүнүүдөгү айырмачылыкка жараша маалымат мейкиндигин социалдык-философиялык түшүнүү да айырмаланат. Бул жерден бир катар ыкмалар өзгөчөлүктөрүн карайлы: экономикалык, саясий, маданий ж.б.

Экономикалык мамилени жактагандар үчүн (В.Л. Иноземцев, И.Я. Лесяш маалымат мейкиндиги – экономикалык өнүгүүнүн жана экономикалык башкаруунун мейкиндиги. Саясий мамилени жактагандар (З. Бауман, Э.Гидденс) маалымат мейкиндигин маалыматтык ресурстарды көзөмөлдөө үчүн саясий күрөштүн аренасы катары аныкташат.

Социалдык-маданий ыкманы иштеп чы-

гуучулар үчүн (В.Г. Виноградский, М.В. Каткова, Е.Тоффлер, А.В. Серегин) маалымат мейкиндиги – инсандын ар тараптан социалдык жана маданий өнүгүү чөйрөсү болуп саналат. Бул ыкманын жактоочулары ал толугураак экенине ишенишет, анткени маалымат мейкиндиги коомдук турмуштун ар кандай аспектилерин: саясий, экономикалык, социалдык-маданий ж.б., башкача айтканда, социалдык-маданий мамиле маалыматтык мейкиндиктин белгилүү бир чөйрөсүн камтыбайт, бирок аны конкреттүү коомдук система гана эмес, бүтүндөй цивилизацияны маалыматты камтыган социалдык системанын өзгөчө бөлүгү катары карайт.

Байланыш тармагындагы маалыматты алуу жана берүү технологияларындагы жаңы жетишкендиктер маалымат мейкиндигине социалдык-маданий мамилени жана анын маалыматтык-психологиялык өлчөмдөрүн тереңирээк изилдөөгө мүмкүндүк берет. А.П. Назаретян маданий мейкиндиктин интеллекти менен сыйымдуулугунун ортосундагы байланышты белгилейт. Изилдөөчү белгилегендей, маалымат мейкиндиги жана анын коомго тийгизген таасири жаатындагы заманбап изилдөөлөр коммуникативдик байланыштардын эволюциясынын маалыматтык-психологиялык жагына көңүл бурбайт [4].

Бул контекстте маалымат мейкиндигинин маалымат базасынын топтомун, аларды колдоо жана пайдалангандыгы үчүн жана алардын маалымат керектөөлөрүнүн маалыматтык өз ара аракеттенүүсүнө карама-каршы келген, маалымат мейкиндиги, ал эми жалпы адам менен коомдун аң-сезимине таасирин тийгизген социалдык-маалыматтык чөйрө катары карашат. Бул чөйрө адамдардын жашоосуна, мамилелерине таасир эткен чөйрөлөр, коомдук-саясий, экономикалык жана маданий-билим берүү ж.б. жалпы багытын түзөт.

XX кылымдын аягында илимпоздор жаңы технологияларды иликтеп, оптимизмге илгерилетүү деп карап, адамзаттын бардык тармактарында үзгүлтүккө учураган, алар технологиялык инновациялардын тереңдиктерин жана көлөмүн жана алардын киришүүсүнүн кесепеттерин жана адамдын жашоосунун ар кандай тармактарын маалыматтандыруунун кесепеттерин биле алышкан жок. Адамды «жаңы түзүлгөн маалымат мейкиндигин, виртуалдык, маалымат чындыгы деп, өз ара аракеттенүү чөйрөсүн алмаштырган адам « деп айтууга болот. Натыйжада, адам жашоосунун ар кандай аспектилери өзгөрдү: байланыш жана өз ара аракеттенүү процесстери, баалуулук түзүмдөрүнө жана ченемдик укуктук системасы өзгөрдү. Мындай кырдаалда виртуалдык коммуникативдик чөйрөдөгү адеп-ахлактык жөнгө салуучуларды иштеп чыгуу керек. Изилдөөчүлөрдүн айтымында, Э.А. Овчинникова жана А. Сергеев, «Жаңы социалдык реалдуулук» «Моралдык жөнгө салынуучу процесстерди түшүнүүнү талап кылган заманбап маалыматтык мейкиндиги түзүлдү» [5].

Албетте, адам жашоонун ритминде жаңы импульстарды белгилөө менен жаңы мейкиндикте адам азыркы учурдагы иштелип чыккан чечимге, олуттуу белгисиздикке ээ болгон жаңы контекстеги жоболорду кайра ойлонуу менен талап кылууга учур келди. Заманбап маалыматтык маалыматтардын прагматикалык жана утилитардык багыты катастрофалык адеп-ахлактык жана этикалык кесепеттерге алып келди. В. Н. Посур мындай деп жазат: «Илимий билим, анын утилитардык функциясы менен гана бааланган адамдын роботехникалык принциби, «роботизация» роботруктурасынын гипертрофиясы болуп саналат»[6]. Маалыматтык мейкиндигинин куралдары маалыматтык технологиялар адам жашоосунун бардык чөйрөлөрүнө кирип кетти. Жаңы маалымат мейкиндиги жаңы тилдин, жаңы символдордун , стилдердин , моданын мейкиндиги болуп калды.

Маалыматтык технологиянын таасири астында адам жашоосунун тышкы жана ички чөйрөсү да өзгөрдү. Бүгүнкү күндө коомдогу муктаждыкты жана керектөө мамилелерин түзүүдө, адамдын материалдык жана сезимтал муктаждыктарын канааттандырууда да маанилүү ролду ойнойт. Адам маалыматтык жана социалдык түзүмдөрдө (санариптик бюрократия, санариптик өндүрүш, жалпыга маалымдоо каражаттары), ага баш ийген дүйнөдө жашайт. Адам өз өмүрүнүн зарыл шарты болгондуктан, өз муктаждыктарын жана үй-бүлөсүнүн муктаждыктарын канааттандырышы керек. Бирок адам өз

укуктарын түшүнүү үчүн, эркиндикке умтулат. Ал анын артынан ээрчип, баалуулуктарды тандагандарга туш болот

Бул заманбап *маалымат адамдын жана коомдун башкы дилеммасы.*

Бул дилемма Э. Филиндин өз ишинде «бар болуу же болбоо» деген айырмачылыктарды талдап чыккан. Анын ишеними менен, бул эки категория адамдын мүнөздөмөлөрүн билдирүү болуп саналат. Адамдардын технологиялык ишмердүүлүгүнүн этикалык көйгөйлөрү биоэтика, экологиялык этика жана маалыматтык технологиялар этикасы сыяктуу түзүлгөн. Маалыматтык технологиялар кандайдыр бир жол менен - өнөр жай, саясат, экономика, адамдын жеке жашоосу менен байланышкан. Алар чындыкты виртуалдаштыруунун аркасында көбүрөөк күч-кубатка жана мүмкүнчүлүктөргө ээ болушат. Виртуалдык чындык адамдарга жана коомго тийгизген мүмкүнчүлүктөргө таасир эткен жаңы мүмкүнчүлүктөрдү ачат. Маалымат мейкиндигинин моралдык-этикалык дилеммасы бүтүндөй маданият кризисине байланыштуу экендигин белгилей кетүү керек. Адеп-ахлактык дилемма технологияны өнүктүрүүдөн улам келип чыккан маданий кризистин натыйжасында аныкталышы мүмкүн. Бул контекстте этикалык дилемма салттуу маданият үчүн кыйынчылыкка туш болот, анда технологиялык прогресстин жана коомдук адеп-ахлактын карама-каршылыктары айдан ачык болуп калат.

О.А. Филина маалымат мейкиндигинин төмөнкү адеп-ахлактык дилеммасын айырмалайт.

1. Нигилизмдин маанисин жоготуу менен мүнөздөлгөн эркиндиктин жана мамиленин дилеммасы.

2. Техникага карата чектен чыккан Технофилиянын жана Технофобиянын дилеммасы оң же терс болуп каралат. Бул жерде дилемманын маңызын аныктасак: а) маалыматтык каражаттардын ортосундагы карама-каршылык жана анын маанилүүлүгү жана маанисиздиги; б) маалыматка канығуу жана адамга анын психикасына терс таасирин тийгизген карама-каршылык жаралат; в) сөз эркиндиги жана адам аң-сезимин манипуляциялоонун ортосунда карама-каршылык, анын натыйжасында алардын адаттары жана каада-салттары адамдын эркинен жана өзүн-өзү сыйлабагандыгынан жоголот.

3. Массалык маалымат каражаттарынын кызматкеринин эркиндигин жана жоопкерчилигинин дилеммасы. Бул дилеммалардын маңызы азыркы адамдын руханий жана адеп-ахлактык чөйрөсүндөгү кризисти[7] белгилегендей, моралдык жөнгө салуунун жолдорун издөөнү талап кылат.

Адеп-ахлактык жөнгө салуу жолдорунун ичинен төмөнкүлөрдү белгилейбиз –

- мыйзам чыгаруу укугунун жана компетенттүү органдар тарабынан этикалык көзөмөлдүн алкагында коомдун негизги моралдык кыйынчылыктарын түшүнүүгө көмөк көрсөтүү;
- виртуалдык жол менен реалдуу баарлашууну алмаштыруунун натыйжасында социалдык обочолонууну жана бөтөнчүлүктү азайтуу, ошондой эле коммуникациянын салттуу ыкмаларын пропагандалоо;
– тарбиялоо жана агартуу программалары аркылуу, анын ичинде ЖМКны пайдалануу менен техникалык билимсиздик менен адеп-ахлактык сабатсыздыктын ортосундагы ажырымды жоюуга көмөк көрсөтүүгө;
– медианы жана анын милдеттерин адекваттуу түшүнүү үчүн медиа билим берүү ресурстарын пайдалануу менен интернет-көз карандылыкты азайтууга көмөк көрсөтүүгө;
- Интернет тармагындагы жүрүм-турумду жана баарлашууну жөнгө салуу үчүн компьютердик жана тармактык этикетти өнүктүрүүгө көмөк көрсөтүүгө.

Маалыматтык мейкиндиктин калыптанышына жана иштеп чыгуунун ар кандай ыкмаларына, баа берүүлөргө жана болжолдоолорго карабастан, бир жагынан жаңы чөйрөнү жараткан Жаңы коом - технологиялык прогресстин сөзсүз түрдүү кесепеттерине алып келет. Коомдун жаңы маалымат дооруна өтүү «маалымат мейкиндиги», «маалыматтык этика» сыяктуу түшүнүктөр философиялык дискурсына кирүүнүн себеби болду. Мындай жаңы маалыматтык мейкиндик жаңы дүйнөлүк иш-чаранын жана этикалык-жаранчылыктардын артыкчылыктарын түзүүгө багытталган, анын негизинде азыркы коомдун маалыматтык мейкиндигинин жаңы адеп-ахлактык мүнөздөмөлөрү да өзгөрдү. Жеке адамдын коомдун аң-сезиминдеги таасирин көзөмөлдөө маселеси, ошондой эле адамзаттык жаны этикалык

технологиялык маанайды түзүү жана рухий өзгөрүүлөрдүн жаңы маалыматка байланган адеп-ахлактык баалуулуктарын түзүү жолдору ачылат.

Колдонулган адабияттар:

1. Казарян В.П. Этика информационных технологий и глобализация // Вестник Московского государственного университета леса – Лесной вестник. 2011. № 2. С. 144-150.

2. Кастельс М. Информационная эпоха: экономика, общество и культура. М., 2000. 608 с.

3. Мелюхин И.С. Информационное общество: истоки, проблемы, тенденции развития. М., 1999. 208 с.

4. Назаретян А.П. Цивилизационные кризисы в контексте Универсальной истории. Синергетика – психология – прогнозирование. М.: Мир, 2004. 368 с.

5. Овчинникова Е.А., Сергеев А.С. Этические проблемы информационного пространства // Вестник СанктПетербургского университета. Серия 6: Политология. Международные отношения. 2011. № 2. С. 38-43.

6. Порус В.Н. Рациональность. Наука. Культура. М., 2002. 351 с.

7. Филина О.А. Проблемы современной информационной этики: дис. … канд. филос. наук. Тула, 2009. 153 с.

8. Фромм Э. Иметь или быть? М.: АСТ, 2016. 320 с.

9. ЮНЕСКО об информационном обществе: основные документы и материалы. СПб., 2004. 120 с.

10. Ясперс К. Смысл и назначение истории. М.: Политиздат, 1991. 527 с.

УДК: 101:159.9

А.А.Бекбоев,
доктор философских наук, профессор; главный научный сотрудник,
руководитель тематической группы «Философия Искусственного Интеллекта»
Института философии имени академика А.Алтмышбаева НАН КР

БЫТИЕ ЧЕЛОВЕКА: ФИЛОСОФСКО-ПСИХОЛОГИЧЕСКИЙ ПОДХОД

А.А.Бекбоев,
философия илимини доктору, профессор; КР Улуттук илимдер академиясыдагы
академик А.Алтмышбаев атындагы
Философия институнун башкы илимий кызматкери,
«Бейтабий Интеллект Философиясы»тематикалык тобунун жетекчиси

АДАМДЫН БОЛУМУ: ФИЛОСОФИЯЛЫК ЖАНА ПСИХОЛОГИЯЛЫК ЫКМА

A.A. Bekboev
doctor of Philosophy, Professor; Chief Research Fellow, Head of the Thematic Group
“Philosophy of Artificial Intelligence”, Institute of Philosophy
named after Academician A. Altymyshbayev,
National Academy of Sciences of the Kyrgyz Republic

THE BEING OF THE HUMAN: A PHILOSOPHICAL AND PSYCHOLOGICAL APPROACH

Аннотация. Статья рассматривает трудность бытия Человеком с философской, психологической и экзистенциальной точек зрения. Основное внимание уделяется внутреннему конфликту человека, который, стремясь к гармонии и внутреннему покою, вынужден сталкиваться с собственными слабостями, иллюзиями и ограничениями. В статье анализируются идеи античных философов (Платона и Аристотеля), а также философов экзистенциализма, таких как Жан-Поль Сартр, который утверждает, что человек — это свобода, вынужденная бороться с ограничениями собственной природы. Психологический аспект раскрывается через концепцию проекции Карла Юнга и защитных механизмов, таких как ненависть к окружающим, которые позволяют человеку избежать столкновения с собственными недостатками. В заключении подчеркивается, что подлинное бытие Человеком возможно лишь через осознание и принятие своей внутренней сложности, принятие своих темных сторон, а также способность быть искренним и гармоничным в отношениях с другими. Бытие Человеком требует постоянного саморазвития и самопознания, что является ключом к жизни, наполненной смыслом и внутренней целостностью.

Ключевые слова: трудность бытия, человек, внутренний конфликт, экзистенциализм, философия, психология, Платон, Аристотель, Жан-Поль Сартр, проекция, Карл Юнг, саморазвитие, самопознание, внутренняя гармония, свобода, принятие себя, психологические защитные механизмы, человеческая природа.

Аңдатма. Бул макалада Адам болуунун кыйынчылыгы философиялык, психологиялык жана экзистенциалдык көз караштан каралат. Негизги көңүл адамдын ички конфликтине бурулат: ал ички тынчтык менен гармонияга умтулуп, өзүнүн алсыз жактары, иллюзиялары жана чектөөлөрү менен токтоосуз кагылышууга мажбур болот. Макалада байыркы философтордун (Платон жана Аристотель) идеялары, ошондой эле экзистенциализмдин өкүлдөрүнүн, мисалы Жан-Поль Сартрдын, көз караштары талданат. Сартр адам — бул өзүнүн табиятындагы чектөөлөр менен күрөшүүгө аргасыз болгон эркиндик деп эсептеген. Психологиялык

аспект Карл Юнгдун проекция концепциясы жана коргонуу механизмдери аркылуу ачылат, мисалы, айланадагыларга болгон жек көрүү — бул өзүнүн кемчиликтери менен беттешүүдөн качуу ыкмасы. Жыйынтыгында, Чын Адам болуу — бул өзүнүн ички татаалдыгын жана караңгы жактарын таанып, кабыл алуу аркылуу гана мүмкүн болору баса белгиленет. Башкалар менен чынчыл жана гармонияда болгон мамилени куруу жөндөмү, ошондой эле үзгүлтүксүз өнүгүү жана өзүн таануу — маңыздуу жана ички бүтүндүккө толгон жашоонун ачкычы болуп саналат.

Негизги сөздөр: адам болуу кыйынчылыгы, адам, ички конфликт, экзистенциализм, философия, психология, Платон, Аристотель, Жан-Поль Сартр, проекция, Карл Юнг, өзүн өнүктүрүү, өзүн таануу, ички гармония, эркиндик, өзүн кабыл алуу, психологиялык коргонуу механизмдери, адам табияты.

Abstract. This article examines the difficulty of being Human from philosophical, psychological, and existential perspectives. The main focus is on the inner conflict experienced by individuals who, in striving for harmony and inner peace, are inevitably confronted with their own weaknesses, illusions, and limitations. The article analyzes ideas from ancient philosophers (Plato and Aristotle), as well as existentialist thinkers such as Jean-Paul Sartre, who argues that man is freedom compelled to struggle against the constraints of his own nature. The psychological dimension is explored through Carl Jung’s concept of projection and defense mechanisms, such as hatred toward others, which help a person avoid facing their own flaws. The article concludes that genuine Human existence is possible only through the recognition and acceptance of one’s inner complexity, the acknowledgment of darker aspects of the self, and the ability to be sincere and harmonious in relationships with others. Being Human requires continuous self-development and self-knowledge, which are the keys to a meaningful and internally integrated life.

Keywords: difficulty of being, human, inner conflict, existentialism, philosophy, psychology, Plato, Aristotle, Jean-Paul Sartre, projection, Carl Jung, self-development, self-knowledge, inner harmony, freedom, self-acceptance, psychological defense mechanisms, human nature.

Трудно быть Человеком: Экзистенциальные и философские подходы к человеческой природе

Трудность быть Человеком — это не просто психологическая проблема, но и глубоко философская дилемма, которая затрагивает основы человеческого существования. Это вопрос о том, как обрести подлинность, как понять и принять свою идентичность в мире, полном внешних и внутренних противоречий. Осознание того, что быть собой — это процесс, требующий усилий и самоосознания, откликается в философских учениях различных эпох и направлений. Проблема, поставленная в этом контексте, гораздо глубже, чем просто столкновение с социальными или культурными барьерами; она касается самой сущности человеческой природы, выявляя парадоксальность и противоречивость, которые составляют основу человеческого бытия. Вопрос о том, почему человеку так трудно быть самим собой, открывает перед нами обширное поле размышлений, которое требует осмысления через призму философии, психологии, антропологии и экзистенциализма. Все эти дисциплины обращаются к универсальной истине: внутренний конфликт человека — не случайность, а неизбежная часть его существования.

Человек, как субъект, всегда пребывает в состоянии внутреннего конфликта, что является неотъемлемой частью его бытия. Эта борьба, происходящая внутри каждого индивида, не ограничивается лишь столкновением с внешними обстоятельствами или социальными требованиями; она касается глубинных аспектов человеческой природы, таких как стремление к гармонии, самопознанию и моральному совершенствованию, а также встреч с внутренними слабостями, иллюзиями и заблуждениями. Этот конфликт между идеальными устремлениями и реальной, часто противоречивой природой личности, был центральной темой в философии еще с античных времен и продолжает оставаться актуальным в современных размышлениях о человеческой сущности.

Для Платона внутренний конфликт человека является следствием внутренней борьбы его души, которая состоит из трех частей: разума, воли и чувств. В *Государстве* философ изображает человека как существо, в котором эти три составляющие должны быть в гармонии друг с другом. Разум должен управлять волей и чувствами, обеспечивая внутреннюю целостность и моральную зрелость. Однако этот идеал гармонии не является данностью, а требует постоянного усилия и самосознания. Платон утверждает, что человек не рождается готовым к мудрости и внутреннему благополучию; напротив, он постоянно сталкивается с низменными аспектами своей личности, которые могут отвлекать его от более высоких целей. В этом контексте воспитание и саморазвитие становятся необходимыми условиями для достижения гармонии. Человек должен учиться преодолевать свои природные страсти и пристрастия, что является долгим и сложным процессом [См.: 5, с.122, 204].

Однако, как подчеркивает Платон, даже в случае достижения гармонии между частями души, внутренний конфликт не исчезает окончательно. В любой момент разум может быть ослаблен чувствами, а воля может поддаться соблазну. Для Платона путь к гармонии — это не статичное состояние, а постоянная борьба, в ходе которой человек проходит через множество испытаний. Это борьба не только с внешними искушениями, но и с собственными предрассудками, ложными стремлениями и неосознанными желаниями. Гармония души, по Платону, является целью, к которой человек может стремиться, но она никогда не достигается раз и навсегда, а требует постоянных усилий и саморефлексии .

Аристотель, в отличие от Платона, предлагает более прагматичный подход к внутреннему конфликту человека. В *Никомаховой этике* он вводит концепцию «эудаймонии» как высшей цели человеческой жизни. Эудаймония, или состояние полного внутреннего благополучия, представляет собой не просто счастье как эмоциональное состояние, а скорее полноценное развитие человека, его моральных и интеллектуальных качеств. Для Аристотеля достижение эудаймонии требует активного труда и самосовершенствования. Этот процесс не является пассивным, и он требует от человека целенаправленных усилий, направленных на преодоление его слабостей и ограничений. Аристотель утверждает, что человек не является статичным существом, и его развитие — это непрерывный процесс, связанный с преодолением своих внутренних противоречий и недостатков[См.: 1, с.87, 204].

Аристотель также подчеркивает важность «золотой середины» — концепции, согласно которой все человеческие качества должны быть сбалансированы. Чрезмерность в любой из сторон человеческой жизни ведет к пороку. Так, например, храбрость — это не простое отсутствие страха, но и не его избыток. Это качество, которое требует постоянного внимания и регулирования. Именно в этой балансировке и состоит главный смысл человеческой жизни, по Аристотелю. В его философии внутренний конфликт также является неизбежным и необходимым для развития человека, поскольку он способствует постижению мудрости и моральной целостности.

Таким образом, для Платона и Аристотеля, несмотря на различные подходы, человек не является завершенной сущностью с момента рождения. Его существование всегда связано с процессом становления, самопознания и борьбы с собственными пороками. Этот процесс неизбежно включает внутренний конфликт, который необходимо преодолевать через воспитание, саморефлексию и моральную работу над собой.

Экзистенциализм и кризис человеческой идентичности

Философия экзистенциализма, развитая такими мыслителями, как Жан-Поль Сартр и Альбер Камю, также акцентирует внимание на внутреннем конфликте человека, но с несколько иной перспективы. Для экзистенциалистов главный конфликт человека заключается в его свободе и ответственности за собственный выбор. Человек, по Сартру, обречен на свободу — это свобода как способность выбирать, формировать свою идентичность и отвечать за свои поступки. Однако эта свобода также влечет за собой тяжесть ответственности, что становится причиной экзистенциального кризиса. Человек, по Сартру, находится в постоянном поиске

подлинности, поскольку он не имеет заранее заданной сущности и постоянно сталкивается с вопросом, кто он на самом деле [См.: 7, с.164].

Этот экзистенциальный конфликт еще более углубляется в контексте философии Альбера Камю, который видит в человеческом существовании абсурд. Человек ищет смысл в мире, который, по мнению Камю, не имеет никакой объективной цели. Однако, несмотря на абсурдность существования, Камю утверждает, что именно в принятии абсурда и отсутствии абсолютных ориентиров человек может обрести подлинную свободу и подлинность. Это принятие своей «беспомощности» в поиске смысла мира является важным шагом к освобождению от внутренних конфликтов, связанных с ожиданиями общества и личной неудовлетворенностью деле [См.: 2, с.133, 142].

Экзистенциализм, в отличие от Платона и Аристотеля, не предполагает достижения какой-либо конечной гармонии или эудаймонии, а скорее фокусируется на процессе принятия свободы, ответственности и абсурда. Внутренний конфликт, по экзистенциалистам, неизбежен, и единственный способ справиться с ним — это сознательное и смелое принятие своей свободы.

Внутренний конфликт человека — это многослойная и многогранная проблема, которая затрагивает все аспекты человеческого существования: от борьбы с собственными слабостями и пороками до поиска смысла жизни и подлинной идентичности. Философы античности, такие как Платон и Аристотель, подчеркивали важность гармонии и самосовершенствования как пути к внутреннему благополучию, в то время как экзистенциалисты акцентируют внимание на неотвратимости внутреннего конфликта, который является неотъемлемой частью человеческой свободы и ответственности. Человек всегда находится в процессе становления, и это становление требует от него постоянных усилий, саморефлексии и борьбы с собственными внутренними противоречиями. В конечном итоге, внутренний конфликт является основой человеческого бытия, и именно в этом конфликте человек может найти подлинность, свободу и самореализацию.

Проекция в психологии: путь от иллюзий к самопознанию

Современная психология утверждает, что человек склонен проецировать свои собственные переживания, качества и внутренние конфликты на окружающих. Этот механизм, называемый проекцией, играет ключевую роль в психической жизни человека, позволяя ему избегать столкновения с собственными внутренними недостатками, создавая вместо этого иллюзию объективности и реальности внешнего мира. Проекция служит своего рода защитным механизмом, который позволяет индивиду не сталкиваться напрямую с теми чертами своей личности, которые кажутся ему неприемлемыми, искажая восприятие окружающих людей и событий.

Карл Юнг, в своей теории психоанализа, развернул концепцию проекции через понятие «тени». Он утверждал, что каждый человек содержит в себе темные стороны личности, которые он предпочитает не осознавать, поскольку они могут быть неприемлемыми, неприятными или противоречащими его самоидентификации. Эти подавленные и неосознаваемые черты, которые Юнг называет «тенью», проецируются на других людей. Таким образом, индивид не видит реальных качеств окружающих, а воспринимает их через призму своих собственных внутренних конфликтов. Вместо того чтобы столкнуться с этими чертами в себе, человек видит их в других, что ведет к искажению восприятия реальности [См.: 10, 159].

Процесс проекции, как описывает Юнг, тесно связан с тем, как человек воспринимает и интерпретирует свои эмоции и страхи. Когда индивид не готов принять те аспекты своей личности, которые ему неприятны или трудны для осознания, он переносит эти чувства на внешний мир, видя их в поведении других людей. Например, человек, не осознающий свою склонность к агрессии, может воспринимать других как агрессивных, не замечая, что эта агрессия проецируется изнутри его собственной личности. Проекция таким образом создаёт ложную картину внешнего мира, где человек ошибочно воспринимает других как несовершенных или неполноценных, в то время как эти характеристики на самом деле являются отражением его собственной внутренней борьбы.

Юнг утверждал, что процесс осознания и принятия своей «тени» является необходимым шагом на пути к целостности личности. Человек не может быть действительно целостным, пока не примет и не интегрирует те темные стороны своей личности, которые он пытался игнорировать или подавить. Только осознав и приняв свою тень, человек может преодолеть механизм проекции и увидеть окружающих такими, какие они есть, а не через призму своих внутренних конфликтов. Этот процесс принятия тени помогает освободиться от ложных восприятий и начать более искренне воспринимать мир и людей вокруг[См.: 11, 317]. .

Зачастую проекция создает в человеке иллюзию того, что его восприятие окружающих абсолютно объективно, что мир вокруг него соответствует его внутренним стандартам. Однако на самом деле восприятие человека в этот момент сильно искажено его личными переживаниями, страхами и пережитыми травмами. Этот механизм проекции не ограничивается только личными недостатками, но может также включать в себя идеализированные черты, которые человек переносит на других. В этом контексте человек склонен видеть в других людях идеальные качества, которые он не способен признать в себе, например, желание выглядеть более добродетельным или совершенствованным, чем он есть на самом деле.

Проекция становится значимым механизмом защиты, когда индивид сталкивается с глубокой внутренней дисгармонией, неготовностью или невозможностью принять свои недостатки и тени. Однако, как отмечает Юнг, это также и значительный барьер на пути к самопознанию и внутреннему освобождению. Оставаться в плену проекций означает оставаться в иллюзии о мире и себе, не способным достичь внутренней целостности и принятия.

Феномен проекции раскрывает не только психологическую, но и философскую проблему человеческой способности к самосознанию и самопознанию. Проблема искажения восприятия внешнего мира и своей личности напоминает философские размышления о природе истины и реальности. Платон, например, в своей аллегории о пещере символизировал человеческое восприятие как ограниченное и искаженное. Люди в пещере видят только тени реальности, и только тот, кто выйдет на свет, сможет постигнуть истину. Таким образом, как в философии Платона, так и в психологии Юнга, признание и преодоление иллюзий становится необходимым условием для обретения подлинного восприятия реальности и внутренней гармонии.

В итоге, проекция — это не только психологический процесс, но и философский вызов, связанный с необходимостью признания своей тени, своих слабостей и ограничений. Через осознание этих проекций и принятие их как части своей личности человек может не только освободиться от искаженного восприятия мира, но и достичь более глубокой и подлинной связи с собой и окружающими. Процесс интеграции «тени» становится важнейшим шагом в личностном развитии, который требует смелости, самокритичности и готовности встретиться с собственными темными сторонами, чтобы стать более целостным и осознанным субъектом.

Юнг и Ницше о внутреннем конфликте и поисках подлинной гармонии

Любовь к себе — ключевой аспект человеческого существования, который способствует самопринятию, уверенности и способности к саморазвитию. Однако эта любовь, порой, превращается в защитный механизм, используемый для уклонения от столкновения с внутренними конфликтами и болями. Карл Густав Юнг, в своей работе *Психология Эго*, описывает, как человек использует различные способы защиты для того, чтобы справиться с неудобными аспектами своей личности. Одним из таких механизмов является ненависть к окружающим, которая, по Юнгу, становится каналом для агрессии, направленной не внутрь, а наружу. Это агрессивное поведение является способом избегания признания своей внутренней слабости и несовершенства. Вместо того чтобы осознать собственные недостатки, человек переносит ответственность за свои неудачи и страдания на окружающих, что позволяет ему сохранить иллюзию своей непогрешимости.

Юнг утверждал, что эта стратегия проекции дает человеку временное ощущение безопасности, но на самом деле она приводит к дальнейшему искажению восприятия реаль-

ности и укрепляет внутренний конфликт. Подобная стратегия защиты помогает избежать контакта с «тенью» — теми темными и неприятными частями личности, которые человек предпочел бы не замечать. Однако, как показал Юнг, истинное психологическое здоровье и целостность личности могут быть достигнуты только через осознание и принятие своей тени, что является основным шагом на пути к внутренней гармонии.

В философии Фридриха Ницше мы сталкиваемся с аналогичной концепцией, но в более радикальном и метафизическом контексте. Ницше утверждал, что человек, стремясь к самоутверждению и власти, часто скрывает свои внутренние страхи, комплексы и слабости за маской силы, уверенности и превосходства. Это стремление к самоутверждению, по Ницше, связано с угнетением других и выражается в жестоком желании доминировать. Вместо того чтобы принять свои слабости и внутренние конфликты, человек пытается компенсировать их через внешнее превосходство. Ницше видел в этом стремлении не только признак внутреннего страха, но и проявление глубокой потребности в утверждении своей личности, которая не может быть достигнута без признания своей слабости и темных сторон.

Похожим образом, как и Юнг, Ницше подчеркивает, что истинная свобода и гармония возможны лишь через принятие своих внутренних противоречий. Невозможность принять свою тень, свою уязвимость и несовершенство приводит к тому, что человек оказывается в ловушке собственной иллюзии о своей силе и совершенстве. Для Ницше, как и для Юнга, принятие своей тени — это не просто акт самопознания, но и основа для достижения подлинной свободы. Только столкнувшись с темными сторонами своего существа, человек может освободиться от ложных масок и вступить в процесс подлинного самопознания и самосовершенствования.

Ницше также затрагивает более глубокие философские вопросы, связанные с силой и властью. Его концепция «воли к власти» не сводится только к физическому доминированию, но является метафорой для силы, которая должна быть направлена на внутреннюю трансформацию. В этом контексте, стремление к власти — это попытка преодолеть свою внутреннюю слабость и достичь полного самовыражения. Но эта сила, как и в случае с Юнгом, не может быть достигнута без принятия всей полноты своей личности, включая те темные и неприятные аспекты, которые часто остаются скрытыми.

Таким образом, как в психологии Юнга, так и в философии Ницше, мы сталкиваемся с важным выводом: человек не может достичь подлинной гармонии и внутренней свободы, пока не примет свою внутреннюю тень, не осознает свои слабости и не примет темные стороны своей личности. Эти процессы самопознания и самопринятия требуют не только силы воли, но и готовности встретиться с теми частями себя, которые мы обычно пытаемся игнорировать или подавлять. Трансформация личности и путь к истинной свободе возможны лишь через принятие своих внутренних противоречий и конфликтов, что позволяет человеку перестать скрывать свои слабости за масками силы и уверенности и открыть путь к подлинной гармонии и самовыражению [3, с. 144; 4, 274] .

Подлинное бытие: осознание собственной ответственности

Подлинное бытие, как учат экзистенциалисты, является результатом осознания и принятия своей личности во всех ее аспектах, включая темные и непривлекательные стороны. В этом контексте экзистенциализм поднимает вопросы, касающиеся самой сущности человеческого существования, свободы, выбора и ответственности. Жан-Поль Сартр, один из ведущих представителей экзистенциализма, утверждает, что человек не является предопределенным существом. Напротив, он сам создает себя через свои поступки и выборы, что делает его существование уникальным и открытым. Для Сартра человек — это прежде всего «свобода», но эта свобода не является абсолютной или безграничной. Она ограничена внешними условиями и собственными переживаниями, что влечет за собой сложность бытия.

Для Сартра экзистенциальная трудность бытия Человеком не заключается только в социальных и культурных ограничениях, но также имеет метафизическую природу. Быть человеком означает постоянно выбирать, создавать себя, сталкиваться с ограничения-

ми собственной природы, что требует осознания своей свободы и ответственности за свои выборы. Именно через этот процесс постоянного самоопределения человек становится подлинным существом. Однако Сартр также подчеркивает, что этот процесс самосозидания сопряжен с ощущением абсурда, поскольку свобода человека всегда ограничена его существованием в мире с определенными правилами, нормами и условиями.

Другие экзистенциалисты, такие как Мартин Хайдеггер, также акцентируют внимание на проблеме подлинного бытия. Хайдеггер рассматривает человеческое существование как «бытием к смерти» — состоянием, в котором человек осознает свою конечность и неизбежность ухода из мира. Осознание своей конечности становится ключом к подлинному бытию, так как, принимая свою смертность, человек может лучше осознать свою свободу. По Хайдеггеру, только осознав свою конечность и свободу, человек может начать жить подлинно, а не просто существовать в условиях повседневности, зависимой от социальных ролей и внешних факторов.

В этом контексте экзистенциалисты утверждают, что человек не может достичь подлинного бытия, если он не осознает своей свободы и ответственности за собственную жизнь. Человек, который не осознает своей свободы, теряет способность быть самим собой и становится зависимым от внешних обстоятельств и социальных норм. Этот процесс превращает его в существо, которое живет не в соответствии с собственными выборами, а в соответствии с ожиданиями окружающих и внешними стандартами. Таким образом, человек, который избегает столкновения с ограничениями своей свободы, остается заключенным в своем существовании, не достигая подлинности.

Сартр, Хайдеггер и другие экзистенциалисты считают, что подлинная свобода заключается не в освобождении от всех ограничений, а в осознании своих ограничений и возможности выбора в этих рамках. Это означает, что подлинное бытие возможно только через принятие своей конечности и осознание того, что именно в пределах этих ограничений мы можем реализовать свою личную свободу. Принятие собственной смертности, ограничений и внутренней свободы дает человеку возможность жить подлинно, осознанно и ответственно[7, с. 164; 8, с. 87; 9, с. 142]; .

Таким образом, экзистенциализм подчеркивает, что трудность бытия Человеком не является чем-то внешним или случайным. Она коренится в самом существовании человека как свободного существа, которое вынуждено постоянно выбирать и создавать себя в условиях ограничений. Подлинное бытие становится возможным только через принятие ответственности за свои действия и осознание своей свободы, что позволяет человеку быть самим собой, а не зависеть от внешних обстоятельств.

Заключение: Путь к подлинному бытию Человеком

Вопрос о том, почему человеку трудно быть Человеком, представляет собой многогранную проблему, включающую в себя не только психологические и философские аспекты, но и метафизические глубины человеческого существования. Размышления от античных философов до современных психологов и экзистенциалистов показывают, что человек — это не готовая данность, а процесс становления, который требует постоянного саморазвития и самопознания. Мыслители на протяжении веков подчеркивали, что подлинное бытие невозможно без признания собственной сложности, многослойности и противоречивости.

Человек, согласно философам и психологам, всегда находится в процессе постоянного становления и изменения. В этом процессе важно не только стремление к гармонии, но и способность встретиться с внутренними конфликтами, слабостями и страховками, которые составляют неотъемлемую часть человеческой сущности. Именно через осознание этих темных, трудных и неприглядных сторон личности можно добиться внутренней целостности и обретения подлинной свободы. В этом контексте принятие своей «тени», как говорил Карл Юнг, становится не только необходимым, но и освобождающим шагом на пути к более глубокому пониманию себя и окружающих.

Одним из важнейших аспектов, который стоит учитывать в процессе становления Человеком, является способность к самопо-

знанию и внутренней работе. Это означает не только принятие собственных ограничений, но и умение взаимодействовать с окружающими людьми, не проецируя на них свои внутренние страхи и дефекты. Социальные отношения становятся зеркалом, в котором мы видим не только других, но и себя. На этом пути особенно важным становится отказ от иллюзий и проекций, стремление к искренности и способности смотреть на мир с открытыми глазами, не создавая ложных образов.

Таким образом, бытие Человеком не сводится к простому существованию в мире. Оно требует от нас осознания своего места, своих слабых и сильных сторон, а также умения быть самим собой, несмотря на все внешние и внутренние препятствия. Это путь, в котором нет окончательных целей, но есть постоянное движение, развитие и стремление к подлинному существованию. И в конечном итоге, именно через осознание своей человеческой природы, через принятие всех ее сложностей и противоречий, человек может обрести жизнь, наполненную смыслом и гармонией, что является наивысшей целью подлинного бытия.

Список литературы:

1. Аристотель. Никомахова этика / Пер. с древнегреч. — СПб.: Лань, 2000. — 256 с.
2. Камю А. Миф о Сизифе / Пер. с фр. — М.: АСТ, 2007. — 224 с.
3. Ницше Ф. По ту сторону добра и зла / Пер. с нем. — СПб.: Азбука, 2011. — 256 с.
4. Ницше Ф. Так говорил Заратустра / Пер. с нем. — М.: АСТ, 2005. — 383 с.
5. Платон. Государство / Пер. с древнегреч. — М.: Мысль, 1994. — 432 с.
6. Рикёр П. Конфликт интерпретаций / Пер. с фр. — М.: Академический проект, 2000. — 512 с.
7. Сартр Ж.-П. Бытие и ничто / Пер. с фр. — М.: АСТ, 2001. — 544 с.
8. Сартр Ж.-П. Экзистенциализм — это гуманизм / Пер. с фр. — М.: Республика, 1999. — 208 с.
9. Хайдеггер М. Бытие и время / Пер. с нем. — М.: Ad Marginem, 1997. — 589 с.
10. Юнг К.Г. Психология и алхимия / Пер. с нем. — М.: Рефл-Бук, Касталия, 1997. — 432 с.
11. Юнг К.Г. Психология и религия / Пер. с нем. — М.: Рефл-Бук, 2000. — 368 с.
12. Юнг К.Г. Психология Эго и анализ тени // Собрание сочинений. Т. 9. — М.: Канон+, 2006. — 368 с.

ПЕДАГОГИКА

УДК: 37.018 (575.2)

Жумадилова Н.С.
И.Арабаев атындагы Кыргыз мамлекеттик университети, Бишкек ш.
улук окутуучу
n.jumadilova@mail.ru

ОКУУЧУЛАРДЫН ТААНЫП-БИЛҮҮ ИШМЕРДҮҮЛҮКТӨРҮН ӨРКҮНДӨТҮҮДӨ НАКЫЛ КЕПТЕРДИ КОЛДОНУУНУН ОРДУ ЖАНА МААНИСИ

Жумадилова Н.С.
Старший преподаватель, Кыргызский государственный университет
им.И.Арабаева, г.Бишкек
n.jumadilova@mail.ru

МЕСТО И ЗНАЧЕНИЕ ИСПОЛЬЗОВАНИЯ ПОСЛОВИЦ В СОВЕРШЕНСТВОВАНИИ ПОЗНАВАТЕЛЬНОЙ ДЕЯТЕЛЬНОСТИ УЧАЩИХСЯ

Zhumadilova N.S.
his teacher Kyrgyz State University named after I. Arabaeva, Bishkek c.
n.jumadilova@mail/ru

THE PLACE AND IMPORTANCE OF USING PROVERBS IN IMPROVING STUDENTS' COGNITIVE ACTIVITY

Аннотация. Бул макалада накыл кептердин окуучулардын таанып-билүүсүн, сөз байлыгын, аң-сезимин өстүрүүдөгү, тарбия, билим берүүдөгү орду, ролу тууралуу маселелерди иликтөөгө аракеттер жасалды. Накыл сөздөр - бул элдик акылмандыктын формасы болуп саналат. Аларды окуу процессинде колдонуу окуучуларды тереңирээк ойлоого, өз алдынча тыянак чыгарууга жана жашоо менен сабактын темасын байланыштыра билүүгө үйрөтөт. Накыл сөздөр ар кандай маселелерди логикалык чечүүгө, салыштырууга, анализ жүргүзүүгө өбөлгө түзөт. Алар аркылуу окуучулар маданий мурасты өздөштүрүп гана тим болбостон, өз ойлорун так, жүйөөлүү айта билүүнү да үйрөнүшөт.

Окуучулардын таанып-билүү мүмкүнчүлүктөрүн үзгүлтүксүз жогорулатуу принциби азыркы күндө актуалдуу маселелердин бири. Окуучулар кыргыз тили сабагында таанып-билүү процесстердин (кабылдоо, эстөө, элестөө жана ойлонуу) кайсы бир деңгээлине ээ болушат. Педагогдор окуучулардын таанып-билүү табиятын анализдөө менен катар психологиялык негиздерди да калыптандыруу маселесин колго алышат.

Негизги сөздөр: накыл кептер, кеп өстүрүү, макалдар, лакаптар, оозеки кеп, тарбия, билим, башталгыч класстар, балдардын жаш өзгөчөлүгү, окуучулардын сөз байлыгы, фольклор, элдик оозеки чыгармачылык, дидактика, этнопедагогика, тил, табышмак, жаңылмач ж.б.

Аннотация. В данной статье предприняты попытки исследовать роль пословиц в развитии познания, словарного запаса, сознания, воспитания и воспитания учащихся. Пословицы – это форма народной мудрости. Их использование в процессе обучения учит учащихся глубже мыслить, делать самостоятельные выводы и уметь связывать жизнь и предмет урока.Пословицы помогают логически решать различные задачи, сравнивать и анализировать. Благодаря им студенты не только осваивают культурное наследие, но и учатся ясно и логично выражать свои мысли. Принцип постоянного совершенствования познавательных способностей студентов является сегодня одним из наиболее актуальных вопросов. Студенты приобретают

определенный уровень когнитивных процессов (восприятие, память, воображение и мышление) на уроках кыргызского языка. Наряду с анализом познавательной природы учащихся преподаватели занимаются проблемой формирования психологических основ.

Ключевые слова: пословицы, речевое развитие, пословицы, поговорки, устная речь, воспитание, знание, начальные классы, возрастные особенности детей, словарный запас учащихся, устное народное творчество, фольклор, дидактика, этнопедагогика, язык, загадка, скороговорки и др.

Abstract. This article attempts to explore the role of proverbs in the development of cognition, vocabulary, consciousness, education and upbringing of students. Proverbs are a form of folk wisdom. Their use in the learning process teaches students to think more deeply, make independent conclusions and be able to connect life and the subject of the lesson. Proverbs help to logically solve various problems, compare and analyze.Thanks to them, students not only master cultural heritage, but also learn to express their thoughts clearly and logically.

The principle of continuous improvement of students' cognitive abilities is one of the most pressing issues today. Students acquire a certain level of cognitive processes (perception, memory, imagination and thinking) in Kyrgyz language lessons. Along with the analysis of the students' cognitive nature, teachers are engaged in the problem of forming psychological foundations.

Key words: proverbs, speech development, proverbs, sayings, oral speech, education, knowledge, primary grades, age characteristics of children, student vocabulary, oral folk art, folklore, didactics, ethnopedagogy, language, riddle, tongue twisters, etc.

Кыргыз элиндеги айтылган, колдонулуп келе жаткан накыл сөздөр мектеп окуучуларынын ар кандай турмуштук шарт, кырдаалдарда бабалар көрсөткөн түз жол менен жашап, билим алууга багыттайт жана алардын таанып-билүү табиятын калыптандырууга шарт түзөт. Башкача айтканда, накыл сөздөрдүн жаш муундардын тарбия, билим алуусуна тийгизген таасири өтө чоң. Элибиздин ичиндеги накыл кептер биз үчүн катардагы айтылган кеп болгону менен анын мааниси, маңызы жаш урпактарды бул турмушта туура жолдо жүрүүгө, туура эмес, одоно, калпыс иштерден алыс болууга, ар бир кыйын кырдаалдарда калыс, туура чечим кабыл алууга, ыймандуу болууга үндөйт.

Кыргыз Эл мугалими, профессор Исак Бекбоев минтип жазган: «Илимий педагогикалык теориялар пайда болгонго чейин тарбиялоонун бирден-бир формасы жана каражаты элдик педагогика, т.а. фольклор, элдик оозеки чыгармачылык, накыл сөздөр болгон. Элдик педагогиканын башаты албетте – элдик оозеки чыгармачылык. Элдик педагогика жөнүндө профессор Ж.А.Чыманов мындай деп жазган: «...Элдик педагогика-жалпы эле адамдын пайда болушунан тартып, уруу, эл, улуттун жаралышына чейинки доорлордон берки эчендеген сыноолордон сыналган да, чыңалган да тарыхый тажрыйбаларга, турмуштук суроо-талаптарга, зарылдыктарга, толук жооп берип келген, Адам менен бирге, Адам аркылуу, Адам үчүн, Адамдар тарабынан зарылдыктан улам табылган, улам толукталып, улам кошумчаланып турган улуу Табылга» [117,10].

Ар түрдүү курактагы балдардын дүйнөгө көз карашынын социалдык-педагогикалык жана психологиялык негиздери аныкталып, бардык окуу предметтеринин мазмунундагы дүйнөгө көз караштык башкы идеялар менен теориялардын системасы белгиленген; окутуу процессинде жана класстан тышкаркы ишмердүүлүктө көз караштры калыптандыруунун жолдору жана каражаттарын аныктоодо, алардын таанып-билүү ишмердүүлүгүн калыптандырууда элдик педагогиканын, психологиянын орду бар. Психологиянын теориялык негиздеринин өнүгүүсү баланын ички мүмкүнчүлүктөрүн аныктоонун жолдорун табууга, анын интеллектисин, сезимин жана эркин калыптандырууга мүмкүндүк берген.

Педагогикалык, психологиялык изилдөөлөрдө окуучуларды мектептен билим алуу процессинде танып-билүү ишмердүүлүгүн калыптандыруунун түрдүү жолдору ар түрдүү өнүттө каралган. Натыйжада, психологиялык маалыматтар менен катар философиялык эмгектер кыргыз тили саба-

гында окуучулардын таанып-билүүчүлүк көндүмдөрүн арттырууга зор өбөлгө болоору шексиз.

“Сүйлөөгө жана жазууга алгачкы окутуу” (1966) деген монографияларында В.П.Петров илимпоз-методисттердин алгачкыларынан болуп терең байланышкан кубулуш катары орус тилин окутуунун, сүйлөөнүн жана сабаттуулуктун лингвистикалык, дидактикалык, психологиялык негиздерин иштеп чыгууга аракеттенген. Анын бул көз караштары методикалык концепцияларында чагылдырылган: орус речинде сүйлөөгө, окууга жана жазууга үйрөнүү комплекстүү жүргүзүүсү, ал тарбиялык мааниге ээ болуп, тилди өздөштүрүүдө оптималдуу натыйжа берүүгө тийиш. Кыргыз тилин окутууда биздин мугалимдер ушул тажрыйбага таянып, психологиялык өңүттөн алып караганда бир топ алгылыктуу ыкмаларды колдонсо болот деген ойдобуз.

Окуучулардын таанып-билүү мүмкүнчүлүктөрүн үзгүлтүксүз жогорулатуу принциби азыркы күндө да өз актуалдуулугун жоготпой келет.

Карасаевдин «Накыл сөздөр» жыйнагынын биринчи китеби 1982-жылы, экинчи китеби 1987-жылы жарык көргөн. Бул жыйнактарга – уламыш сөздөр, үлгү сөздөр, макал-лакаптар ж.б. кирет. Жыйнакта накыл сөздөрдүн («атаңдын абагайы беле», «койдон коңур», «көкөмөрөндүн суусу», «кедээри кеткен», «карик адам», «кубарыңдын акысы барбы», «Калдайдын уулу», «бака маңдабай калган», «ооздон көк түтүн буроо», «оозунун чыгы курбаган» ж.б.) түпкү чыгышы, алардын түз жана өтмө маанилери чечмелеген. Туруктуу сөз айкаштары («ак төөнүн карды жарылуу» ж.б.) контекст менен тыгыз байланышта каралган, алар түпкү маанисинен ажыратылбай ар бир сөзүн чечмеленип, кайсы тилге таандык экендигин талданган. К.Карасаевдин “Накыл сөздөрүн” Ч.Айтматов “Карасай сөздүк” деп атаган, ал эне тилибиздин өзүнчө бир тарыхы болгон кол жазманы кызыгуу менен окуп чыккандыгын айткан. Т.Сыдыкбеков кол жазма аркылуу накыл сөздөрдүн түпкү чыгышын, түз жана өтмө маанилерин дааналап туюнуп алгандыгын кубануу менен белгилеген. Казак окумуштуусу, академик Исмет Кенесбай аталган сөздүктүн чыгыш эли үчүн чоң табылга экендигин баса көрсөткөн. К.Карасаевдин эмгеги жаш муундардын таанып-билүү ишмердүүлүгүн калыптандырууга зор өбөлгө болуп, кыргыз тили сабагын берген муглимдерге таберик болуп калаары шексиз.

Окуучулар кыргыз тили сабагында таанып-билүү процесстердин (кабылдоо, эстөө, элестөө жана ойлонуу) кайсы бир деңгээлине ээ болушат. Бирок бардык эле кыргыз тили сабагынан берген мугалимдер бул деңгээлди андан ары өстүрүүгө аракет кылышат. Педагогдор окуучулардын таанып-билүү табиятын анализдөө менен катар психологиялык негиздерди да калыптандыруу маселесин колго алышат.

Кыргыз тили - кыргыз элинин мамлекеттик тили, улуттук маданияттын жогорку формасы. Кыргыз тилин эне тил катары окутуунун предметтик стандартында “Мектептерде кыргыз тилин эне тил катары окутуунун максаты - окуучуларды кыргыз тилинин лексикалык жана грамматикалык байлыгын оозеки жана жазуу жүзүндө активдүү пайдаланууга, кеп ишмердүүлүгүнүн бардык түрлөрүндө компетенцияларга ээ болууга, ошондой эле кеп маданиятынын эрежелерин туура сактоого үйрөтүү” деп аныкталган.

5-9-класстарда кыргыз тилин окутуунун жалпы милдеттери (таанып-билүү, жүрүм-турум, баалуулук) төмөнкүлөр болуп эсептелет:

- таанып-билүү - мектеп окуучусун өз турмушунда, коомдо, ишмердүүлүгүндө эне тилинин ордун жана маанисин так аныктоого үйрөтүү;
- эне тилин дүйнөнү таанып-билүү жана чындыкты чагылдыруу каражаты катары колдонуу, ошондой эле башка окуу предметтери боюнча билим алуу;
- тил жана сүйлөө түшүнүктөрүнүн ажырагыс биримдигинин жеткиликтүү түшүндүрмөсү, тил жана аң-сезим, тил жана ой жүгүртүү.

Накыл сөз, насыят, макал-лакап, учкул ойлор – кыргыз элине тиешелүү сынпейил турмуштук тажрыйбаларынын жана кылымдарды кылдап өтүп, биздин заманга чейин жеткен акылгөй ой тутумдардын көөнөргүс жемиштери.

Арийне, коомдук аң-сезимде түнөк таап, сөз аркылуу уламдан-улам тамырлап, жетилип, алар бири-бирине жуурулуша берип,

күч-кубатка, аныктамдарга жайылып, эл пикирлерине сиңип олтурат. (Дүйшоналиев С. “Сөз үрөн”. Ош. 2013. 152-б.).

С.Дүйшоналиевдин “Сөз үрөн” аттуу жыйнагында окуучулардын таанып-билүү ишмердүүлүгүн өнүктүрүүгө багытталган, кыргыз тили сабагында колдонууга боло турган бир катар накыл сөздөрдү жолуктурууга болот. Ал өзүнүн жыйнагына накыл кептер тууралуу ырларын топтогон. Эл, жер, табият, коом, журт башчылары, акыл-эс, билим-тарбия ж.б. тууралуу акылман кептер бул китепте кенен орун алган:

Ой болбосо сөз кургак,
Опурулган бош турпак.
Турмуш – издүү майданы,
Элдин көзү– зор сынак.
Айтсам китеп тууралуу
Атап койдум “Сөз үрөн”
Ойдун күчү макалда,
Кыргыз билет өңүтүн.
Сөз кыябы бир келет,
Сөзмөр тилде иргелет. (Дүйшоналиев С. “Сөз үрөн”. Ош. 2013. 30-б.).

Накыл сөздөр — элдик акылмандыкты, турмуштук тажрыйбаны чагылдырган кыска, экспрессивдүү сөз айкаштары. Алар тилде жана маданиятта маанилүү роль ойноп, баарлашуу каражаты катары гана эмес, окуу куралы катары да кызмат кылат. Окуучулардын жашоосунда накыл сөздөр ар түрдүү кырдаалдарда колдонулуп, алардын айланадагы дүйнөнү жакшыраак түшүнүп, сынчыл ой жүгүртүүсүн өнүктүрүүгө жардам берет.

Накыл кептер көбүнчө билим берүү тармагында айрым түшүнүктөрдү же адеп-ахлактык сабактарды көрсөтүү үчүн колдонулат.

Мисалы, «Жалтылдагандын баары алтын эмес» деген сөз айкашы критикалык ой жүгүртүүнүн жана маалыматты талдоонун маанилүүлүгүн түшүндүрүү үчүн колдонулушу мүмкүн.

Мугалимдер накыл кептерди чынчылдыкка, эмгекке жана достукка байланыштуу темаларды талкуулоодо баштапкы чекит катары колдоно алышат.

Накыл кептер ар кандай турмуштук кырдаалдарда колдонуу окуучулардын критикалык ой жүгүртүүсүн өнүктүрүүгө шарт түзөт. Алардын маанисин талдап, реалдуу окуялар менен салыштырып, жыйынтык чыгарууга үйрөнүшөт. Бул аларга окууда гана эмес, күнүмдүк жашоодо да ар кандай кыйынчылыктарга туш болгондо жардам берет.

Накыл кептер окуучулардын турмушунда маанилүү орунду ээлеп, билимди берүү каражаты катары гана кызмат кылбастан, коомдук көндүмдөрдү, маданий инсандыкты калыптандыруучу курал катары да кызмат кылат. Аларды окуу процессинде жана күнүмдүк турмушта колдонуу критикалык ой жүгүртүүнүн өнүгүшүнө өбөлгө түзөт жана окуучуларга турмуштук оор кырдаалдарда жакшы багыт алууга жардам берет.

Мектептерде кыргыз тилин окутуу окуучулардын маданий-таанып-билүүчүлүк компетенцияларын өнүктүрөт, ушуга байланыштуу кеп маданиятын үйрөнүүдөгү талаптар туура да, жакшы да сөздү камтууга тийиш. Биринчиден, кыргыз тилинин бөлүмдөрүн (фонетика, лексика, морфология, синтаксис ж.б.) үйрөнүү менен кеп маданиятын изилдөөнүн түрдүү жолдорун түзүүгө болот. Экинчиден, окуучулардын талапка ылайык сүйлөөгө көнүгүүсү үчүн шарттар түзүлүп, сылык, маданияттуу, тасирдүү жана ынанымдуу сөздөрдү колдонууга аракет кылышат. Үчүнчүдөн, окуучулар эне тилин сыйлап, сүйүүгө, эне тилинин бардык мүмкүнчүлүктөрүн жана мол корун колдонууга үйрөнүшөт. Окуучунун сөздүк кору, кеп байлыгынын калыптанышы коомдогу практикалык иш-аракети, ишмердиги аркылуу шартталып, алды менен, анын эне тилге карата болгон ыйык сүйүүсү, астейдил мамилеси, жалпы маданияты, маалыматтуулугу, билими, дүйнөгө болгон көз карашы, таанып-билүү мүмкүнчүлүгү аркылуу аныкталат жана тикеден-тике ушул жагдайларга көз каранды болот.

Окуучулардын таанып-билүү маданиятынын өнүгүүсүнүн негизги теоретикалык негиздерине жогоруда саналган түшүнүктөрдү камтууга болот. Ал эми негизги практикалык көйгөйлөр биздин оюбуз боюнча төмөнкүлөр: Орто мектептерде сүйлөө маданиятын окутууга болгон мамиле, түшүнүктөр, максаттар жана окутуу ыкмалары тил илиминин бөлүмдөрүнөн айырмаланышы керек. Негизги талап - сүйлөө маданиятын окутуунун эрежелерин жана аныктамаларын үйрөнүүгө мажбурлоодон баш тартуу, ошол эле учурда тажатма, эскирген фраза-

лардан баш тартуу: "Кептин тууралыгы деген эмне?", Кайсы сүйлөө туура?", "Кайсы кеп бай деп аталат?»

Маданият дегеле, касиеттердин, деңгээлдин так аныктамасына баш ийбеген, белгилүү лингво-теориялык аныктамалардын, чектөөлөрдүн негизинде атайын иштелип чыккан ченемдер менен чектелген коомдук аң-сезимдин, адеп-ахлактын өнүккөн формасы. Аны изилдеп жатканда, жандуулук, көрсөткүчтөр так, ачык-айкын болуусу керек. Мындай сапаттарды өз сүйлөө кебинде мугалим колдонсо окуучулардын сүйлөө кебинин да жакшыруусуна негиз болот.

Мектеп окуучусунун маданият таануучулук компетенцияларын өнүктүрүүдө, маданий кебин жакшыртууда мугалимдин жогорку сүйлөө маданиятына ээ болуусу жетишсиз болот. Мында кыргыз тил мугалиминин алдын ала чече турган бир маселе бар. Бул – окуучуга туура суроо берүү. Тилекке каршы азыркы мезгилде кыргыз тилин окутуу методикасында суроону туура берүү проблемасы акырына чейин чечиле элек. Тажрыйбада адатта ар дайым бирдей, окшош суроолор берилет жана окуучулар да ал суроолорго бирдей жооп бергенге көнүп калышкан. Ошондуктан бул абалдан чыгуу зарылдыгы келип чыкты.

Суроо кандай гана болбосун, "туура", "туура эмес", "жакшы" деген сөздөр менен чектелбөөсү керек. Ар бир суроо класс тарабынан кунт коюу менен угулуп, кээ бир окуучулар өз ойлорун айтышат, бул болсо мугалим тарабынан баалоодо анализдениши зарыл. Ар бир окуучу ойлонуп берилүүчү суроолорду берүүгө көнүгүүсү керек.

Кыргыз тил сабагы – бул кеп маданиятынын сабагы. Билимдерди жана билгичтиктерди калыптандыруунун проблемалары ар бир кыргыз тили сабагында болуусу кажет, б.а. алар сабактын ажырагыс бөлүгү болуусу зарыл. Мугалимдин сөзү кеп маданиятынын үлгүсү жана аны мугалим өсүп келе жаткан муунга өткөрүп берүү милдет болуп саналат.

Адабияттар:

1. Дүйшоналиев С. "Сөз үрөн". Ош, 2013, 30-б.,152-б.
2. Карасаев Х. «Накыл сөздөр», Ф., 1982, 1-китеби, Ф., 1987, 2-китеби.
3. Петров В. П. Сүйлөөгө жана жазууга алгачкы окутуу, М., 1966
4. Чыманов Ж.А. Кыргыз тилин эне тили катары окутуунун методологиясы, Б., 2015

ПСИХОЛОГИЯ

УДК37.016.1
37.015.3:355.23 + 159.9.07

Кабаков Н.Д.
Министерство обороны РК,
Военно-инженерный институт радиоэлектроники и связи,
начальник, генерал-майор
БГУ им. К.Карасаева, аспирант
Кабакова М.П.,
профессор кафедры общей и прикладной психологии КазНУ им.аль-Фараби,
канд.психол.наук, профессор

ПСИХОЛОГО-ПЕДАГОГИЧЕСКИЕ ПОДХОДЫ К ФОРМИРОВАНИЮ УСТОЙЧИВОСТИ К СТРЕССУ У КУРСАНТОВ

Кабаков Н.Д.
Казакстан Республикасынын Коргоо министрлиги
Радиоэлектроника жана байланыш аскердик
инженердик институтунун башчысы,
К.Карасаев атындагы БМУ, аспирант

Кабакова М.П.,
аль-Фараби атындагы Казак улуттук университетинин жалпы жана прикладдык
психология кафедрасынын профессору, психология илимдеринин кандидаты, профессор

КУРСАНТТАРДА СТРЕССКЕ ТУРУКТУУЛУКТУ КАЛЫПТАНДЫРУУНУН ПСИХОЛОГИЯЛЫК-ПЕДАГОГИКАЛЫК ЫКМАЛАРЫ

Kabakov N.D.
Ministry of Defense of the Republic of Kazakhstan,
Military Engineering Institute
of Radio Electronics and Communications,
Chief, Major General
BSU named after K. Karasaev, doctoral student

Kabakova M.P.,
professor of the Department of General and Applied Psychology of the Al-Farabi Kazakh National University, PhD in Psychology, professor

PSYCHOLOGICAL AND PEDAGOGICAL APPROACHES TO THE FORMATION OF RESISTANCE TO STRESS AMONG CADETS

Аннотация. В статье рассматриваются психолого-педагогические подходы к формированию устойчивости к стрессу у курсантов военных вузов. Актуальность темы обусловлена высокими требованиями к профессиональной подготовке будущих специалистов, действующих в условиях повышенной психоэмоциональной нагрузки. Проанализированы теоретические основы понятий «стрессоустойчивость», «психологическая устойчивость», «адаптация», выделены психологические и педагогические факторы, влияющие на развитие устойчивости к стрессу. Особое внимание уделяется целенаправленному воздействию в процессе обучения: внедрению элементов психотренинга, развитию навыков саморегуляции, формированию позитивной мотивации и рефлексивного мышления. Представлены методики и практиче-

ские рекомендации по повышению стрессоустойчивости курсантов, включая использование групповых форм работы, моделирование стрессовых ситуаций и сопровождение со стороны преподавателя и психолога. Подчеркивается значимость комплексного и системного подхода к формированию устойчивости к стрессу как важного компонента профессиональной готовности курсантов.

Ключевые слова: курсант, образовательная среда, военные учебные заве стрессовая ситуация, адаптация, психологический фактор, педагогические техно. профессиональная подготовка, жизнестойкость, обучение, воспитание, учебно-боевые и боевые задачи, воспитательная работа, начальник.

Аннотация. Макалада аскердик жогорку окуу жайларынын курсанттарынын стресске туруктуулугун калыптандыруунун психологиялык-педагогикалык ыкмалары каралат. Теманын актуалдуулугу психо-эмоционалдык жүктүн жогорулашынын шартында иштеген Келечектеги адистерди кесиптик даярдоого жогорку талаптар менен шартталган. «Стресске туруктуулук», «психологиялык туруктуулук», «адаптация» түшүнүктөрүнүн теориялык негиздери талданып, стресске туруктуулукту өнүктүрүүгө таасир этүүчү психологиялык жана педагогикалык факторлор аныкталган. Окуу процессиндеги максаттуу таасирге өзгөчө көңүл бурулат: психотренингдин элементтерин киргизүү, өзүн-өзү жөнгө салуу көндүмдөрүн өнүктүрүү, позитивдүү мотивацияны калыптандыруу жана рефлексивдүү ой жүгүртүү. Курсанттардын стресске туруктуулугун жогорулатуу боюнча методикалар жана практикалык сунуштар, анын ичинде иштин топтук формаларын колдонуу, стресстик кырдаалдарды моделдөө жана окутуучу менен психологдун коштоосу келтирилген. Курсанттардын кесиптик даярдыгынын маанилүү компоненти катары стресске туруктуулукту калыптандырууга комплекстүү жана системалуу мамиленин маанилүүлүгү баса белгиленет.

Негизги сөздөр: курсант, билим берүү чөйрөсү, аскердик окуу жайлары стресстик кырдаал, адаптация, психологиялык фактор, педагогикалык техно. кесиптик даярдык, жашоого туруктуулук, окутуу, тарбиялоо, окуу-күжүрмөн жана күжүрмөн милдеттер, тарбиялык иштер, начальник.

Annotation. The article discusses psychological and pedagogical approaches to the formation of resistance to stress among military university cadets. The relevance of the topic is due to the high requirements for the professional training of future specialists operating under conditions of increased psycho-emotional stress. The theoretical foundations of the concepts of “stress tolerance”, “psychological stability”, “adaptation” are analyzed, psychological and pedagogical factors influencing the development of resistance to stress are identified. Special attention is paid to the targeted impact in the learning process: the introduction of elements of psychotraining, the development of self-regulation skills, the formation of positive motivation and reflective thinking. Methods and practical recommendations for increasing the stress tolerance of cadets are presented, including the use of group forms of work, modeling of stressful situations and support from a teacher and a psychologist. The importance of an integrated and systematic approach to the formation of stress tolerance as an important component of cadets’ professional readiness is emphasized.

Keywords: cadet, educational environment, military educational institutions, stressful situation, adaptation, psychological factor, pedagogical techniques. professional training, resilience, education, upbringing, combat training and combat tasks, educational work, boss.

Введение. Педагогико-психологическое благополучие курсантов военного вуза связано с обеспечением адекватной образовательной среды обучения и военной службы. Наряду с педагогическими технологиями и другими компонентами образовательного процесса, образовательная среда формирует личность выпускника вуза, будущего профессионала [1]. Образовательная среда рассматривается как разновидность социокультурной среды, как совокупность сложившихся исторически условий, обстоятельств и целостная специально организованная педагогическая система обучения, воспитания и развития личности ученика [2].

Постановка проблемы. Курсанты военного вуза попадают в новую для себя ситуацию социального взаимодействия, которая характеризуется следующими условиями: изменение темпа жизни, разлука с близкими людьми, регламентированный стиль поведения и общения, распорядок дня согласно устава, необходимость подчинения, невозможность уединения, повышенная ответственность, определенные бытовые сложности и неудобства, интенсивные нагрузки в военном вузе – все эти условия предъявляют высокие требования к физическому и психическому здоровью курсантов, благополучие которых будет зависеть от возможности справляться с возникающими трудностями их личностного и профессионального становления.

Основная часть. Целью проактивного преодоления является постановка важных для личности целей, а также процесс саморегуляции по достижению этих целей, включающий когнитивную и поведенческую составляющие. Рефлексивное преодоление – представление и размышления о возможных поведенческих альтернативах путем сравнения их возможной эффективности. Превентивное преодоление представляет собой предвосхищение потенциальных стрессоров и подготовку действий по нейтрализации негативных последствий до того, как наступит возможное стрессовое событие. Жизнестойких курсантов характеризует подготовленность к трудностям, возможность их предвосхищения и нейтрализации, а также умение выстраивать альтернативные варианты преодоления стресса. Мало отличаются исследуемые группы в использовании стратегий совладания – стратегическое планирование, поиск инструментальной поддержки и поиск эмоциональной поддержки. Эти стратегии также являются менее популярными в изучаемой группе. Низкая обращенность курсантов к социальному ресурсу в начале обучения может быть связана с тем, что еще не завязались крепкие доверительные отношения внутри учебных групп, отсутствует частая возможность советоваться с близкими, делить с ними трудности и т.д.

Таким образом, материальная среда представляет собой совокупность условий, в которых реализуется обучение и воспитание – это материальные факторы, разнообразные взаимоотношения людей и специально организованные психолого-педагогические условия, способствующие развитию гармоничной личности. На основании рассматриваемых выше позиций, попытаемся описать специфику образовательной среды военного вуза и определить воспитательный потенциал данной среды. Воспитывающая среда военного вуза целеориентирована на передачу профессиональных знаний, умений и навыков, стимулирование активной познавательной деятельности, формирование научного мышления, целостного комплекса личностных качеств, что способствует достижению высокого морально-психологического состояния личного состава, формированию сплоченности воинских коллективов и их способности решать необходимые учебные, учебно-боевые и боевые задачи. Потенциал образовательной среды военного вуза нацелен на формирование ценностей патриотизма, профессионального развития и верности долгу, гражданственности, личностного саморазвития и товарищества. Важно учитывать то, что офицеры-командиры сами в будущем будут выполнять педагогических функции – обучать работе с техникой, воспитывать подчиненных [3]. Таким образом, сотрудники вуза и его учащиеся организуют и оказывают постоянное воздействие на образовательную среду, поддерживают баланс условий формирования будущих офицеров. Опишем основные компоненты образовательной среды. Субъекты образовательной среды представлены несколькими категориями участников образовательного процесса – офицеры, которые в соответствии с должностными обязанностями выполняют задачи военно-политической работы. Среди них существует должностная иерархия: начальник училища, начальник отдела воспитательной работы, начальник факультета, начальник курса и заместитель начальника курса по военно-политической работе; офицеры-преподаватели и гражданские преподаватели актуализируют воспитывающие потенциалы учебных занятий, формируют неразрывную связь между образовательным и воспитательным процессом в училище; – курсанты-младшие командиры подразделений являются организаторами самоуправле-

ния в коллективах курсантов, способствуют развитию самообразования, самоконтроля, саморазвития среди курсантов. Утверждая субъект-субъектный характер взаимоотношений участников образовательного процесса в вузе, приведет еще одну категорию: – обучающиеся курсанты являются наиболее многочисленной категорией. Специфика личностных особенностей, развитие коммуникативных навыков, общих и специальных способностей позволяют им в разной степени использовать образовательные ресурсы вуза. Мощной сопровождающей базой вуза является психологическая служба училища, каждые полгода курсанты диагностируются комплексом методик по выявлению признаков отклоняющегося поведения, внутриколлективных взаимоотношений и настроений. Заступлению на дежурство также предшествует разносторонняя психологическая оценка состояния курсанта. В рамках училища проводятся научные исследования, выявляющие специфику переживания ими различных стрессов, способы психического совладания и защиты [3]. Деятельность субъектов военно-политической работы в военном вузе обеспечивает слаженную, организованную повседневную работу, насыщает жизнь ее участников разнообразными значимыми эмоциональными событиями, делами, являющимися привлекательными как для воинских коллективов, так и для отдельной личности.

Поведенческий компонент воспитывающей среды военного вуза также во многом регламентирован субординационными отношениями между командирами и подчиненными, нормами и правилами взаимодействия между ними, закрепленными в определенных поведенческих ритуалах. Курсант в воспитывающей среде военного вуза оказывается вовлеченным в социальное взаимодействие в различных сообществах – курс, группа, подгруппа, спортивные и творческие объединения, сообщество преподавателей и командиров. Постепенно индивидуально освоенное пространство взаимодействия расширяется, курсант чувствует себя сопричастным к все более крупной общности, в результате – к общности профессиональных военнослужащих, офицеров [4].

Содержательный компонент образовательной среды военного вуза включает в себя следующую работу: информационно-пропагандистское направление, военно-социальную работу, психологическую работу, культурно-досуговую работу, работу по укреплению правопорядка и воинской дисциплины, работу с верующими военнослужащими. Направления работы реализуются в разнообразных технологиях обучения, формах, методах и методиках работы с личным составом.

Реализация задачи передачи данного опыта раскрывается и в структуре занятии гуманитарного блока курсантов старших курсов. Во вступительной части каждого занятия преподаватель раскрывает военно-профессиональный аспект темы, в котором показывает роль того или иного раздела учебной дисциплины (темы) в научном анализе причин и содержания вооруженного конфликта, его характера и роли в жизни общества, материальных и духовных факторов, определяющих ход военных действий. В основной части занятия при рассмотрении проблем военного дела необходимо раскрыть состояние и перспективы развития соответствующей области знаний, связать практическую составляющую с будущей профессиональной деятельностью курсантов, концентрировать внимание на наиболее сложных и узловых вопросах. Воспитывающая среда военного вуза имеет материальный компонент, которые ограничивается и материально-территориальными границами, в рамках которых курсанты проживают, как правило, достаточно компактно, относительно изолированно. При этом большую часть личного времени курсант проводит на территории вуза. Именно это обусловливает интенсивность педагогических воздействий воспитывающей среды. К материальным средствам также можно отнести технические средства обучения – учебники, учебные пособия, разнообразные технические средства обучения, использование которых является обязательным на всех видах занятий (лекции, семинарские занятия, практические занятия, индивидуальный контрольный опрос, контрольные работы). Технические средства обучения позволяют, во-первых, совершенствовать обучающую деятельность преподавателя, а во-вторых, воздействовать

на эмоциональную сферу курсантов во время просмотра патриотических документальных фильмов, видеороликов. Учебные кабинеты оснащены необходимыми техническими средствами для возможности просмотра видеофайлов. Замкнутая среда военного вуза, в рамках которой педагог-офицер постоянно осуществляет воспитательные воздействия, транслирует, передает некоторые ценности, обеспечивает преемственную связь офицеров, обеспечивает сопричастность курсантов военного вуза к общей исторической памяти российского воинства.

А.В. Созонник выявляет, что у курсантов от первого ко второму курсу повышается активность в социальных контактах, эмоциональная восприимчивость, готовность к сотрудничеству и установлению межличностных контактов. Тогда как к третьему курсу потребность в контактах снижается. В целом же специфика обращенности курсантов к социуму при преодолении стресса в течение периода обучения своеобразно на каждом курсе [5].

В профиле защитного поведения курсантов с низким уровнем жизнестойкости ведущее место занимают примитивные защиты: вытеснение, регрессия, смещение. В целом профиль защит курсантов с низкой жизнестойкостью выше профилей защитного поведения курсантов со средней и высокой жизнестойкостью. В профиле курсантов со средним уровнем жизнестойкости присутствуют, как примитивные, так и зрелые защиты: рационализация, сублимация, проекция, отрицание. Курсанты с высоким уровнем жизнестойкости используют чаще рационализацию, компенсацию, отрицание, сублимацию, т.е. преимущественно, зрелые защиты. Наименее предпочитаемыми в группе жизнестойких курсантов стали примитивные защиты – смещение, вытеснение, регрессия. Обращают на себя внимания механизмы защиты, в равной степени свойственные курсантам с разной степенью жизнестойкости. Речь идёт об отрицании и рационализации. Оба механизма связаны с особым способом восприятия неприятной информации. При отрицании информация, вызывающая тревогу, игнорируется («ничего не вижу, ничего не слышу»). Рационализация – это защита, связанная с осознанием и использованием в мышлении только той части информации, которая не противоречит объективным обстоятельствам. При этом неприемлемая часть ситуации удаляется из сознания, особым образом преобразуется и после этого осознается уже в измененном виде. То есть оба механизма связаны с восприятием только той информации, которая не противоречит привычным представлениям, поддается логичным объяснениям.

Выводы. Таким образом, структура образовательной среды военного вуза включает субъектов образовательного процесса; условия, регулирующие формальные взаимоотношения участников; применяемые технологии обучения, формы, методы и методики работы с личным составом, а также материально-технические условия военного вуза. Руководство военных вузов стремится создавать образовательную среду, способствующую формированию военного профессионала, личности с высокими морально-нравственными качествами, патриота.

И также, существуют различия в использовании стратегий совладания и механизмов психологической защиты у курсантов с разным уровнем жизнестойкости. Так, курсантам с высоким и средним уровнем жизнестойкости свойственно активное использование стратегий копинг-поведения с преобладанием проактивного, рефлексивного и превентивного копинга, а также преимущественно зрелых психологических защит (сублимации, компенсации). В отличной группе курсантов с низким уровнем жизнестойкости преобладают незрелые механизмы защитного поведения, меньшее использование стратегий совладающего поведения [6].

В дальнейшем предполагается проведение психолого-педагогического эксперимента по формированию профессиональных качеств курсантов разнообразными формами и методами образовательной среды.

Литература:

1 Байбородова Л.В. Индивидуализация на разных уровнях педагогического образования // Материалы второго этапа 15-й международной научно-практической конференции. Ярославль: Ярославский государственный педагогический университет им. К.Д. Ушинского, 2017. С. 197-199.

2 Байбородова Л.В., Груздев М.В. Концептуальные положения духовно-нравственного воспитания будущих педагогов // Духовно-нравственная культура в высшей школе: нравственные ценности и будущее студенческой молодежи. 2018. С. 30-39.

3 Лапкина Е.В. Психологическое благополучие курсантов военного вуза // Психологическое благополучие современного человека: материалы Международной заочной научно-практической конференции / Уральский государственный педагогический университет; отв. ред. С.А. Водяха. Екатеринбург, 2018. С. 22-28.

4 Жежель Л.В. Образовательная среда военного вуза (на примере Голицынского пограничного института ФСБ России) // Чтения памяти Евгения Петровича Сычевского. Благовещенск: Благовещенский государственный педагогический университет, 2012.

5 Созонник А.В. Характеристики личности и преодолевающего поведения в условиях военно-профессиональной социализации // Вектор науки ТГУ. 2011. № 4 (7). С. 260-262.

6 Байбородова Л.В., Чернявская А.П. Методология и методы научного исследования. – Москва, 2017.

УДК:342.70(575.2)(04)

ПРАВО УКУК

Мукамбетова Нургуль Кадыркуловна
Ученый секретарь Института государства
и права Национальной академии наук
Кыргызской Республики
Абдыкадырова Бермет Рахатбековна
Магистрант 2-курса юридического факультета
Академии Государственного Управления при
Президенте Кыргызской Республики

ЮРИДИЧЕСКАЯ ОТВЕТСТВЕННОСТЬ ГОСУДАРСТВЕННЫХ СЛУЖАЩИХ КЫРГЫЗСКОЙ РЕСПУБЛИКИ

Мукамбетова Нургуль Кадыркуловна
Кыргыз Республикасынын Улуттук илимдер академиясынын
Мамлекет жана укук институтунун окумуштуу катчысы
Абдыкадырова Бермет Рахатбековна
Кыргыз Республикасынын Президентине караштуу
Мамлекеттик Башкаруу академиясынын юридикалык факультетинин
2-курсунун магистранты

КЫРГЫЗ РЕСПУБЛИКАСЫНЫН МАМЛЕКЕТТИК КЫЗМАТКЕРЛЕРИНИН ЮРИДИКАЛЫК ЖООПКЕРЧИЛИГИ

Mukambetova Nurgul Kadyrkulovna
Scientific Secretary of the Institute of State and Law
National Academy of Sciences of the Kyrgyz Republic
Abdykadyrova Bermet Rakhatbekovna
2nd year Master's student at the Law Faculty of the Academy of Public Administration under
the President of the Kyrgyz Republic

LEGAL RESPONSIBILITY OF CIVIL SERVANTS OF THE KYRGYZ REPUBLIC

Аннотация. В статье предлагаются пути решения данных проблем и повышения эффективности механизма привлечения к юридической ответственности государственных служащих. С пересмотренинем существующую в органах государственной власти систему оценки эффективности деятельности государственного служащего с установлением равновесия между его поощрением и наказанием на аналитической основе предлагается возможность решения с предупреждением данных проблем. Анализируются приоритеты предлагаемой проблемы, некоторые расширение внедрение цифровых механизмов и усиление роль институтов общественного контроля и даются соответствующие рекомендации. Также в статье автор подкрепляет свои аргументы примерами научных гипотез ряда зарубежных и отечественных ученых.

Abstract. The article suggests ways to solve these problems and increase the effectiveness of the mechanism for bringing civil servants to legal responsibility. With the revision of the existing system of evaluating the effectiveness of a civil servant in public authorities, in order to establish a balance between his encouragement and punishment on an analytical basis, the possibility of solving these problems with prevention is proposed. The priorities of the proposed problem are analyzed, some expansion of the introduction of digital mechanisms and the strengthening of the role of public control institutions, and appropriate recommendations are given. Also in the article, the author supports his arguments with examples of scientific hypotheses of a number of foreign and domestic scientists.

Аннотация. Макалада мамлекеттик кызматкерлерди юридикалык жоопкерчиликке тартуу механизминин натыйжалуулугун жогорулатуу жана ушул багыттагы маселелерди чечүү жолдору сунушталат. Мамлекеттик органдардагы мамлекеттик кызматкерлердин ишмердүүлүгүн баалоонун учурдагы тутумун кайра карап чыгып, аларды сыйлоо менен жазалоонун ортосундагы тең салмактуулукту камсыз кылуу аркылуу бул маселелерди алдын алуу мүмкүнчүлүгү аналитикалык негизде каралат. Ошондой эле сунушталып жаткан маселенин артыкчылыктары, санариптик механизмдерди кеңейтүү жана жарандык көзөмөл институттарынын ролун күчөтүү боюнча айрым багыттар талданат жана тиешелүү сунуштар берилет. Мындан тышкары, автор өзүнүн аргументтерин бир катар чет элдик жана жергиликтүү илимпоздордун илимий гипотезаларынын мисалдары менен бекемдейт.

Понятие юридической ответственности связано с видами и основанием юридической ответственности. Основанием возникновения юридической ответственности можно считать «отправные точки», которые воплощают в жизнь рассматриваемое правовое явление как обязательное условие его реализации.

Так, А. А. Гогин определял три основания ответственности: «нормативное основание, которое представляют систему регулирующих ее норм; фактическое основание, представляющее собой прав правонарушение конкретного субъекта права, который нарушил требования норм права; процессуальное основание, являющееся совокупностью норм, которые содержатся в законе и регламентируют процедурную сторону и порядок привлечения к ответственности». [1]

Юридическая ответственность государственных служащих — это применение мер государственного принуждения к должностному лицу за совершённое противоправное деяние в рамках исполнения служебных обязанностей.

«Под юридической ответственностью государственных служащих следует понимать меры принудительного характера, которые предусматриваются законом и другими нормативными правовыми актами в качестве реакции государства на совершение государственным служащим правонарушения. Основанием для применения таких мер является нарушение государственным служащим своих служебных обязанностей. Юридическая ответственность государственных служащих наступает на общих основаниях ответственности, которые включают равенство всех перед законом, единую процессуальную форму рассмотрения дела о правонарушении, привлечение к одному виду ответственности без освобождения от другого вида ответственности и др.» [4]

Особенности правового регулирования юридической ответственности государственных гражданских служащих и ее место в системе юридической ответственности отражаются в предмете правового регулирования и специальном субъекте ответственности; специфике оснований ее наступления; в системе правовых норм, устанавливающих юридическую ответственность государственных служащих; особенностях системы мер ответственности государственных служащих и особом порядке их применения; принципах юридической ответственности и государственной службы. Статья 23 Закона Кыргызской Республики «О государственной гражданской службе и муниципальной службе» предусматривает следующую ответственность государственных гражданских служащих и муниципальных служащих, «служащий несет дисциплинарную, материальную, уголовную и иную ответственность в соответствии с законодательством». [2]

Статья 24 данного Закона раскрывает понятие дисциплинарной ответственности, содержит перечень дисциплинарных взысканий, налагаемых на государственного гражданского служащего и муниципального служащего и порядок их применения. Так, под «дисциплинарной ответственностью понимается применение к служащему мер дисциплинарного воздействия (взыскания) за виновное, противоправное поведение,

неисполнение или ненадлежащее исполнение своих служебных обязанностей (совершение дисциплинарного проступка)» . [3]

К видам дисциплинарных взысканий, закон относит:

1) замечание;

2) выговор;

3) строгий выговор;

4) понижение в должности;

5) освобождение от занимаемой должности.

Касательно порядка применения, то дисциплинарные взыскания применяются непосредственно после обнаружения проступка, но не позднее 6 месяцев со дня его совершения. За каждое неисполнение или ненадлежащее исполнение служащим возложенных на него обязанностей может быть наложено только одно дисциплинарное взыскание.

Юридическая ответственность обычно преследует две цели: защиту правопорядка и воспитание граждан. Эти цели обычно конкретизируются в функциях юридической ответственности.

Государственная служба, прежде всего, предполагает ответственность государственных служащих перед обществом. Все государственные служащие должны соблюдать законодательство государства и придерживаться этических принципов в своей деятельности.

Правовую основу регулирования юридической ответственности государственных служащих в Кыргызской Республике составляют Конституция Кыргызской Республики, законодательные акты Кыргызской Республики, нормативные правовые акты Президента Кыргызской Республики, Кабинета Министров Кыргызской Республики, органов исполнительной власти и другие нормативные правовые акты Кыргызской Республики, касающиеся деятельности государственных служащих, а также вступившие в установленном законом порядке в силу международные договоры, участницей которых является Кыргызская Республика.

Для более детального разбирательства института юридической ответственности государственных служащих, рассмотрим положительный опыт некоторых зарубежных государств в данной сфере.Если сделать правовой анализ юридической ответственности государственных служащих в США, то можно заметить, что там принимают достаточно жесткие меры к государственным служащим, нарушившим нормы законодательства и этики.

Так, например, в США за взятку, кикбэкинг (выплата части незаконных денег участнику сделки) и другие виды коррупции предусматриваются штрафы в тройном размере взятки или тюремное заключение от 15 лет, либо могут применить то и другое одновременно, а при отягчающих обстоятельствах - лишение свободы до 20 лет.

Большим подспорьем в борьбе с коррупцией в США является то, что там нет иммунитетов для государственных служащих и ведется системная работа по профилактике коррупции в системе государственной службы, которая зиждется на использовании так называемой «административной морали», представляющей собой этические и дисциплинарные нормы. [6]

В Японии, несмотря на то, что нет единого кодифицированного закона о борьбе с коррупцией, данная проблема решается достаточно эффективно.

В Японском законодательстве особое значение имеют запретительные нормы, касательно деятельности политиков, государственных и муниципальных служащих. Они содержат достаточное количество мер, которые практически не дают возможности для японского государственного служащего, заниматься частным бизнесом, как во время нахождения на службе, так и после ухода со службы.

В Японии имеется специальный реестр лиц, в отношении которых имеются обвинения в коррупции или причастности к организованной преступности. Посредством средств массовой информации, сведения реестра доводятся до общественности, что влечет для лица, оказавшегося в данном реестре определенные ограничения в его правах. [7]

От всех вышеперечисленных государств, в проведении антикоррупционной политики отличается Китай. Основу ее политики составляют многочисленные меры репрессивного характера, включающие смертную казнь. В Китае с 2003 года действует Анти-

коррупционный комитет, который расследует преступления коррупционного характера и осуществляет исполнительные функции.

Помимо жестких, репрессивных мер, в Китае предусмотрены и профилактические меры. Например, в Китае запрещено заниматься бизнесом и выступать агентами или советниками в этой сфере детям и родственникам «руководящих работников». Такая мера призвана ограничить коррупцию в высших эшелонах власти. Этой категории лиц категорически запрещено содержать увеселительные заведения, которые «противоречат интересам общества».

Также в Китае действует «горячая линия» телефона, по которой можно позвонить любому жителю и анонимно сообщить о фактах получения взятки или злоупотребления служебным положением тех или иных государственных служащих. [8]

Таким образом, анализ зарубежного опыта привлечения к юридической ответственности государственных служащих, показывает, что во всех странах к государственным служащим уделяется особое внимание, но понимание и подход к определению государственной службы различно.

Государством постоянно принимаются меры по оптимизации деятельности государственной службы, для ее более эффективной деятельности. Как отмечает Н. Шерипов:

«Целью реализации намеченных и проводимых мероприятий является кардинальное повышение эффективности государственной службы в целом, ее видов и уровней, совершенствование нормативно-правовой базы государственной службы, устранение недостатков в регулировании государственно-служебных отношений, оптимизация затрат на государственную службу и развитие ее ресурсного обеспечения». [5].

Исходя из сказанного можно сделать вывод, что механизм реализации юридической ответственности государственных служащих в Кыргызской Республике играют важную роль в обеспечении законности и эффективности государственной службы.

Повышение независимости и эффективности дисциплинарных органов - это путь к формированию справедливой государственной службы, основанной на подотчётности, этике и праве. Применение положительного опыта зарубежных стран, адаптированного к кыргызскому контексту, позволит создать систему, где каждый государственный служащий будет знать: за проступок последует реальное и объективное последствие, независимо от связей и статуса.

При анализе регламентов и процедур проверяется, есть ли: четкие критерии при распределении бюджета, тендерах, кадровых назначениях; выявляются уязвимые точки, где возможны манипуляции; прозрачность процедур (например, опубликованы ли результаты государственных закупок), сравниваются сведения из деклараций, документов о найме, контрактов и т. д., проверяется, насколько эффективно и честно осуществляется рассмотрение обращений, заявлений, жалоб.

Если говорить о современных мерах борьбы государства с правонарушениями в сфере государственной службы, то оно достаточно строго реагирует на эти правонарушения, что подвергает законотворческий процесс постоянному изменению. С коррупцией государство борется особым образом, не позволяя ей распространять свое влияние повсюду, что особенно прослеживается в деятельности правоохранительных органов.

Для решения данных проблем и повышения эффективности механизма привлечения к юридической ответственности государственных служащих предлагается:

Во-первых, внести изменения в Закон «О государственной гражданской службе и муниципальной службе Кыргызской Республики», а именно закрепить принцип ответственности государственных служащих за подготавливаемые и принимаемые решения, неисполнение или ненадлежащее исполнение ими своих должностных обязанностей.

Во-вторых, усилить роль институтов общественного контроля. Расширить возможности участия различных общественных органов в проведении контроля над ходом привлечения к ответственности государственных служащих.

В-третьих, пересмотреть существующую в органах государственной власти систему оценки эффективности деятельности государственного служащего с установлением равновесия между его поощрением и наказанием.

В-четвертых, предоставить контрольно-надзорным органам возможность применять более жесткие меры, вплоть до досрочного прекращения полномочий служащего, для усиления эффективности контроля и повышения ответственности на всех уровнях государственной службы. Таким образом, вышеперечисленные меры ответственности ведут к исправной и эффективной работе служебных органов государства, слаженной связи между служащими лицами и обществом в целом. Прозрачность деятельности государства способствует усилению доверия со стороны граждан, что в будущем дает стабильность и развивающееся общество.

Литература:

1. Гогин А. А. Проблемы налоговой ответственности. Тольятти, 2019. Стр.20.
2. Закон Кыргызской Республики «О государственной гражданской службе и муниципальной службе» от 27 октября 2021 года № 125 (В редакции Закона КР от 31 декабря 2024 года № 209).
3. Закон Кыргызской Республики «О государственной гражданской службе и муниципальной службе» от 27 октября 2021 года № 125 (В редакции Закона КР от 31 декабря 2024 года № 209).
4. Листарова П.И. Журнал Вестник науки №11 (68) Том 4.Пермь. 2023. Стр. 164-170.
5. Шерипов Н.Т. Государственная гражданская служба Кыргызской Республики (административно-правовое исследование) Автореф. диссер. д.ю.н. Тюмень. 2011. С. 3.
6. http://www.tovgms.ru/socproj/kodeks/voprdeletiki/chapter3/chapter3p12/
7. http://www.tovgms.ru/socproj/kodeks/voprdeletiki/chapter3/chapter3p12/
8. http://www.tovgms.ru/socproj/kodeks/voprdeletiki/chapter3/chapter3p12/

УДК 342.2.3.:34

Муратбаева К.
Фил. илимдеринин кандидаты, Ош мамлекеттик университети,
Кыргыз Республикасынын эл аралык билим берүү колледжи

ӨКҮЛЧҮЛҮК ИНСТИТУТТАРЫНЫН ТИПОЛОГИЯЛЫК ӨЗГӨЧҮЛҮКТӨРҮН САЛЫШТЫРУУЧУ УКУКТУК ТАЛДОО

Муратбаева К.Н.
канд. фил. наук , Ошский государственный университет, Колледж
международных образовательных программ

СРАВНИТЕЛЬНО-ПРАВОВОЙАНАЛИЗ ТИПОЛОГИЧЕСКИХ ОСОБЕННОСТЕЙ ИНСТИТУТОВ ПРЕДСТАВИТЕЛЬСТВА

Muratbayeva K.N.
Candidate of Philological Sciences, Osh State University, College
of International Educational Programs Kyrgyz
Republic

COMPARATIVE-LEGAL ANALYSIS OF TYPOLOGICAL FEATURES OF INSTITUTIONS OF REPRESENTATION

Аннотация. Макалада өкүлчүлүк институттарынын типологияларынын ар түрдүүлүгү берилген. Алар Кыргызстандын суверендүү мамлекет катары саясий системасын демократиялаштыруу мезгилинде өзгөчө мааниге ээ. Бул макаланын максаты - иштеп жаткан типологияларды талдоо жана иштеп чыгуу, ошол эле учурда конституциялык укук теориясынын призмасы аркылуу эмпирикалык жаңы билимдер менен толуктоо болуп саналат. Изилдөөбүздүн бул негизги көйгөйүнө токтолуп, биз илимде калыптанган түшүнүктөрдү, постсоветтик өлкөлөрдү, анын ичинде Кыргызстанды эске алуу менен типологияга токтолгубуз келет. Талдоо процессинде системаны түзүүчү мүнөздөмөлөргө – демократияга, абсолютизмге, бийликтин ар кандай бутактары менен институттарынын – президенттик республика, парламенттик республика жана башкалардын өз ара мамилелерине, мамлекеттик аймактык-административдик түзүлүштүн формаларына (унитардык мамлекет) негизделген типология сунушталат. Ошондой эле федерация жана конфедерация. Макалада анализдин методологиясы диалектиканын белгилүү принциптеринин негизинде аналогиянын, салыштыруунун, структуралык методдун, анализдин жана синтездин конкреттүү жеке илимий ыкмаларын эске алуу менен курулган. Макалада келтирилген корутундулар Кыргызстанда мамлекеттик органдарынын ишинде улуттук программаларды жана концепцияларды иштеп чыгууда пайдалануу үчүн практикалык мааниге ээ.

Негизги сөздөр: демократия; мамлекет; типология; конституция; бийликтин өкүлчүлүктүү органдары; шайлоонун ролу; конституциялык укук.

Аннотация. В статье представлено многообразие типологий институтов представительства. Особенно они важны в период демократизации политической системы Кыргызстана, как суверенного государства. **Целью** данной статьи – является анализ существующих типологий, которые развивают и конкретизируют уже существующие, и в то же время дополняют эмпирику новыми знаниями сквозь призму теории конституционного права. Затрагивая эту ключевую для нашего исследования проблему, мы бы хотели остановиться на типологии с учетом тех концепций, которые сформулированы в науке с учетом постсоветских стран, в том числе и Кыргызстана. В процессе анализа предлагается типологизация на основе системообразующих характеристик – демократии, абсолютизме, соотношении различных ветвей и институтов власти – президентской республики, парламентской республики и

т.д., формах государственного территориально-административного устройства (унитарное государство, федерация и конфедерация). В статье методология анализа выстраивалась на известных принципах диалектики с учетом конкретных частно-научных методов аналогии, сравнения, структурного метода, анализа и синтеза. Выводы, представленные в статье имеют практическое значение для использования их в работе государственных органов в Кыргызстане при выработке общегосударственных программ и концепций.

Ключевые слова: демократия; государство; типология; конституция; представительные органы власти; роль выборов; конституционное право.

Abstract. The article presents the variety of typologies of institutions of representation. They are especially important during the period of democratization of the political system of Kyrgyzstan as a sovereign state. The purpose of this article is to analyze existing typologies that develop and specify existing ones, and at the same time supplement empirics with new knowledge through the prism of the theory of constitutional law. Touching upon this key problem for our research, we would like to dwell on the typology, taking into account those concepts that are formulated in science, taking into account post-Soviet countries, including Kyrgyzstan. In the process of analysis, a typology is proposed based on system- forming characteristics - democracy, absolutism, the relationship between various branches and institutions of power - presidential republic, parliamentary republic, etc., forms of state territorial-administrative structure (unitary state, federation and confederation). In the article, the analysis methodology was built on the well- known principles of dialectics, taking into account specific private scientific methods of analogy, comparison, structural method, analysis and synthesis. The conclusions presented in the article are of practical importance for their use in the work of government bodies in Kyrgyzstan in the development of national programs and concepts.

Key words: democracy; state; typology; constitution; representative bodies of power; the role of elections; constitutional law.

Өкүлчүлүктүү демократиянын илимий маселелерин түзүү конституциялык укук теориясында калыптанган өкүлчүлүк институттарынын типологиясын талдоого багытталган.

Эл башкарууга кандайча катышканына жана бийлик функцияларын ким түздөн-түз аткарышына жараша демократия үч формасына бөлүнөт: түз, плебисцитардык жана өкүлчүлүк.

Макалада анализдин методологиясы диалектиканын белгилүү принциптеринин негизинде аналогиянын, салыштыруунун, структуралык методдун, анализдин жана синтездин конкреттүү жеке илимий ыкмаларын эске алуу менен курулган.

Белгилей кетсек, ***демократиянын түз формасы*** жарандардын чечимдерди даярдоого, талкуулоого жана кабыл алууга катышуусун камтыйт. Практикада бул кабыл алынган чечимдер абдан жөнөкөй болгон, аларды даярдоо жана талкуулоо атайын квалификацияны талап кылбаган учурларда мүмкүн болот. Азыркы шарттарда демократиянын бул формасы негизинен жергиликтүү өз алдынча башкаруу органдарынын деңгээлинде кездешет.

Демократиянын плебиситардык формасы президент, өкмөт же партия тарабынан даярдалган мыйзам долбоорлорун же башка чечимдерди бекитүү үчүн жалпы добуш берүү аркылуу көрсөтүлөт.

Демократиянын өкүлчүлүктүү формасы мыйзамдарды кабыл алуу үчүн шайланган депутаттарга алардын ыйгарым укуктарын өткөрүп берүү аркылуу чечимдерди кабыл алууга жарандардын кыйыр катышуусунда көрүнөт. Демократиянын мындай формасы саясий чечимдерди кабыл алууга жарандардын түздөн-түз катышуусу кыйын болгон учурда, ошондой эле жогорку квалификациялуу адистерди талап кылган татаал чечимдер кабыл алынган учурда зарыл. [1, б.32]. Биздин изилдөөнүн темасын эске алуу менен биз демократиянын акыркы формасына көбүрөөк көңүл бурабыз, анткени ал мурдагы постсоветтик мамлекеттер үчүн эң ылайыктуу.

Мамлекеттик башкаруунун демократиялык системасынын калыптануу этаптары жарандык коомду жана мыйзамдуулукту калыптандыруунун эң маанилүү этаптары менен дал келерин белгилей кетели. Мындан тышкары, бул компоненттердин бардыгы демократиялык коомдук-саясий

системанын негизин түзөт, ал эркин адам өз алдынча субъект катары таанылган жаңы системанын орношу жана мыйзамдуулугу менен байланышкан.

Демек, демократия жөнүндө сөз кылуу адатка айланган, анын негизги белгилери:

- инсанды бийликтин негизги булагы жана анын укуктарынын мамлекеттин укуктарынан артыкчылыктуулугун таануу;

- азчылыктын үстүнөн көпчүлүктүн бийлигин чектөө, жеке өз алдынчалыкты камсыз кылуу;

- ыйгарым укуктарды бөлүштүрүү, мамлекетти эффективдүү контролдоонун жана кызмат абалынан кыянаттык менен пайдаланууга жол бербөөнүн шарты катары “тең салмактуулукту” түзүү.

Буга байланыштуу, албетте, заманбап демократиялык мамлекет экономикалык жана социалдык процесстерди жөнгө салууга, социалдык адилеттүүлүктү бекемдөөгө, активдүү инвестициялык, салыктык жана башка саясаттарды жүргүзүүгө укуктуу болушу керек [2, б. 46].

Демократиянын алгылыктуу шарттары демократиялаштыруу процессинин ар кандай моделдеринде ишке ашат.

Биздин анализ мурдагы постсоветтик мамлекеттердин демократиялык кайра курууларынын контекстинде саясий системалар изилденүүчү бир нече моделдерди аныктоого мүмкүндүк берет:

- ***Сызыктуу демократиянын модели*** авторитардык бийликти чектөөдөн, жарандардын жана парламенттин укуктарын кеңейтүүдөн турат;

- ***Демократиянын циклдик модели*** башкаруунун демократиялык жана авторитардык формаларын алмашууну камтыйт. Бул моделдин алкагында авторитардык жана демократиялык институттар бир убакта иштеши мүмкүн. Бул, мисалы, Латын Америкасында, Азияда жана Африкада таралган парламент жана аскердик хунталар.

- өткөөл саясий режимдердин туруксуздугу менен мүнөздөлгөн. Бирок, бул моделдин айырмалоочу өзгөчөлүгү анын ички өбөлгөлөр болгон шартта ишке ашырылганында: индустриялаштыруу, жарандардын жогорку билим деңгээли, массалык аң-сезимдин мобилдүүлүгү ж.б. Ошентип, бул факторлордун андан аркы эволюциясы авторитардык режимдердин тез кулашына алып келет, мисалы, Италияда, Испанияда, Чилиде. Постсоветтик өлкөлөрдөн - булар Украина, Грузия, Кыргызстан, Прибалтика республикалары.

- ***«Жаңы авторитаризмдин» модели*** социалисттик идеологияга тынымсыз берилгендик менен мүнөздөлөт. Анын маңызы борбордун күчтүү күчүн, партиялардын лидерлик ролун сактап калуу жана аларды саясий туруктуулукту сактоо үчүн жигердүү пайдалануу, тышкы дүйнөгө ачык, социалдык багыттагы экономиканы өнүктүрүүнү караган радикалдуу экономикалык реформаларды жүргүзүү болуп саналат. Булар Кытай, Куба, Вьетнам сыяктуу мамлекеттер.

- ***Интегралдык-корпоративдик демократиянын модели*** түз демократиянын формалары демократиянын баскычтуу, кыйыр формалары менен алмаштырылганына негизделген. Аткаруу жана мыйзам чыгаруу бийликтери өз ара тең салмактуу. Бул модель Россия империясы үчүн мүнөздүү болгон) [1, 48-б.].

Идеологиялык жактан совет коомунун биримдигин аскердик күч жана экономикалык байланыштар, ошондой эле «коммунизм» идеологиясы камсыз кылган. Коомдун көпчүлүк бөлүгү «социализм дооруна» оң баа беришкен. Бул салыштырмалуу мүлктүк теңчиликте, жарандарды социалдык жактан коргоодо, билим берүү жана саламаттыкты сактоо тармагындагы мамлекеттик программаларда ж.б. көрүнгөн [3, 20-б.].

Дүйнөдө болуп жаткан процесстердин жаңылыгы жана көп түрдүүлүгү ушунчалык маанилүү болгондуктан, демократиянын тарыхый калыптанган формалары көп учурда демократиялык салттары бар өлкөлөрдө да ийгиликсиз болуп калат. Учурда адекваттуу формаларды издөө иштери жүрүп жатат.

Ошентип, биргелешкен демократиянын, коргоонун жана коммуникативдик демократиянын долбоорлору кеңири талкууланууда. Тарых ынандыраарлык түрдө көрсөткөндөй, убакыттын масштабында либерализм менен демократия жалпы процесстин эки фазасын билдирет жана бир системадан экинчи системага өтүүдө авторитардык режимди айланып өтө албайт.

Бул схеманы россиялык изилдөөчүлөрдүн бири О. Г. Харитонова кайталап, саясий транзиттин синтетикалык структурасын түзүүгө аракет кылган.

Илимий адабияттарда "саясий система" түшүнүгү менен катар "саясий режим" түшүнүгү да колдонулары белгилүү. Бул эки түшүнүк кандайча айырмаланат? Ошентип, М. Хагопян «саясий система» жана «режим» түшүнүктөрүн синоним катары колдонот.

Анын айтымында, бул терминдер «саясий турмуштун фундаменталдык уюмун» билдирет.

Алар саясий тартиптин жалпы структуралык мүнөздөмөлөрүн билдирет. Биздин адабиятта «президенттик режим» - «президенттик система», «парламенттик режим» - «парламенттик система», «демократиялык режим» - «демократиялык система», «авторитардык режим» - «авторитардык система» ж.б. ошол эле мааниде колдонулат [4, б. 36].

«Таза» президенттик башкаруудан тышкары, М. Шугарт менен Дж. Кэри премьер-президенттик «тандемди» сүрөттөшөт, бул парламенттик системадагыдай эле премьер-министрдин да, жалпы эл тарабынан шайланган президенттин да болушун билдирет.

Мындай системанын айырмалоочу өзгөчөлүктөрү:

- президент жалпы эл тарабынан шайланат;
- президентке олуттуу ыйгарым укуктар берилген;
- Президент менен катар мыйзам чыгаруу жыйынынын алдында жоопту болгон премьер-министр жана өкмөттөр бар.

Ушуга байланыштуу илимде парламенттердин классификациясы бар, ал алардын аткаруу бийлиги менен болгон байланышын эсепке алууга негизделген.

Парламенттердин төмөнкүдөй түрлөрү бөлүнөт: ***автономиялуу; чектелген автономдуу; кол алдындагылар; толугу менен баш ийүү***.

Автономдуу парламенттер мыйзам чыгаруу процессин көзөмөлдөйт, бирок аларда өкмөттү "кулатуу" укугу жок.

Чектелген автономиялуу парламенттер. Өкмөт парламенттеги көпчүлүккө таянып, өз ишини аныктайт.

Баш ийүүчү парламент либералдык демократиянын шартында да, авторитаризмдин шартында да иштей алат. Бул жерде аткаруу бийлиги ачык-айкын парламенттен (Франция) үстөмдүк кылат.

Толугу менен баш ийген парламенттер аскердик жана авторитардык режимдерге (СССР ж. б.) мүнөздүү.

Мындай парламенттерге профессионалдык негизде иштөөнүн кереги жок. Алардын максаты саясий режимди легитимдештирүү жана анын ишмердүүлүгүнө уруксат берүүдөн келип чыгат [5, б. 189].

Партияларга келсек, алар бири-бири-нен бир нече жагынан айырмаланат. Алардын эң негизгилери - уюштуруу түзүмдөрү жана мүчөлүк. Теория боюнча ***массалык жана кадрдык*** партиялар бар.

- Парламенттин сыртында ***массалык партия*** түзүлөт. Алардын уюштуруу структурасы шайлоолордогу жеңиштерге жана депутаттыкка талапкерлерге чейин түзүлгөн. Массалык партия өзүнүн программалык саясий багыттары менен, ошондой эле анын жогорку деңгээли ме-нен айырмаланат. Партиянын мүчөлөрү взносторду гана төлөбөстөн, партиялык иштерге да активдүү катышат. Булар коммунисттик, социалисттик жана социал-демократиялык багыттагы партиялар.

- ***Кадрдык партиялар*** конкреттүү шайлоо округунда максималдуу колдоо ала алган таасирдүү адамдарды мобилизациялайт. Бул партиялар тиешелүү кадрларды тандоо менен камсыз кылынат.

Партиялык системалардын типологиясы да өлкөдө болгон партиялардын санына жараша жүргүзүлөт. Бул ***принцип бир партиялуу, эки партиялуу жана көп партиялуу системаны*** айырмалайт.

Көп партиялуу системада партия так аныкталган идеологиялык жана саясий позицияларды көрсөтөт. Социалдык-экономикалык жана саясий проблемалар боюнча позицияларга негизделген оң-сол сызык боюнча бул топко салуу коомдогу иштердин реалдуу абалын бир кыйла жөнөкөйлөштүрүү менен байланышкан.

Тактап айтканда, мындай схемага этноулуттук, аймактык, кесиптик жана башка кызыкчылыктарды киргизүү дайыма эле мүмкүн боло бербейт. Алар башкаруунун парламенттик формасына мүнөздүү жана

көпчүлүк учурда коалициялык өкмөттөр бар.

Эки партиялуу система деп эки партия шайлоодо мыйзам чыгаруу органындагы орундардын көбүн же бийликтин аткаруу бутагына болгон шайлоодо добуштардын көбүн алган системаны билдирет. Маселен, ушул кез караштан алганда, Демократиялык жана Республикалык партиялар формасында үлгү түзүлгөн Кошмо Штаттардагы иштердин абалы көрсөткүч болуп саналат.

Партиялардын социалдык базасынын бир тектүү эместиги, аларда ар түрдүү кызыкчылыктардагы топтордун жана катмарлардын болушу алардын ичинде ар кандай фракциялардын пайда болушуна шарт түзөт. Мисалы, Улуу Британиянын Эмгек (Лейбрист) партиясында сол, борбор жана оң жакта бир нече фракциялар бар. Бул фракциялардын күрөшү партиянын саясатында олуттуу из калтырат [6, 1-б. 39].

Борборчул партиялардын позициясы өлкөнүн алдында турган проблемалардын негизги блогу боюнча орточо позициялардын артыкчылыгын берет. Белгилүү бир өлкөдө түзүлгөн саясий системанын түрү да маанилүү.

Мамлекеттик административдик түзүлүш партиялардын жана партиялык системалардын уюштуруу структураларына, ишинин мазмунуна жана формаларына да таасирин тийгизет. Унитардык мамлекеттерде алар бир кыйла даражада борборлоштурулгандыгы менен мүнөздөлсө, федералдык мамлекеттерде борбордон ажыратылган уюштуруу структуралары менен партиялар басымдуулук кылат.

Өкүлчүлүк институттарынын типологиясында ***шайлоо өнөктүгү*** маанилүү роль ойнойт, алар шайлоо системаларынын бир нече түрлөрүнүн негизинде өткөрүлөт. Белгилей кетсек, шайлоо өнөктүгү деп мыйзамда белгиленген мөөнөттө партиялар жана уюмдар, ошондой эле шайлоону өткөрүүгө жооптуу мамлекеттик органдар белгиленген эрежелерге ылайык уюштурууучулук, үгүттөө жана идеологиялык-маалыматтык даярдыкты жүзөгө ашыруучу мезгил түшүнүлөт. Бул ошондой эле айрым партиялар жана кандидаттар тарабынан жүргүзүлүп жаткан уюштурууучулук, пропагандалык жана башка иш-чаралардын комплексин билдирет. Мындай учурларда алар ***«шайлоо өнөктүгү»*** жөнүндө сөз кылышат.

- ***Мажоритардык системада*** ар бир шайлоо округунан бирден депутат шайланат. Шайлоодо эң көп добуш алган талапкер жеңүүчү деп табылат. Бул система боюнча бир округдан бир нече талапкер ат салышса, 50%дан аз добуш алган талапкер жеңе алат. Жеңүүчү тарап алган көпчүлүк эки түрдүү болушу мүмкүн - абсолюттук жана салыштырмалуу. Мажоритардык системада башка бардык талапкерлерге караганда көбүрөөк добуш алган талапкер жеңет. Мажоритардык система Англияда, АКШда, Францияда, Японияда орногон.

- ***Пропорционалдык система*** партиялык тизме боюнча алынган добуштардын санына жараша парламенттеги мандаттарды бөлүштүрүүнү жана эң төмөнкү пайыздык босогону (Казакстанда 7%, Кыргызстанда 5%) милдеттүү түрдө белгилөөнү камтыйт. Мындай мамиле топтордун саясий позицияларын жана талаптарын толугураак чагылдырууга тийиш деп эсептешет. Пропорционалдуу өкүлчүлүктүн бир нече варианттары бар, бул добуштарды эсептөө дегенди билдирет. Добуштарды эсептөөдө добуштардын санын тегеректөө принциби пропорционалдык системанын түрлөрүн айырмалоого мүмкүндүк берет.

Биринчиден, бир шайлоо округунда мандат добуш берүүдөн кийин бир нече талапкерге бөлүштүрүлөт.

Экинчиден, райондук деңгээлде келип чыккан өкүлчүлүктүн диспропорциялуулугу партиялык тизме боюнча шайланган, бирок конкреттүү округдан өкүл болбогон парламентарийлердин катышуусу менен жөнгө салынат [7, 170-б.].

Бир катар өлкөлөрдө аралаш, мажоритардык- пропорционалдык система бар.

Анализдин натыйжалары төмөнкү тыянактарды чыгарууга мүмкүндүк берет. Тоталитардык режимде элдин жашоо булактары мамлекеттик катуу көзөмөлгө алынып, аларды экономикалык тандоо эркиндигинен ажыратат. Мамлекеттик мүлк же мамлекет тарабынан катуу көзөмөлгө алынган мүлк саясаттын жана экономиканын бардык рычагдарын баш ийдирген бийликтин монополиясын пайда кылгандыктан, сөзсүз түрдө саясатташат [8, б. 139].

Ошондой эле, каралып жаткан контекстте жарандык коом адам укуктарын камсыз кылат, ал эми мамлекет жарандык укуктарды камсыз кылат. Эки учурда тең инсандын укуктары жөнүндө сөз болуп жатат: биринчисинде - анын жеке адам катары жашоого, эркиндикке жана башкаларга болгон укуктары жөнүндө, экинчисинде - анын саясий укуктары жөнүндө. Жарандык коомдун да, укуктук мамлекеттин да болушунун негизги шарты инсан жана анын өзүн-өзү ишке ашыруу укугу экени айдан ачык. Ал инсандын укугун, жеке эркиндигин таанууга негизделген [9, б. 54].

Жыйынтыктар:

Ошентип, жогоруда айтылгандарды жыйынтыктап, биз белгилүү бир жыйынтыкка келе алабыз:

- Белгилүү бир проблеманы изилдөө үчүн саясий системаларды демократиялаштыруунун шарттарында өкүлчүлүк институттарынын мазмунуна, калыптанышына жана өнүгүшүнө тиешелүү жалпы категориялар жана типологиялар болушу зарыл, ансыз бул изилдөө толук эмес болуп калат.

- Типология илимде формулировкаланган концепцияларды жана постсоветтик өлкөлөрдө концепциялардын калыптануу өзгөчөлүктөрүн эске алуу менен түзүлөт, ошондой эле система түзүүчү мүнөздөмөлөргө - демократияга, саясий режимдерге, парламентаризмге, партиялык системага негизделет.

- Өкүлчүлүк институттары саясаттагы күтүлбөгөндүк факторун минималдаштырат, чыр-чатактын деңгээлин төмөндөтөт жана коом менен мамлекеттин стратегиялык өз ара аракеттенүүсү үчүн мүмкүнчүлүктөрдү түзөт, бул азыркы шарттарда өзгөчө маанилүү. Бир жагынан институттар өзүнүн ченемдик-укуктук базасынан улам адамды чектесе, экинчи жагынан анын ишмердүүлүгүнө кеңири мүмкүнчүлүктөрдү түзүп, күтүүсүз болуу тобокелдигин минималдаштырат.

Адабияттар:

1. Артыкбаев, А. Кыргыз Республикасынын саясий системасы: демократиялаштыруу тажрыйбасы [Текст] /. – Бишкек: КУУ, 2015. – 265 б.
2. Даль, Р. Введение в экономическую демократию. [Текст] / Пер. с англ.- М.: Наука, 1991.- 124с.
3. Скидельски, Р. Дорога от рабства. [Текст] – М.: Аспект -Пресс, Изд. 2 перераб. 2018. - 160 с.
4. Фарукшин, М.Х. Политическая система в обществах. [Текст] // Социал. –полит. науки.- 2015. - №5. – С.36.
5. Шапиро, И. Демократия и гражданское общество. [Текст] // Полит. исслед. -2017. - № 4.- С. 189.
6. Дюверже, М. Политические партии. [Текст] / Изд. 2. Перераб. / Пер. с англ. яз. – Москва, 2018.- С.29.
7. Бектурганов, К.Б. Кыргызстандын саясий турмушундагы коомдук пикир. [Текст] / – Б., 2014.- 336 б.
8. Медушевский, А. Н. [Текст] / Демократия и авторитаризм: российский конституционализм в сравнительной перспективе. – М., 2019. - 654 с.
9. Ожукеева, Т.О. [Текст] / Борбордук Азия өлкөлөрүндөгү саясий процесстер. Бийликтерди бөлүштүрүүнүн принциптери. – Бишкек: КУУ, 2016. – С. 325.

УДК 314.15(575.2)

Нуралиев Нурлан Акимбекович
Докторант института «Государства и права» при Национальной академии наук Кыргызской Республики, кандидат политических наук, и.о.доцента кафедры «Востоковедения». Учреждение «Международный университет Кыргызской Республики», г.Бишкек, e-mail: erkinbek-68@mail.ru,
ORCID 0009-0003-5749-8508

МИГРАЦИОННЫЕ ТРАНСФОРМАЦИИ В КЫРГЫЗСТАНЕ: ТЕНДЕНЦИИ, ПРИЧИНЫ И ПОСЛЕДСТВИЯ

Нуралиев Нурлан Акимбекович
Кыргыз Республикасынын Улуттук илимдер академиясынын «Мамлекет жана укук» институтунун докторанты, саясий илимдин кандидаты, «Чыгыш таануу» кафедрасынын доцентинин м.а, «Кыргыз Республикасынын Эл аралык университети» Мекемеси, Бишкек ш., эл.почта: erkinbek-68@mail.ru,
ORCID 0009-0003-5749-8508

КЫРГЫЗСТАНДАГЫ МИГРАЦИЯЛЫК ТРАНСФОРМАЦИЯЛАР: ТЕНДЕНЦИЯЛАР, СЕБЕПТЕР ЖАНА КЕСЕПЕТТЕР

Nuraliev Nurlan Akimbekovich
Doctoral student of the Institute of State and Law at the National Academy of Sciences of the Kyrgyz Republic, candidate of Political Sciences, Acting Associate Professor, Department of Oriental Studies, International University of the Kyrgyz Republic, Bishkek, e-mail: erkinbek-68@mail.ru,
ORCID 0009-0003-5749-8508

MIGRATION TRANSFORMATIONS IN KYRGYZSTAN: TRENDS, CAUSES AND CONSEQUENCES

Аннотация. В данной статье исследуется динамика миграции в Кыргызстане, уделяется особое внимание текущим тенденциям, основным причинам и социально-экономическим последствиям. В ней рассматривается как внутренняя, так и международная миграция, подчеркиваются такие ключевые факторы, как экономическое неравенство, возможности трудоустройства и демографические сдвиги. Анализ включает роль денежных переводов, влияние на местные рынки труда и социальные проблемы, с которыми сталкиваются мигранты и их семьи. В исследовании также обсуждаются политические меры и их эффективность в управлении миграционными потоками при решении связанных с ними проблем.

Ключевые слова: динамика миграции, Кыргызстан, внутренняя миграция, международная миграция, экономические факторы, рынок труда, денежные переводы, социально-экономические последствия, миграционная политика.

Аннотация. Бул макалада учурдагы тенденцияларга, негизги себептерге жана социалдык-экономикалык кесепеттерге өзгөчө көңүл буруу менен Кыргызстандагы миграциянын динамикасы изилденет. Ал экономикалык теңсиздик, жумушка орношуу мүмкүнчүлүктөрү жана демографиялык өзгөрүүлөр сыяктуу негизги факторлорду баса белгилеп, ички жана эл аралык миграцияны карайт. Анализге акча которуулардын ролу, жергиликтүү эмгек базарларына тийгизген таасири жана мигранттар жана алардын үй-бүлөлөрү туш болгон социалдык көйгөйлөр кирет. Изилдөө, ошондой эле саясий иш-чаралар жана алар менен байланышкан маселелерди чечүү боюнча мигранттар агымын башкаруу боюнча алардын натыйжалуулугун талкууланат.

Негизги сөздөр. Миграциянын динамикасы, Кыргызстан, ички миграция, эл аралык миграция, экономикалык факторлор, эмгек рыногу, акча которуулар, миграциялык саясат.

Annotation. This article examines the dynamics of migration in Kyrgyzstan, paying special attention to current trends, the main causes and socio-economic consequences. It examines both internal and international migration, highlighting key factors such as economic inequality, employment opportunities, and demographic shifts. The analysis includes the role of remittances, the impact on local labor markets, and the social challenges faced by migrants and their families. The study also discusses policy measures and their effectiveness in managing migration flows in solving related problems.

Keywords. Migration dynamics, Kyrgyzstan, internal migration, international migration, economic factors, labor market, remittances, migration policy.

Введение. Миграция стала одним из наиболее значимых социально-экономических явлений в Кыргызстане, определяющим развитие страны и влияющим на различные аспекты общественной жизни. За последние десятилетия как внутренняя, так и международная миграция усилились из-за экономического неравенства, ограниченных возможностей трудоустройства и демографических тенденций. Целью данной статьи является анализ текущей динамики миграции в Кыргызстане с акцентом на основные тенденции, основные причины и их последствия для отдельных лиц, сообществ и нации в целом. Понимание этой динамики имеет важное значение для разработки эффективной политики, направленной на решение проблем и возможностей, связанных с миграцией.

Кыргызстан испытал значительные миграционные потоки с момента обретения независимости в 1991 году. Эти тенденции охватывают как внутреннюю миграцию – в основном из сельских районов в городские центры – так и внешнюю миграцию в другие страны, особенно в Россию, Казахстан, Турцию и дальнее зарубежье. Миграция стала определяющей чертой социального и экономического положения Кыргызстана, влияя на домохозяйства, местную экономику и более широкое национальное развитие. (Лукьянец А.С., Тышкевич А.И., 2022) [1, с.132].

Экономические возможности, лучший доступ к образованию и здравоохранению, а также стремление к повышению уровня жизни вынуждают многих граждан Кыргызстана покидать сельские районы в такие города, как Бишкек и Ош. Городские районы часто сталкиваются с такими проблемами, как перенаселенность, недостаточная инфраструктура и рост стоимости жилья, в то время как сельские регионы испытывают нехватку рабочей силы и сокращение численности населения. (Чыныкеева Г.Э., Элчибеков У.С., 2021) [2, с.78]

Россия, Казахстан и страны дальнего зарубежья, такие как Турция, Южная Корея, США и страны Европы являются основными направлениями для кыргызских мигрантов, что обусловлено более высокой заработной платой и спросом на рабочую силу в этих странах. Значительная часть ВВП Кыргызстана (около 30% в последние годы) формируется за счет денежных переводов, что подчеркивает экономическую зависимость от рабочих-мигрантов за границей. Хотя денежные переводы повышают доходы домохозяйств, миграция может вызвать напряжение в семейных структурах, оставляя детей и пожилых людей без прямой поддержки (Абжамилова, А. Ш., Давлетшина, Е. М., 2024) [3].

Положительные эффекты миграции - это денежные переводы, которые способствуют сокращению бедности, увеличению потребления домохозяйств и финансированию образования и здравоохранения и др.

Негативные последствия миграции - это чрезмерная зависимость от денежных переводов, что делает экономику уязвимой для внешних шоков, таких как колебания валютных курсов или ограничительная трудовая политика в принимающих странах.

Многие молодые люди уезжают на работу за границу, что приводит к «утечке мозгов» и потенциальной нехватке навыков в критически важных секторах. С миграцией молодого поколения сельские районы все чаще сталкиваются с проблемами, связанными со старением населения.

Кыргызстан реализовал различные меры по поддержке своих мигрантов, включая двусторонние соглашения с принимающими странами, создание ресурсных центров для мигрантов и усилия по улучшению социально-экономических условий в сельских районах для снижения миграционного давления [1; 2; 3].

Миграционные процессы в Кыргызстане в последние годы характеризуются изме-

нениями, обусловленными как внутренними, так и внешними факторами. С 2020 по апрель 2024 года наблюдается существенный рост числа возвращающихся мигрантов. В 2023 году количество вернувшихся увеличилось на 85% по сравнению с предыдущим годом. Это особенно заметно в Ошской, Чуйской и Баткенской областях. При этом число тех, кто планировал повторную миграцию, сократилось в два раза, а 16% респондентов не определились с дальнейшими планами (Мин.труда и соц.защиты КР, 2021) [4].

По данным переписи населения за 2022 год, из 6,9 миллионов жителей Кыргызстана около 1,1 миллиона человек (16%) временно отсутствовали из-за трудовой миграции. Среди трудоспособного населения этот показатель составляет 28%. Основными причинами выезда являются низкий уровень заработной платы (26%), отсутствие возможностей трудоустройства (17%) и финансовые трудности (16%). [5]

В 2023 году впервые в постсоветский период в Кыргызстане зафиксирован миграционный прирост численности населения, связанный с изменением численности прибывающих из России. В первом квартале 2023 года количество приглашений на работу для россиян выросло в четыре раза по сравнению с аналогичным периодом 2022 года, что обусловило релокацию (релокация - перемещение бизнеса в другое место, переезд внутри страны или за границу) российского бизнеса в страны Центральной Азии [6].

В последние годы Кыргызстан становится привлекательным направлением для иностранных студентов, особенно из Пакистана, Индии и Бангладеша. Однако в обществе наблюдается рост беспокойства по поводу увеличения числа иностранных студентов, регулирования их пребывания. Требуется эффективная миграционная политика и интеграционные программы. [7].

Таким образом, миграционная динамика в Кыргызстане представляет собой сложную картину с одновременным формированием как оттока трудоспособного населения, так и притока мигрантов из других стран, что требует комплексного подхода к управлению миграционными процессами.

Из-за экономического неравенства между селом и городом многие люди мигрируют в такие города, как Бишкек и Ош, в поисках лучших условий жизни, образования и возможностей трудоустройства. Городские районы часто сталкиваются с такими проблемами, как перенаселенность, давление на инфраструктуру и неформальные рынки труда.

Внешняя миграция, особенно в Россию и Казахстан, резко возросла за последние два десятилетия. По оценкам, 1,2 миллиона граждан Кыргызстана в настоящее время работают за границей, при этом денежные переводы вносят значительный вклад в национальную экономику (составляя около 30% ВВП) (Нуралиев Н.А., 2023) [8, с.113].

Имеет место образовательная и квалифицированная миграция – в последние годы также наблюдается рост числа кыргызских студентов, получающих образование за рубежом, и квалифицированных специалистов, ищущих лучшие возможности карьерного роста за границей.

Ключевые движущие силы миграции – это безработица и неполная занятость. Ограниченные возможности трудоустройства в сельской местности вынуждают людей перебираться в городские центры или за границу. В таких странах, как Россия, мигранты часто зарабатывают в несколько раз больше, что позволяет им содержать свои семьи дома.

Зависимость доходов домохозяйств от денежных переводов стимулирует миграцию как стратегию получения средств к существованию. Соседние страны, особенно Россия, имеют высокий спрос на низкоквалифицированную рабочую силу, особенно в строительстве, сельском хозяйстве и сфере услуг. Созданные сообщества мигрантов за рубежом облегчают процесс миграции, предоставляя поддержку в плане размещения, трудоустройства и юридической помощи.

Периоды политических потрясений и экономических кризисов исторически вызывали волны миграции. Слабое управление и системная коррупция также привели к отсутствию доверия к государственным институтам, что побудило многих искать возможности за рубежом. Изменение климата и факторы окружающей среды, например, засухи и другие, связанные с климатом проблемы, влияющие на сельское хозяйство,

косвенно способствовали миграции, особенно из сельских районов [1; 2; 7].

Миграция в Кыргызстане остается динамичным и многофакторным явлением, глубоко укорененным в экономических и социальных структурах. Хотя это открывает возможности для экономического улучшения и глобальной связи, оно также создает такие проблемы, как утечка мозгов, социальное разделение и уязвимость мигрантов для эксплуатации. Решение этих проблем требует скоординированных усилий по реформированию политики, международному сотрудничеству и инвестициям во внутреннее экономическое развитие, чтобы уменьшить потребность в вынужденной миграции.

Гендерные аспекты миграции в Кыргызстане

Миграционные процессы в Кыргызстане имеют выраженное гендерное измерение, что отражается как на структуре миграционных потоков, так и на последствиях для семей и сообществ. В последние годы наблюдается увеличение доли женщин среди трудовых мигрантов, особенно в таких сферах, как бытовое обслуживание, уход за престарелыми и детьми, гостинично-ресторанный сектор. Женщины-мигранты, как правило, сталкиваются с повышенными рисками социальной уязвимости, включая трудовую эксплуатацию, дискриминацию, нарушение прав и гендерное насилие, особенно в принимающих странах, где уровень правовой защиты недостаточен (Абжамилова А.Ш., Давлетшина Е.М., 2024) [3, с.384]. Вместе с тем женская миграция оказывает значительное позитивное влияние на устойчивость домохозяйств в Кыргызстане, обеспечивая стабильные денежные переводы и укрепляя экономическое положение семей. Отъезд женщин приводит также к трансформации гендерных ролей в сельских районах: мужчины вынуждены брать на себя часть традиционно женских обязанностей по уходу за детьми и пожилыми, что изменяет социальные нормы и межпоколенческие отношения. Гендерные последствия миграции требуют более пристального внимания со стороны политиков, особенно в контексте разработки программ по защите прав мигрантов, их интеграции за рубежом и социальной поддержке семей, оставшихся на родине.

Миграция и региональная интеграция Кыргызстана в рамках ЕАЭС

Членство Кыргызстана в Евразийском экономическом союзе (ЕАЭС) с 2015 года оказало значительное влияние на миграционные процессы, упростив передвижение трудовых ресурсов в рамках интеграционного пространства. В соответствии с соглашениями ЕАЭС, граждане Кыргызстана имеют право на безвизовый въезд, трудоустройство без необходимости получения специальных разрешений, а также доступ к системе социального страхования на равных условиях с гражданами стран-членов. Это привело к значительному увеличению числа трудовых мигрантов, работающих в России и Казахстане, что, с одной стороны, укрепило транснациональные экономические связи, а с другой - усилило экономическую зависимость Кыргызстана от переводов из стран ЕАЭС (Муратов Ч.К., 2024) [9]. Региональная интеграция также породила новые вызовы, включая конкуренцию на рынке труда с местными рабочими в странах-получателях, усиление контроля за миграцией и периодические политические дискуссии о мигрантах внутри ЕАЭС. Кроме того, соглашения обобщённого признания квалификаций и образования не всегда эффективно реализуются, что ограничивает возможности кыргызских специалистов. В этом контексте необходимо активизировать работу по защите прав мигрантов в рамках ЕАЭС, углублению взаимного признания профессиональных квалификаций, а также созданию механизмов возвращения и реинтеграции граждан Кыргызстана, накопивших опыт за рубежом.

Новые миграционные вызовы 2024-2025 гг.

С начала 2024 года миграционная ситуация в Кыргызстане начала испытывать воздействие новых вызовов, связанных с изменениями в региональной и глобальной политико-экономической конъюнктуре. Обострение санкционного давления на Российскую Федерацию, являющуюся основным направлением кыргызской трудовой миграции, привело к снижению спроса на иностранную рабочую силу и ужесточению трудового законодательства для мигрантов из стран Центральной Азии. Это вызвало рост числа возвращающихся граждан в Кы-

ргызстан, особенно в южных регионах страны, таких как Ошская и Баткенская области. Одновременно наблюдается рост интереса к альтернативным направлениям миграции, включая Турцию, Южную Корею и государства Персидского залива. Существенные перемены связаны и с цифровизацией миграционных процессов: ввод новых электронных систем регистрации мигрантов в принимающих странах, внедрение цифровых виз, что требует повышения цифровой грамотности кыргызских граждан. Внутри Кыргызстана миграционные потоки испытывают давление из-за внутренних экономических трудностей, роста инфляции и безработицы, что особенно остро ощущается в сельских районах. В условиях этих вызовов актуализируется задача разработки новых механизмов адаптации мигрантов, реинтеграции возвращенцев и диверсификации направлений трудовой миграции для снижения зависимости от одного государства [2; 3; 8; 9].

Таким образом, учитывая многоаспектность миграционного влияния, целесообразно представить основные тенденции, причины и последствия миграции в Кыргызстане в обобщённом виде. В следующей таблице систематизированы ключевые направления миграционных трансформаций, их движущие факторы, положительные и отрицательные эффекты, что позволяет наглядно увидеть сложную картину текущей миграционной ситуации в стране.

Таблица 1. Тенденции, причины и последствия миграционных процессов в Кыргызской Республике (по материалам обзора за 1991–2024 гг.)

Аспект	Описание
Основные направления миграции	Внутренняя: село → Бишкек, Ош; Внешняя: Россия, Казахстан, Турция, Южная Корея, Европа, США
Причины миграции	Низкие зарплаты, безработица, бедность, отсутствие возможностей, политическая нестабильность, климатические факторы
Положительные последствия	Денежные переводы (до 30% ВВП), снижение бедности, финансирование образования и здравоохранения, рост потребления
Негативные последствия	Зависимость от переводов, утечка мозгов, старение населения в селах, социальное разделение, уязвимость мигрантов
Гендерные аспекты	Рост числа женщин-мигрантов, трансформация гендерных ролей, риски эксплуатации и насилия
Миграция и ЕАЭС	Упрощённый въезд и трудоустройство, рост зависимости от ЕАЭС, проблемы признания квалификаций

Новые вызовы 2024–2025 гг.	Возвращение мигрантов из РФ, ужесточение законодательства, поиск новых направлений (Турция, Корея), цифровизация миграции
Регионы с наибольшим возвратом мигрантов (2023)	Ошская, Чуйская, Баткенская области
Доля трудовых мигрантов	16% населения, 28% среди трудоспособных (перепись 2022 г.)
Государственная политика	Двусторонние соглашения, ресурсные центры для мигрантов, меры по снижению миграционного давления в регионах

Источник: *составлено автором на основе анализа работ [1; 2; 3; 4; 5; 6; 7; 8; 9].*

Данная таблица обобщает ключевые аспекты миграционных трансформаций в Кыргызстане за последние десятилетия. В ней представлены основные виды миграции - внутренняя и внешняя, а также образовательная и квалифицированная миграция, которые на сегодняшний день формируют миграционную динамику страны. В разделе «Причины» выделены как экономические, так и социальные и политические факторы, способствующие миграционным процессам. Отдельно акцентировано внимание на положительных эффектах миграции, таких как сокращение бедности, рост доходов населения, развитие человеческого капитала, а также на её негативных последствиях - демографических дисбалансах, утечке кадров, социальной уязвимости мигрантов.

Заключение. Миграционная динамика в Кыргызстане играет решающую роль в формировании социально-экономического положения страны. Анализ тенденций показывает, что экономические факторы, возможности трудоустройства за рубежом являются основными движущими силами как внутренней, так и международной миграции. Хотя миграция предлагает значительные преимущества, такие как денежные переводы и развитие навыков, она также создает проблемы, включая нехватку рабочей силы, утечку мозгов и социальную дезинтеграцию внутри семей. Решение этих проблем требует комплексной и адаптивной политики, которая уравновешивает преимущества миграции с необходимостью смягчения ее негативных последствий. Укрепляя экономическую стабильность, улучшая возможности трудоустройства на местном уровне и обеспечивая социальное благополучие мигрантов и их семей, Кыргызстан может лучше управлять миграционными потоками и использовать их потенциал для устойчивого развития.

Список литературы:

Лукьянец А.С., Тышкевич А.И. Миграционные процессы в Кыргызстане как фактор усиления интеграции на постсоветском пространстве // Вестник Алтайской академии экономики и права. – 2022. – № 11-1. – С. 132-138; URL: https://vaael.ru/ru/article/view?id=2541 (дата обращения: 19.01.2025).

Чыныкеева Г.Э., Элчибеков У.С. Основные тенденции и мотивы миграционных процессов юга Кыргызстана на современном этапе // Вестник Ош ГУ. – 2021. - Том 1, № 3 - С. 78-86

Абжамилова А.Ш., Давлетшина Е.М. Трудовая миграция как инструмент устойчивого социально-экономического развития Кыргызстана // Вестник Ошского государственного университета. - 2024. - № 2. С.384-394. - DOI: 10.52754/16948610_2024_2_38. [Электронный ресурс] – Режим доступа: https://journal.oshsu.kg/index.php/vestnik/article/view/1793 (дата обращения: 12.04.2025).

Количество вернувшихся мигрантов в Кыргызстане увеличилось на 85% – Минсоцтруда. [Электронный ресурс] – Режим доступа: https://economist.kg/society/2024/10/15/kolichiestvo-viernuvshikhsia-mighrantov-v-kyrghyzstanie-uvielichilos-na-85-minsotstruda/?utm_source=chatgpt.com (дата обращения: 17.01.2025).

Более 1.1 млн кыргызстанцев в миграции – как они формируют экономику страны? [Электронный ресурс] – Режим доступа: https://economist.kg/exclusive/2024/12/18/v-kr-naschityvaietsia-bolieie-1-1-mln-mighrantov-kak-ikh-potientsial-vliiaiet-na-ekonomiku-strany/?utm_source=chatgpt.com (дата обращения: 18.01.2025).

В Кыргызстане миграционная убыль населения впервые сменилась приростом. [Электронный ресурс] – Режим доступа: https://24.kg/obschestvo/272297_vnbspkyirgyizstane_migratsionnaya_ubyil_naseleniya_vpervyie_smenilas_prirostom_/?utm_source=chatgpt.com (дата обраще-ния: 20.01.2025).

В Кыргызстане (не) ждут студентов-иностранцев? [Электронный ресурс] – Режим доступа: https://www.dw.com/ru/v-kyrgyzstane-ne-zdut-student-ovinostrancev/a-70649724?utm_source=chatgpt.com (дата обращения: 12.01.2025).

1. Нуралиев Н.А. Миграционные процессы в Кыргызской Республике: вызовы и возможности в контексте устойчивого развития. // Вестник АГУП КР – Бишкек, 2023 - № 32 с.113-120.

Муратов Ч. К. Миграция населения Кыргызстана в контексте региональной экономической интеграции // International Journal of Humanities and Natural Sciences. 2024. № 3-2 (90). [Электронный ресурс] – Режим доступа: https://cyberleninka.ru/article/n/migratsiya-naseleniya-kyrgyzstana-v-kontekste-regionalnoy-ekonomicheskoy-integratsii (дата обращения: 11.04.2025).

УДК 342.2.3.:34

Муратбаева К.Н.
канд. фил. наук , Ошский государственный университет, Колледж
международных образовательных программ

О КОНСТИТУЦИОННО-ПРАВОВОМ ХАРАКТЕРЕ ПРЕДСТАВИТЕЛЬНЫХ ОРГАНОВ ГОСУДАРСТВА В ИСТОРИЧЕСКОМ КОНТЕКСТЕ

Муратбаева К.
Фил. илимдеринин кандидаты, Ош мамлекеттик университети,
Кыргыз Республикасынын эл аралык билим берүү колледжи

МАМЛЕКЕТТИН ӨКҮЛЧҮЛҮКТҮҮ ОРГАНДАРЫНЫН ТАРЫХЫЙ КОНТЕКСТТЕГИ КОНСТИТУЦИЯЛЫК-УКУКТУК МҮНӨЗҮ ЖӨНҮНДӨ

Muratbayeva K.N.
Candidate of Philological Sciences, Osh State University, College
of International Educational Programs

ON THE CONSTITUTIONAL AND LEGAL CHARACTER OF REPRESENTATIVE BODIES OF THE STATE IN A HISTORICAL CONTEXT

Аннотация. Институты представительной демократии стали предметом анализа в конституционно-правовом измерении. Изучение политической реальности с использованием методологии, позволило выявить обобщенные свойства политических систем, что проявляется в ее организации в процессе формирования представительной демократии. Целью представленной статьи является анализ устоявшихся научных представлений о природе демократии, сущности формирования представительных органов в историческом контексте в различных политических системах, что способствует концептуальной доработке дефинитивного содержания общих категорий и типологизации институтов представительства. В качестве практической ценности можно признать, что политические процессы показывают отсутствие единой технологии политических преобразований, поэтому для каждого государства актуализируется вопрос о выработке собственной оптимальной модели преобразований. Проведенный анализ показал, что анализ природы представительной власти имеет длительный процесс эволюционирования и практически тождественен моделям, сформировавшимся в конституционных законодательствах современных демократических государств.

Ключевые слова: представительные органы, государство, демократия, конституционно-правовая природа, система управления, политическая система, конституция.

Аннотация. Макалада өкүлчүлүктүү демократия институттары конституциялык-укуктук өлчөмдө талдоо предмети болуп калды. Саясий чындыкты методологияны колдонуу менен изилдөө саясий системалардын жалпыланган касиеттерин аныктоого мүмкүндүк берди, ал өкүлчүлүктүү демократияны калыптандыруу процессинде аны уюштурууда көрүнөт. Берилген макаланын максаты – демократиянын табияты, ар кандай саясий системалардагы тарыхый контекстте өкүлчүлүктүү органдардын түзүлүшүнүн маңызы жөнүндө калыптанган илимий идеяларды талдоо, бул жалпы категориялардын жана мыйзамдуулуктун түпкү мазмунун концептуалдык жактан тактоого көмөктөшөт. Өкүлчүлүк институттарынын типологиясы. Практикалык баалуулук катары саясий процесстер саясий трансформациянын бирдиктүү технологиясынын жоктугун көрсөтөөрүн таанууга болот, ошондуктан ар бир мамлекет үчүн трансформациянын өзүнүн оптималдуу моделин иштеп чыгуу маселеси актуалдуу болуп саналат. Талдоо өкүлчүлүктүү бийликтин табиятын талдоо эволюциянын узак процессине ээ

экендигин жана азыркы демократиялык мамлекеттердин конституциялык мыйзамдарында калыптанган моделдер менен дээрлик бирдей экендигин көрсөттү.

Негизги сөздөр: өкүлчүлүк органдары; мамлекет; демократия; конституциялык-укуктук табияты; башкаруу системасы; саясий система; конституция.

Abstract. Institutions of representative democracy have become the subject of analysis in the constitutional and legal dimension. The study of political reality using the methodology has made it possible to identify the generalized properties of political systems, which is manifested in its organization in the process of forming representative democracy. The purpose of this article is to analyze established scientific ideas about the nature of democracy, the essence of the formation of representative bodies in the historical context in various political systems, which contributes to the conceptual refinement of the definitive content of general categories and the typology of representative institutions. As a practical value, it can be recognized that political processes show the absence of a single technology of political transformations, therefore, for each state, the issue of developing its own optimal model of transformations is actualized. The conducted analysis showed that the analysis of the nature of representative power has a long process of evolution and is practically identical to the models formed in the constitutional legislation of modern democratic states.

Key words: representative bodies; state; democracy; constitutional and legal nature; management system; political system; constitution.

С момента образования государства механизм его функционирования имеет свойство перманентного развития и усложнения структуры, что позволяло формировать новые органы на основе их конституирования. Безусловно, прежние органы в зависимости от выполняемых функций дифференцировались на отдельные институты и обретали полномочия по воле народа, госорганов, а в ряде случаев, по воле политических элит, что подтверждается теоретическими исследованиями юристов, философов и других ученых сферы социогуманитаристики.

Всесторонний анализ указанных выше институтов получил воплощение в работах античных философов Платона, Аристотеля, Цицерона в трудах о государстве и его формах. Анализ политического процесса, политических систем уходит своими корнями в прошлое. Цель исследования сфокусирована на анализе устоявшихся научных представлений о природе представительной демократии в исторической ретроспекции в теснейшей корреляции с текущими новациями в конституционные законодательства. Отметим, что центральным методом научного познания в предложенном анализе является диалектический метод, который стал отправным в представленной статье. Для решения поставленных задач были использованы и иные методы научного познания, такие как формально-логический; системный; сравнительно-правовой и др. Следует признать, что на текущий момент в государствах ЦА активно идет процесс формирования правоотношений, регулируемых сферой конституционного права. Для уяснения некоторых положений необходим исторический экскурс, который позволит расширить представления о формировании и дальнейшем развитии теоретико-правовых, конституционно-правовых концепций демократических институтов представительной власти. В указанной связи отметим, что Полибий (II в. до н.э.) в работе «Всемирная история» обосновал концепцию государства с момента его становления к расцвету, а затем упадку [1, с. 289].

Стоит отметить, что многие институциональные феномены, к которым относят государственное устройство, государственное управление, государство, были закреплены в категориальной форме в тот исторический период. Безусловно, античная политическая философия при всей своей описательности, в целом, заложила основы институциональных исследований.

В продолжение анализа также важно признать, что Платон, как известно из курса истории и теории государства, создал учение о государственной жизни и смене ее форм. Идеальное государство, согласно этому учению, не вечно, оно может изменять свои формы. Платон отмечает, что демократия, как власть народа, в силу своей свободы сверх меры может вырождаться в тиранию, при ко-

торой безраздельно господствует произвол. Также целесообразно отметить, что Аристотель, как последователь взглядов Платона, анализируя форму государства как систему с верховной властью, признает монархию, аристократию или политию-демократию, которые признает «правильными»[1, с. 291]. По мысли другого автора, Цицерона в Древнем Риме народной является община, в которой «все находится в руках народа». Автор отмечает смешанную форму, как итог сочетания положительных черт всех форм. В контексте анализа важно отметить, что период средневековья стал точкой отсчета в формировании теории разделения властей, как качественного обособления органов государства в зависимости от выполняемых полномочий, исходя из признания воли народа. В эпоху Нового Времени, как известно, традиции институциональных исследований были продолжены в работах М. Макиавелли, Т. Гоббса, Дж. Локка, Ш. Монтескье и др. Политическая мысль XVI-XVIII вв. акцентировала внимание на таких понятиях, как «общественный договор», государственное устройство, «разделение властей», формальное политическое равенство. Утверждается идея о государстве как организации, осуществляющей верховную власть [1, с. 294]. В указанный период формируются также методы и способы нормативно-институционального подхода в политике. В работе «О свободе у древних в сравнении со свободой у современных людей» Б. Констан обосновывает дифференциацию реальной демократии античных республик, в которых политика подразумевала совместное ведение общественных дел, и формальной демократии современных обществ, где большинство граждан ведут не политический образ жизни, отдавая это право избранным депутатам всех уровней [2, с. 97]. Если говорить о более позднем этапе, то к началу XX в. в России в общественно-политических взглядах в целом сформировался пласт представлений, который впоследствии найдет свое воплощение в конституционных конструкциях. Так, С.А. Котляревский полагал, что конституционное государство - это организация политической власти, при которой «всей совокупности народа принадлежит политическое самоопределение». Автор подразумевал «относительную независимость права от государства» и считал, что правовое государство относится к миру идей, но идей, преобразующих факты» [3, с. 23]. В контексте анализа также важно рассмотреть идеи и других передовых авторов. По мнению В.М. Гессена парламентский строй, основанный на демократии подразумевает «правовое государство в осуществлении правительственных функций, ограниченных правом» [1, с. 304]. Приоритет права возможен лишь в случае осуществления представительной формы правления, которая подразумевает реализацию парламентом интересов народа. Теоретическая мысль подводит к осознанию взаимной корреляции между демократическим гражданским обществом и правовой государственностью. Следовательно, в государственно-правовой материи актуализируется вопрос об институтах выбора и голосования. Иначе говоря, речь о представительной демократии продолжает актуализироваться на протяжении многих веков, допуская различные модификации в их реализации, что неразрывным образом корреспондирует к вопросу о преимуществах голосования как демократической процедуры. В свою очередь, также важно отметить передовую мысль В.И. Ленина о диктатуре пролетариата, которая фиксируется посредством институтов представительной демократии, как наивысшей формы в социалистическом типе государства. Существование такой концептуальной теории стало началом формирования и становления нового типа и формы государства, каким некогда являлся СССР.

Можно полагать, что в теории выбора принятие решения большинством голосов признается демократической процедурой, где выигравшее большинство получает выгоду. При этом, консенсус – это наиболее оптимальный вариант принятия решения, чем простое большинство голосов. В процессе упрощения процедур сложилась гипотеза, которая на долгие годы довлела в теоретических положениях о демократии, «меньшинство подчиняется большинству», что в корне противоречит самой природе представительства, так и теории демократии.

Следовательно, можно признать, что, базируясь на механизме парламентской демократии, считается, что это и есть решение большинства при вынесении которого име-

лись противники. Практически во всех государствах мира на текущий момент в избирательных законодательствах при подсчете голосов итоги плебисцитов и демократических выборов учитывают указанную концептуальную позицию. С принципом представительства увязана идея выборности, обеспечивающей народный суверенитет и представительство всех заинтересованных групп в системе власти. Роль выразителя народного суверенитета отводится избирательному корпусу. Выборы, по сути, являются одним из институтов легитимизации политической системы. Избирательные кампании с целью стимулирования участия в выборах оказывают значительное влияние на установки граждан. Конечно, участие в выборах увеличивает вероятность законности и ответственности правительства перед народом. Оценивая роль института всеобщих выборов, необходимо четко дифференцировать влияние на состав конкретного избранного правительства и контроль над последним как государственно-политическим институтом. К примеру, правила избрания членов парламента делают депутата уязвимым со стороны электората, в то же время изолируется парламент как политический институт от влияния изменений в поведении избирателей. Этим обусловливается, что институт всеобщих выборов является одним из важных элементов политической системы, инструментом легитимизации и стабилизации существующей системы, тем самым обусловив всеобщее избирательное право [4, с. 59]. Бесспорно, демократический режим представительного правления свое политическое выражение опосредует через деятельность выборных парламентов, с помощью которых выражается воля населения. Парламент, как представительный орган отвечает идеям либеральной демократии, реализуемой на базе деятельности собрания избранных граждан. Дж. Локк отмечал особую роль парламента в политической жизни страны и утверждал, что парламент – это «верховная государственная власть» [5, с. 138]. При этом конституционалисты особо подчёркивают законотворческую функцию выборного органа, что позволяет определять его как орган законодательной власти. Парламенты при осуществлении своей законотворческой деятельности активно взаимодействуют с исполнительной, судебной властью, президентом через призму известного принципа разделения властей. Подлинное же значение деятельности парламентов усматривается в легитимации существующих политических режимов [6, с. 79]. К примеру, функцию легитимации режима и власти выполняют почти все парламенты, потому что любая исполнительная власть с функциями управления обществом нуждается в одобрении деятельности «народными избранниками» [7, с. 32]. В Кыргызстане власть действует на основе правил, в ходе которых соблюдается ритуальное почтение к ЖК КР, последние, как правило, обладают правом неприкосновенности. Всё это делается для того, чтобы легитимировать действующую власть [8, с. 95]. За пределами исследования остались вопросы конституционно-правовой природы нового института народного Курултая. Указанный институт, как известно, в кыргызской государственности имеет длительную историю, но специально в данной статье мы его не анализировали, поскольку данный институт также имеет длительный процесс эволюционирования и заслуживает отдельного анализа, что мы и представим в последующем. В свою очередь, функция представительства осуществляется различным образом. Способность парламента выполнять ту или иную функцию существенно зависит от его профессионализма, высокой политической культуры, способности находить компромиссы в организации работы парламентариев.

Выводы:

Исследуя понятийно-категориальный аппарат и предметное содержание института представительства можно сделать ряд выводов:

1. В качестве важнейших средств коммуникации выступает понятийно- категориальный аппарат в контексте исторической ретроспекции. Следовательно, используемые терминология и понятия могут помочь определить период возникновения той или иной политической концепции.

2. Задача в выборе определения категорий позволила уточнить содержание понятия «институты представительства», «парламент», «выборная система».

3. В процессе анализа признается, что

наиболее оптимальное политическое выражение демократический режим получает в деятельности выборных парламентов, партий, избирательной системы и развитого гражданского общества.

4. В государственном механизме во властных отношениях должны преобладать коллегиальные органы, в которых решения принимаются на основе процедур голосования, что в полной мере прослеживается на примере КР.

5. Процессы модернизации в государствах ЦА стали закономерным явлением, которые характеризуются сменой политических парадигм, что актуализирует выработку оптимальной модели государственного устройства.

Использованная литература:

1. Антология мировой правовой мысли. В 6 т. Т. 5. [Текст] / Под ред. И.А. Исаева. - М., 1999. - С. 289.

2. Констан Б. О свободе у древних в её сравнении со свободой у современных людей. [Текст] // Полис. – 1993. №2. - С.97.

3. Котляревский С.А. Конституционное государство. Юридические предпосылки Основных Законов. [Текст] / Под ред. В.А. Томсинова. – М., 2004. - С. 23.

4. Панарин А. С. [Текст] / Политология: учебник. - М.: ТК Велби, 2004. - С. 59.

5. Локк Дж. Сочинения: в 3-х т. [Текст] / ред. И.С. Марский, А.Л. Субботин- М.: Мысль, 1988.- Т.3. - С. 138.

6. Голосов Г.В. Сравнительная политология. [Текст] / - СПб., 2001.- 368с.

7. Сравнительная политология. Учеб. пособие [Текст] / Пер. с англ. А.С. Богдановского, Л.А. Галкиной. / Под ред. М.В. Ильина.- М.:Б.и., 2002. - 69 с.

8. Артыкбаев, М.Т. [Текст] / Политическая система Кыргызской Республики: опыт демократизации. – Бишкек: КНУ, 2009. – 265с.

УДК 314.15(575.2):35.078.3

Нуралиев Нурлан Акимбекович
доктaрант института «Государства и право» при Национальной академии наук Кыргызской Республики, кандидат политических наук, и.о.доцента, кафедры «Востоковедения» Учреждение «Международный университет Кыргызской Республики»,
г.Бишкек, e-mail: erkinbek-68@mail.ru,
ORCID 0009-0003-5749-8508

Шестаков Игорь Альбертович
Директор аналитического Центра экспертных инициатив «Ой-Ордо»,
докторант PHD УНПК МУК, г.Бишкек, Кыргызская Республика,
e-mail: igorreport@mail.com, ORCID: 0009-0005-8281-2516

РОЛЬ ГОСУДАРСТВЕННОЙ ПОЛИТИКИ КЫРГЫЗСКОЙ РЕСПУБЛИКИ В УПРАВЛЕНИИ МИГРАЦИОННЫМИ ПРОЦЕССАМИ

Нуралиев Нурлан Акимбекович
Кыргыз Республикасынын Улуттук илимдер академиясынын «Мамлекет жана укук» институтунун докторанты, саясий илимдин кандидаты,
«Чыгыш таануу» кафедрасынын доцентинин м.а,
«Кыргыз Республикасынын Эл аралык университетинин» Мекемеси,
Бишкек ш., эл.почта: erkinbek-68@mail.ru,
ORCID 0009-0003-5749-8508

Шестаков Игорь Альбертович
“Ой-Ордо” эксперттик демилгелердин аналитикалык борборунун директору,
докторанты PHD UNPC MUK, Бишкек, Кыргыз Республикасы,
e-mail: igorreport@mail.com, ORCID: 0009-0005-8281-2516

МИГРАЦИЯЛЫК ПРОЦЕССТЕРДИ БАШКАРУУДА КЫРГЫЗ РЕСПУБЛИКАСЫНЫН МАМЛЕКЕТТИК САЯСАТЫНЫН РОЛУ

Nuraliev Nurlan Akimbekovich
Doctoral student of the Institute of State and Law at the National Academy of Sciences of the Kyrgyz Republic, candidate of Political Sciences,
Acting Associate Professor, Department of Oriental Studies, International University of the Kyrgyz Republic, Bishkek, e-mail: erkinbek-68@mail.ru, ORCID 0009-0003-5749-8508

Shestakov Igor Albertovich
Director of the Analytical Center of Expert Initiatives “Oy-Ordo”,
PhD student of the UNPK MUK, Bishkek, Kyrgyz Republic,
e-mail: igorreport@mail.com, ORCID: 0009-0005-8281-2516

THE ROLE OF STATE POLICY OF THE KYRGYZ REPUBLIC IN MANAGING MIGRATION PROCESSES

Аннотация. Статья рассматривает роль государственной политики в управлении миграционными процессами в Кыргызской Республике, анализ управляющих законодательных основ, институциональных механизмов и международного сотрудничества. Особое внимание уделяется стратегической важности для экономики, социальной структуры и международных отношений. Описаны основные законы, регулирующие внутреннюю и внешнюю мигра-

цию, а также двусторонние и многосторонние соглашения, направленные на защиту прав кыргызских мигрантов. В статье выбираются ключевые реформы и инициативы, направленные на оптимизацию миграционных процессов, улучшение условий труда мигрантов и их реинтеграцию. В результате заключения возникает необходимость комплексного подхода к управлению миграцией для обеспечения развития Кыргызстана.

Ключевые слова: Государственная политика, миграционные процессы, Кыргызстан, управление миграцией, внутренняя и внешняя миграция, национальная стратегия.

Аннотация. Макалада Кыргыз Республикасындагы миграциялык процесстерди башкаруудагы мамлекеттик саясаттын ролу, жөнгө салуучу мыйзамдык негиздер, институттук механизмдер жана эл аралык кызматташуу талдоого алынган. Экономика, коомдук түзүлүш жана эл аралык мамилелер үчүн стратегиялык мааниге өзгөчө көңүл бурулат. Ички жана тышкы миграцияны жөнгө салган негизги мыйзамдар, ошондой эле кыргыз мигранттарынын укуктарын коргоого багытталган эки тараптуу жана көп тараптуу келишимдер баяндалат. Макалада миграциялык процесстерди оптималдаштырууга, мигранттардын эмгек шарттарын жакшыртууга жана аларды реинтеграциялоого багытталган негизги реформалар жана демилгелер тандалып алынган. Корутундунун жыйынтыгында Кыргызстандын өнүгүүсүн камсыз кылуу үчүн миграцияны башкарууга комплекстүү мамиле жасоо зарылчылыгы келип чыкты.

Негизги сөздөр: Мамлекеттик саясат, миграциялык процесстер, Кыргызстан, миграцияны башкаруу, ички жана тышкы миграция, улуттук стратегия.

Annotation. The article examines the role of state policy in managing migration processes in the Kyrgyz Republic, the analysis of governing legislative frameworks, institutional mechanisms and international cooperation. Particular attention is paid to the strategic importance for the economy, social structure and international relations. The main laws regulating internal and external migration, as well as bilateral and multilateral agreements aimed at protecting the rights of Kyrgyz migrants are described. The article selects key reforms and initiatives aimed at optimizing migration processes, improving the working conditions of migrants and their reintegration. As a result of the conclusion, there is a need for a comprehensive approach to migration management to ensure the development of Kyrgyzstan.

Key words: State policy, migration processes, Kyrgyzstan, migration management, internal and external migration, national strategy.

Введение. Миграционные процессы стали одним из самых существенных вызовов для современных государств в XXI веке. В контексте Кыргызстана миграция играет решающую роль в развитии его экономики, социальной структуры и международных отношений. Будучи одной из крупнейших стран-экспортеров рабочей силы в Центральной Азии, Кыргызстан сталкивается как с возможностями, так и с проблемами в управлении миграционными потоками. Способность государства эффективно управлять миграционными процессами имеет глубокие последствия для национального развития, регионального сотрудничества и глобального взаимодействия.

Роль государственной политики в управлении миграцией имеет решающее значение в решении таких проблем, как нехватка рабочей силы, денежные переводы и социальная интеграция мигрантов. Более того, управление миграцией влияет на двусторонние и многосторонние отношения, особенно со странами, которые являются ключевыми пунктами назначения для кыргызских рабочих-мигрантов. Политика, реализуемая правительством Кыргызской Республики, отражает его приоритеты в обеспечении защиты граждан за рубежом, стимулировании экономического роста за счет денежных переводов и смягчении социально-экономических последствий миграции. Целью данной статьи является изучение роли государственной политики в управлении миграционными процессами в Кыргызстане с акцентом на стратегии, законодательную базу и институ-

циональные механизмы, используемые правительством. Анализируя эффективность этой политики, исследование стремится дать представление о более широких последствиях управления миграцией для развития страны и регионального развития.

Стратегическая важность управления миграцией

Миграционная политика Кыргызстана регулируется комплексной правовой базой, призванной регулировать внутренние и внешние миграционные потоки, обеспечивать национальную безопасность и защищать права мигрантов. К основным юридическим документам относятся:

1) Закон о внешней миграции КР (2003г.): регулирует правовые отношения в области внешней миграции и определяет правовые основы внешней миграции в Кыргызской Республике. [1]

2) Закон о внутренней миграции КР (2002 г.): регулирует общественные отношения в области внутренней миграции в Кыргызской Республике, определяет правовые, организационные основы внутренних миграционных процессов и создания необходимых условий проживания на новом месте жительства и месте пребывания для лиц и семей внутренних вынужденных мигрантов. [2]

3) Концепция национальной миграционной политики КР (2021-2030 гг.): В концепции определены цели, приоритетные направления и задачи миграционной политики Кыргызской Республики. Установлены ожидаемые результаты и этапы реализации программы. Рассмотрены демографический прогноз, влияние миграции на будущие тенденции, основные причины миграционных потоков, социальные последствия и миграционная статистика, а также устанавливает стратегические цели по управлению миграцией, повышению мобильности рабочей силы и улучшению социально-экономических условий мигрантов. [3].

Постановлении Правительства КР и указы Президента КР решают конкретные вопросы, связанные с миграцией, такие как визовый режим и программы реинтеграции.

Институционально миграцией управляют Министерство иностранных дел, занимается консульской поддержкой мигрантов за рубежом. Государственная миграционная служба, курирует реализацию миграционной политики, лицензирование агентств по экспорту рабочей силы и борьбу с нелегальной миграцией. А органы местного самоуправления содействуют внутренней миграции и реинтеграции возвращающихся мигрантов. Двусторонние соглашения и региональное сотрудничество в рамках Евразийского экономического союза (ЕАЭС), Кыргызстан активно участвует в региональном сотрудничестве для оптимизации миграционных процессов и защиты своих трудовых мигрантов. Ключевые элементы включают в себя:

1) Свободное перемещение рабочей силы - Соглашения ЕАЭС позволяют гражданам Кыргызстана работать в государствах-членах (например, России, Казахстане) без необходимости получения разрешения на работу.

2) Взаимное признание квалификаций упрощает процесс трудоустройства кыргызских специалистов в ЕАЭС.

3) Соглашения о социальном обеспечении, дает возможность доступ к здравоохранению, пенсиям и другим льготам для кыргызских мигрантов, работающих в странах ЕАЭС.

4) Кыргызстан подписал соглашения с Россией, Казахстаном и другими странами по регулированию трудовой миграции и борьбе с торговлей людьми. [4].

Политика защиты прав кыргызских трудовых мигрантов за рубежом является приоритетом, политика сосредоточена на консульской помощи:

- Посольства и консульства предоставляют юридическую помощь, помогают в разрешении трудовых споров и предлагают поддержку в чрезвычайных ситуациях.
- Программы ориентации перед отъездом, данный подход информируют мигрантов об их правах, обязанностях и условиях труда в странах назначения.
- Соглашения с принимающими странами, включают положения о справедливом обращении, гарантиях минимальной заработной платы и безопасности на рабочем месте.
- Программы реинтеграции – это поддержка возвращающихся мигрантов через профессиональное обучение, гранты для ма-

лого бизнеса и психологическое консультирование.

Защита прав и законных интересов граждан КР за рубежом отражены в законе о «Внешней миграции» КР в статье 50 «Гражданам Кыргызской Республики, выезжающим за пределы Кыргызской Республики, гарантируются защита и покровительство Кыргызской Республики в соответствии с законодательством Кыргызской Республики» [1].

Борьба с эксплуатацией и торговлей людьми, а также ужесточение правил для агентств по экспорту рабочей силы и сотрудничество с международными организациями, такими как МОМ (Международная организация по миграции). Эти элементы отражают стремление Кыргызстана эффективно регулировать миграцию, одновременно защищая права и благополучие своих граждан как внутри страны, так и за рубежом.

Миграционная политика Кыргызской Республики направлена на регулирование миграционных процессов, обеспечение национальной безопасности и защиту прав граждан. В последние годы в этой сфере были приняты следующие ключевые меры:

Изменения в Законе «О внешней миграции» 23 августа 2023 года Президент КР Садыр Жапаров подписал Закон Кыргызской Республики «О внесении изменений в Закон Кыргызской Республики «О внешней миграции»». Закон принят Жогорку Кенешем 29 июня 2023 года и направлен на упорядочение порядка пребывания иностранных граждан на территории страны, а также строгий контроль миграционных потоков. Основные изменения включают в себя:

- Термин «безвизовый режим» изложен в новой редакции, определяющей его как режим, при котором граждане иностранного государства имеют право без оформления визы въезжать, выезжать, переходить транзитом, передвигаться и пребывать на территории Кыргызской Республики в рамках установленных сроков, установленных нормативными правовыми актами и/или международными договорами.

Безвизовый режим, вводимый Кыргызстаном в одностороннем порядке или на принципах взаимности, будет осуществляться на основании нормативных правовых актов, утверждаемых Кабинетом Министров. Кроме того, в целях обеспечения национальной безопасности и охраны здоровья граждан Кабинет Министров имеет право полностью или частично приостанавливать действие безвизового режима въезда по согласованному предложению уполномоченных государственных органов.

Порядок въезда, выезда, последующего транзита, передвижения и пребывания граждан иностранных государств без оформления визы будет определяться Кабинетом министров. [5]

Постановление Кабинета Министров №721. 2 декабря 2024 года Кабинет Министров Кыргызской Республики издал Постановление №721 «О правилах, регулирующих трудовой выезд иностранных граждан и лиц без гражданства в Кыргызской Республике». Документ вступил в силу 1 января 2025 года и действует до 1 января 2026 года. Основные положения включают в себя:

Утверждено Временное положение о порядке оформления разрешительных документов для пребывания и осуществления трудовой деятельности на территории Кыргызской Республики иностранными гражданами и лицами без гражданства.

Постановление направлено на оптимизацию процедур оформления документов, регулирующих порядок пребывания иностранных граждан и лиц без гражданства, в соответствии с Указом Президента «О мерах по оптимизации миграционных процессов в Кыргызской Республике» от 19 сентября 2024 года №268 [6].

Эти меры рассматривают подход Кыргызской Республики к более эффективному управлению миграционными процессами, обеспечению безопасности и защите интересов как граждан страны, так и иностранных граждан, проживающих на ее территории.

Стратегическое управление миграцией в Кыргызстане должно быть сосредоточено на создании эффективной миграционной политики, которая уравновешивает экономические и социальные выгоды и минимизирует потенциальные риски. Крайне важно улучшить условия для трудовых мигрантов, обеспечить защиту и создать стимулы для их возвращения и инвестиций в страну [7, с. 113].

Актуальные вызовы и стратегические задачи миграционной политики КР

На современном этапе миграционная политика Кыргызской Республики сталкивается с рядом вызовов, включая демографическое сокращение трудоспособного населения, утечку квалифицированных кадров (brain drain), усиление нелегальной миграции, а также необходимость эффективной социальной адаптации возвращающихся мигрантов. В этом контексте одним из ключевых направлений является создание стимулов для репатриации высококвалифицированных кадров и их интеграции в экономику страны. Государство стремится повысить инвестиционную привлекательность для диаспоры, внедряя программы по поддержке предпринимательства среди возвращающихся мигрантов.

В Стратегии устойчивого развития Кыргызской Республики до 2040 года подчеркивается необходимость сбалансированного подхода к миграции как к фактору развития, который при грамотном управлении может способствовать улучшению социально-экономической ситуации в стране [8].

Цифровизация миграционного управления

В последние годы Кыргызстан активно внедряет цифровые технологии в миграционное администрирование. Государственная миграционная служба реализует проект «Электронная миграция», направленный на цифровизацию процессов регистрации, получения разрешений и учета трудовых мигрантов. Создан Единый реестр мигрантов, что позволяет повысить прозрачность миграционных потоков и обеспечить более эффективный контроль за соблюдением миграционного законодательства.

Кроме того, введены электронные сервисы для граждан, выезжающих на работу за рубеж, включая онлайн-консультации и цифровые платформы по подбору вакансий в странах ЕАЭС, что минимизирует риски эксплуатации и посредничества нелегальных агентств [9].

Международное сотрудничество и участие в глобальных инициативах

Кыргызская Республика является активным участником глобальных процессов в сфере миграции. В 2018 году страна присоединилась к Глобальному договору о безопасной, упорядоченной и регулярной миграции, принятому ООН. Это обязывает Кыргызстан укреплять международное сотрудничество в борьбе с торговлей людьми, совершенствовать механизмы защиты прав мигрантов и содействовать их устойчивому развитию.

Кыргызстан также сотрудничает с Международной организацией по миграции (МОМ), Международной организацией труда (МОТ) и Программой развития ООН (ПРООН) в проектах по повышению трудовых стандартов, профилактике нелегальной миграции и развитию потенциала органов миграционного управления [10].

Проблемы и направления совершенствования миграционной политики

Несмотря на прогресс, миграционная политика Кыргызстана сталкивается с рядом проблем:

- недостаточная координация между различными ведомствами, задействованными в регулировании миграционных процессов;
- дефицит квалифицированных кадров в Государственной миграционной службе;
- ограниченные ресурсы на программы реинтеграции;
- сохраняющаяся зависимость экономики от денежных переводов мигрантов, что повышает уязвимость в периоды экономических кризисов в принимающих странах.

Эксперты подчеркивают необходимость разработки Национальной программы реинтеграции мигрантов на 2025-2030 годы, усиления мер по предотвращению нелегального трудоустройства и улучшения системы профессионального образования, ориентированного на потребности международных рынков труда [11].

Заключение. В контексте развивающегося геополитического процесса и международных отношений, для Кыргызстана жизненно важен сбалансированный подход к управлению миграцией. Хорошо структурированная и адаптивная миграционная политика потенциально способна удовлетворить как потребности внутреннего рынка труда, так и более широкие демографические проблемы. Содействуя сотрудничеству между правительством, гражданским обществом и международными партнерами, Кыргызстан может использовать миграцию в качестве инструмента устойчивого развития, повы-

шения экономического роста, социальной стабильности и культурного обмена.

Для достижения этой цели крайне важно принять научно обоснованные стратегии, укрепить институциональный потенциал и обеспечить защиту прав мигрантов. При тщательном планировании и реализации, миграция может стать краеугольным камнем долгосрочного развития Кыргызстана, внеся положительный вклад в экономическую устойчивость страны и глобальную интеграцию.

Список литературы:

Закон Кыргызской Республики от 17 июля 2000 года № 61 О внешней миграции. URL: https://cbd.minjust.gov.kg/350/edition/21630/ru (дата обращения: 10.01.2025).

Закон Кыргызской Республики от 30 июля 2002 года № 133 О внутренней миграции. URL: https://cbd.minjust.gov.kg/1090/edition/3290/ru (дата обращения: 12.01.2025).

Постановление Правительства Кыргызской Республики от 4 мая 2021 года № 191 «Об утверждении Концепции миграционной политики Кыргызской Республики на 2021-2030 годы». URL: https://continent-online.com/Document/?doc_id=38444299 (дата обращения: 13.01.2025).

Регулирование вопросов трудовой миграции после вступления КР в ЕАЭС. URL: https://mineconom.gov.kg/ru/post/3102 (дата обращения: 14.01.2025).

Внесены изменения в Закон КР «О внешней миграции» URL: https://www.kabar.kg/news/vneseny-izmeneniia-v-zakon-kr-o-vneshnei-migratcii/ (дата обращения: 17.01.2025).

Постановление Правительства Кыргызской Республики от 2 декабря 2024 года №721 "О вопросах регулирования трудовой миграции иностранных граждан и лиц без гражданства в Кыргызской Республике". URL: https://base.spinform.ru/show_doc.fwx?rgn=163636&utm_source=chatgpt.com (дата обращения: 19.01.2025).

Нуралиев Н.А. Миграционные процессы в Кыргызской Республике: вызовы и возможности в контексте устойчивого развития. // Вестник АГУП КР – Бишкек, 2023 - № 32 с.113-120.

Международная организация по миграции. Расширенный миграционный профиль Кыргызской Республики 2015–2018 гг. - Бишкек: МОМ, 2019. - 174 с.

Программа развития ООН. Привлечение потенциала трудовых мигрантов к процессам развития в Кыргызстане. - Бишкек: ПРООН, 2020. - 112 с.

Программа развития ООН; Международная организация труда; Международная организация по миграции. Справедливый переход и устойчивое развитие: Устойчивость к изменению климата и новые перспективы для труда и миграции в Кыргызской Республике. — Бишкек: ПРООН, 2023. - 86 с.

Международная организация по миграции. Трудовая миграция из Кыргызстана: вызовы и перспективы. - Бишкек: МОМ, 2022. - 102 с.

References

Law of the Kyrgyz Republic of July 17, 2000 No. 61 On External Migration. URL: https://cbd.minjust.gov.kg/350/edition/21630/ru (date of access: 10.01.2025).

Law of the Kyrgyz Republic of July 30, 2002 No. 133 On Internal Migration. URL: https://cbd.minjust.gov.kg/1090/edition/3290/ru (date of access: 12.01.2025).

Resolution of the Government of the Kyrgyz Republic of May 4, 2021 No. 191 "On approval of the Concept of Migration Policy of the Kyrgyz Republic for 2021-2030". URL: https://continent-online.com/Document/?doc_id=38444299 (date of access: 01/13/2025).

Regulation of labor migration issues after the accession of the Kyrgyz Republic to the EAEU. URL: https://mineconom.gov.kg/ru/post/3102 (date of access: 14.01.2025).

Amendments have been made to the Law of the Kyrgyz Republic "On External Migration" URL: https://www.kabar.kg/news/vneseny-izmeneniia-v-zakon-kr-o-vneshnei-migratcii/ (date accessed: 17.01.2025).

Resolution of the Government of the Kyrgyz Republic of December 2, 2024 No. 721 "On the

issues of regulating labor migration of foreign citizens and stateless persons in the Kyrgyz Republic". URL: https://base.spinform.ru/show_doc.fwx?rgn=163636&utm_source=chatgpt.com (date of access: 19.01.2025).

Nuraliyev N.A. Migration processes in the Kyrgyz Republic: challenges and opportunities in the context of sustainable development. // Bulletin of the Kyrgyz State University of Economics - Bishkek, 2023 - No. 32, pp. 113-120.

International Organization for Migration. Extended Migration Profile of the Kyrgyz Republic 2015–2018. - Bishkek: IOM, 2019. - 174 p.

United Nations Development Program. Attracting the Potential of Labor Migrants to Development Processes in Kyrgyzstan. - Bishkek: UNDP, 2020. - 112 p.

United Nations Development Programme; International Labour Organization; International Organization for Migration. Just Transition and Sustainable Development: Climate Resilience and New Prospects for Labour and Migration in the Kyrgyz Republic. - Bishkek: UNDP, 2023. - 86 p.

International Organization for Migration. Labour Migration from Kyrgyzstan: Challenges and Prospects. - Bishkek: IOM, 2022. - 102 p.

ПОЛИТОЛОГИЯ

УДК: 32.341 (575.2) (04)

Алтыбаева А.Т.
доктор юридических наук, заведующая отделом исследований государственного, муниципального управления и экспертиз
Жоробеков Ж.Ж.
доктор политических наук, профессор, главный научный сотрудник отдела исследований государственного, муниципального управления и экспертиз
Барпиев Ш.А.
старший научный сотрудник отдела исследований государственного, муниципального управления и экспертиз

АДМИНИСТРАТИВНО-ТЕРРИТОРИАЛЬНАЯ РЕФОРМА В ГОСУДАРСТВЕННОЙ ПОЛИТИКЕ КЫРГЫЗСТАНА

Алтыбаева А. Т.
юридика илимдеринин доктору, мамлекеттик, муниципалдык башкарууну изилдөө жана экспертизалар бөлүмүнүн башчысы
Жоробеков Ж. Ж.
саясат илимдеринин доктору, профессор, мамлекеттик, муниципалдык башкарууну изилдөө жана экспертизалар бөлүмүнүн башкы илимий кызматкери
Барпиев Ш. А.
мамлекеттик, муниципалдык башкарууну изилдөө жана экспертизалар бөлүмүнүн улук илимий кызматкери

КЫРГЫЗСТАНДЫН МАМЛЕКЕТТИК САЯСАТЫНДАГЫ АДМИНИСТРАТИВДИК-ТЕРРИТОРИЯЛЫК РЕФОРМА

Altybayeva A.T.
Doctor of Law, Head of the Department of State, Municipal Management and Expertise Research
Zhorobekov Zh.Zh
Doctor of Political Sciences, Professor, Chief Researcher at the Department of State, Municipal Management and Expertise Research
Barpiev S.A.
Senior Researcher at the Department of State, Municipal Management and Expertise Research

ADMINISTRATIVE-TERRITORIAL REFORM IN THE STATE POLICY OF KYRGYZSTAN

Национальная академия наук Кыргызской Республики, Институт государства и права
Кыргыз Республикасынын Улуттук илимдер академиясы, Мамлекет жана укук институту
National Academy of Sciences of the Kyrgyz Republic, Institute of State and Law

Аннотация. Рассматриваются роль и место в государственной политике Кыргызстана административно-территориальной реформы, вначале как пилотный проект, впоследствии в масштабе всей республики. Освещаются положительные стороны данной реформы руководства Кыргызстана, мнения ученых и экспертов в области общей реформы, проводимой в стране, а также отзывы и репортажи журналистов и восприятие народа Кыргызстана. Для проведения административно-территориальной реформы в Кыргызстане настало время, так как с момента суверенизации в стране назрело время реформы не только в административно-территориальном секторе, но и во всех сферах государственного управления Кыргызской Республики.

В статье рассматриваются исследования указанной реформы в масштабе страны, в которой уже проведены выборы депутатов в местные кенеши (советы). Анализируются и оцениваются итоги выборов, которые прошли 17 ноября 2024 года. В настоящее время вопросы проведения административно-территориальной реформы широко обсуждаются в средствах массовой информации, проходят дебаты как в узком, так и в широком формате. К обсуждению также привлекаются ученые и эксперты. На сегодняшний день, надо признать, есть вопросы в части отсутствия научных исследований, мониторинга и оценки материалов для проведения административно-территориальной реформы.

Ключевые слова: Кыргызстан, административно-территориальная реформа, выборы в местные кенеши, депутаты, политические партии.

Аннотация. Кыргызстандын мамлекеттик саясатында административдик-аймактык реформанын ролу жана орду алгач пилоттук долбоор катары, кийинчерээк улуттук масштабда каралат. Кыргызстандын жетекчилигинин бул реформасынын оң жактары, өлкөдө жүргүзүлүп жаткан жалпы реформа жаатындагы илимпоздордун жана эксперттердин пикирлери, ошондой эле журналисттердин репортаждары жана баяндамалары, Кыргызстандын элинин кабылдоосу баса белгиленген. Кыргызстанда администрациялык-аймактык реформаны жүргүзүү мезгили келип жетти, анткени өлкөдө эгемендик алгандан бери администрациялык-аймактык сектордо гана эмес, Кыргыз Республикасынын мамлекеттик башкаруусунун бардык чөйрөлөрүндө реформалардын мезгили бышып жетилди.

Макалада жергиликтүү кеңештерге (кеңештерге) депутаттарды шайлоолор өткөрүлгөн улуттук масштабдагы реформанын изилдөөсү каралат. 2024-жылдын 17-ноябрында өткөн шайлоонун жыйынтыгы талданып, бааланат. Учурда административдик-аймактык реформа маселелери жалпыга маалымдоо каражаттарында кеңири талкууланып, тар жана кеңири чөйрөдө талкуулар жүрүп жатат. Талкууга окумуштуулар, эксперттер да тартылууда. Бүгүн, моюнга алуу керек, административдик-аймактык реформаны ишке ашыруу боюнча илимий изилдөөлөрдүн, мониторингдин жана материалдардын баалоонун жетишсиздиги жагынан маселелер бар.

Негизги сөздөр: Кыргызстан, административдик-аймактык реформа, жергиликтүү кеңештерге, депутаттарга, саясий партияларга шайлоо.

Annotation. The role and place of administrative-territorial reform in the state policy of Kyrgyzstan are considered, initially as a pilot project, and subsequently on a national scale. Positive aspects of this reform of the leadership of Kyrgyzstan, as well as the opinions of scientists and experts in the field of general reform carried out in the country. Reviews and reports of journalists and the perception of the people of Kyrgyzstan. The time has come to carry out administrative-territorial reform in Kyrgyzstan, since from the moment of sovereignty in the country the time has come for reform not only in the administrative-territorial sector, but also in all spheres of public administration of the Kyrgyz Republic.

The article examines the research of the said reform on a national scale, where elections of deputies to local keneshes (councils) have already been held. The results of the elections held on November 17, 2024 are analyzed and assessed. Currently, the issues of conducting administrative-territorial reform are widely discussed in the media, debates are held in both narrow and broad formats. Scientists and experts are also involved in the discussion. Today, it must be admitted, there are issues in terms of the lack of scientific research, monitoring and evaluation of materials for conducting administrative-territorial reform.

Keywords: Kyrgyzstan, administrative-territorial reform, elections to local councils, deputies, political parties.

Административно-территориальная реформа в Кыргызстане как одна из основных этапов реформ обсуждалась на различных площадках, также на уровне парламента Кыргызской Республики (Жогорку Кенеш) на протяжении последних 15-17 лет. Были предложения по укреплению айыльных аймаков, по отмене института губернаторства и др. со стороны депутатов 5-6 созывов. Поскольку данный вопрос имел политическое значение, он так и не нашел своей реализации.

Проводя научное исследование по данной реформе, приходим к такому мнению: обсуждения, дискуссии были в течение длительного времени; чиновники, депутаты Жогорку Кенеша не вполне понимали и воспринимали механизм реализации административно-территориальной реформы.

21-24.01.2019 года в Брюсселе (Бельгия), 10-17.03.2019 года в Мюнхене и Берлине (Германия) состоялись консультативно-информационные встречи по административно-территориальной реформе и ознакомлению государственных и муниципальных служащих Кыргызстана. В ходе встречи кыргызская делегация была ознакомлена с предлагаемой программой реализации данной реформы.

Как продолжение данной встречи, в Бишкеке 23.05.2019 года был организован круглый стол на тему: «Административно-территориальная реформа в Кыргызской Республике», в котором приняли участие члены Кабинета Министров, депутаты Жогорку Кенеша Кыргызской Республики, ученые и другие участники [1].

В Кыргызской Республике за время независимости впервые проводится административно-территориальная реформа, в которой проявились положительные результаты.

Вопрос об административно-территориальной реформе был озвучен Президентом Кыргызстана С. Жапаровым сразу же после прихода к власти в конце 2020 года, предварительные планы и направления реформы были обозначены в Национальной программе развития Кыргызской Республики до 2026 года.

29.12.2023 года Президент Кыргызской Республики подписал Указ о проведении административно- территориальной реформы в пилотном режиме на уровне айылных аймаков и городов Кыргызской Республики в Тюпском районе Иссык-Кульской и Нарынской областях. Основными задачами вышеуказанного документа было устранение препятствий в развитии регионов и разрывов между уровнями управления, улучшение межрегиональных отношений, а также соз дание условий для эффективного использования ресурсов и благосостояния населения в регионах [2].

Указанные намерения Президент Жапаров С.Н. озвучил еще на заседаниях Народного Курултая 25 ноября 2022 года. В своем выступлении Жапаров С.Н. упомянул про пилотный проект в вышеуказанных областях Кыргызстана. В рамках пилотного режима в Нарынской области Кыргызстана 60 айылных аймаков были преобразованы в 27 айылных аймаков. Реформа предусматривала в основном объединение 2-3 айылных аймаков. Укрупнение айыльных аймаков предусматривало сокращение муниципальных служащих, а экономия бюджетных средств в связи с сокращением составила более одного миллиарда сомов в год.

После подписания Указа Президента Кыргызской Республики на всех уровнях кыргызстанского общества вопросы реформы получили широкое и активное обсуждение, детальную разработку нормативно-правовых актов, регулирующих данный вопрос.

Журналисты кыргызстанского интернет-издания «Кактус» на своей странице от 20 августа 2024 года опубликовали статью «Опубликован закон об административно-территориальной реформе. Что это значит?», в которой обсуждался вопрос роспуска местных кенешей и проведение выборов в связи с изменениями границ.

Первые результаты работы административно-территориальной реформы в Тюпском районе и Нарынской области Кыргызстана были признаны успешными и в последующем применены в других областях республики.

По итогам проведенных мероприятий в масштабе страны были укрупнены определенные города и сельские округа.

Таким образом, количество сельских округов сокращено с 452 до 217, административные границы 235 укрупненных сельских округов и 33 городов утверждены в схемных картах. В последующем на карте Кыргызской Республики будут изменены административные границы регионов.

Так, село Кок-Сай и село Шекер Айтматовского района – два села с разными государственными администрациями и разными депутатами местных кенешей. В ведении села Кок-Сай имеется маленькое селение Кайнар, а в ведении села Шекер селение Арчагул с небольшим населением. Эти два села

Айтматовского района объединены, село Кок-Сай стало центром айылного аймака. Предыдущее название *Кок-Сайская сельская управа* изменено на *Шекерский айылный аймак*. Во время обсуждения административно-территориальной реформы жители села Шекер записали видеообращение к Президенту Кыргызстана Садыру Жапарову с предложениями оставить центром айылного аймака село Шекер, а село Кок-Сай передать в Шекер, так как село Шекер является малой родиной известного народного писателя Чингиза Айтматова.

По итогам обсуждения, в связи с большой численностью жителей, было принято решение переименовать в Шекерский айылный аймак, но административный центр определен в селе Кок-Сай.

По завершении этого этапа реформы, 17 ноября 2024 года по всей республике прошли выборы в местные кенеши. В селе Кок-Сай был избран 21 депутат (село Кок-Сай – 11 депутатов, село Шекер – 10 депутатов), вновь избранные депутаты местных кенешей собрались на свое первое заседание и при избрании спикера местного кенеша победу одержал избранный депутат из села Шекер.

Также необходимо отметить работу Жогорку Кенеша Кыргызской Республики, который принял Закон «Об административно-территориальных единицах на уровне айылных аймаков и городов Кыргызской Республики».

В то же время звучала критика об отдельных организационных вопросах проведения административно-территориальной реформы.

Так, депутат парламента Кыргызстана Мирлан Самыйкожо на заседании Жогорку Кенеша затронул данный процесс. Депутат считает, что у кыргызстанцев много споров по данному вопросу, среди граждан не были проведены разъяснительные работы и обсуждение реформы. И в связи с этим предложил более активно проводить разъяснительные работы [3].

Были отдельные критические замечания жителей, такие как:

1. Увеличение расстояния до центра сельской администрации (айыл Окмоту);
2. Увеличение финансовых расходов на транспортные услуги жителей до центра села;
3. Отсутствие условий для сотрудников сельской управы и другие условия для граждан и т.д.

В апреле 2024 года айылные аймаки Корул и Жошолу Алайского района Ошской области были объединены в айылный аймак Тилектеш, а айылные аймаки Кызыл-Кыштак и Толойкон Кара-Суйского района Ошской области были присоединены к городу Ош. Такая же схема присоединения сел происходила вокруг столицы г. Бишкек.

Политическое решение руководства Кыргызской Республики нашло свое место, были проведены выборы в местные кенеши по всей стране, считаем, что это приведет к повышению эффективности работы представительных органов на местах.

Так, в городе Бишкек площадь увеличилась с 12,9 тысяч га до 37,8 тысяч га, восемь айыл окмоту и отдельные села были присоединены к столице.

В своем выступлении председатель Кабинета Министров КР, Руководитель администрации Президента КР Акылбек Жапаров отметил, что результаты административно-территориальной реформы приведут к дальнейшему развитию регионов Кыргызстана, будут способствовать улучшению условий жизни населения, повышению доступности и качества услуг на местах, и, главное, внесут свой вклад в развитие регионов [4].

В июне 2024 года Акылбек Жапаров отчитался перед народными избранниками в Жогорку Кенеше Кыргызской Республики о промежуточных итогах проводимой реформы, и подробно раскрыл положительные стороны с указанием экономии бюджетных средств, сокращением количества штатных сотрудников, цифровизации государственных услуг и другие положительные стороны.

Об улучшении, более эффективном управлении, экономии финансовых средств сообщил глава Государственного агентства по делам государственной службы и местного самоуправления Кудайберген Базарбаев [5].

Необходимо отметить, что проводятся масштабные работы по улучшению управления территориями, что, несомненно, должно привести к сокращению коррупции, безработицы, усилению борьбы с организованной преступностью, другие мероприятия

по улучшению качества жизни и быта граждан Кыргызстана. Административно-территориальная реформа нашла свое место в государственном строе общества и дает свои социально-экономические результаты в устойчивом развитии Кыргызстана.

Литература:

1. Круглый стол «Административно-территориальная реформа в КР» URL: https://centralasia.hss.de/ru/novosti/translate-to-russian-runder-tisch-verwaltungs-und-gebietsreform-in-der-kirgisischen-republik-news5109/ (Дата обращения: 10.12 2024).
2. Указ президента Кыргызской Республики от 29 декабря 2023 года УП № 370 «О проведении административно-территориальной реформы в пилотном режиме на уровне айылных аймаков и городов Кыргызской Республики» URL: https://cbd.minjust.gov.kg/5-10532/edition/2262/ru (Дата обращения 11.12.2024).
3. Начатая властями КР административно-территориальная реформа вызвала критику и недовольства URL: https://rus.azattyk.org/a/32353678.html (Дата обращения: 12.12 2024).
4. Неозвученные проблемы административно-территориальной реформы URL: https://rus.azattyk.org/a/33050237.html (Дата обращения: 10.12 2024).
5. Первые итоги административно-территориальной реформы в Кыргызстане обнадеживают URL: https://www.ritmeurasia.ru/news--2024-06-14--pervye-itogi-administrativno-territorialnoj-reformy-v-kyrgyzstane-obnadezhivajut-73915 (Дата обращения: 10.12 2024).

УДК: 347.47 (575.2) (04)

Алтыбаева А.Т.
доктор юридических наук, заведующая отделом исследований государственного, муниципального управления и экспертиз
Жоробеков Ж.Ж.
доктор политических наук, профессор, главный научный сотрудник отдела исследований государственного, муниципального управления и экспертиз
Барпиев Ш.А.
старший научный сотрудник отдела исследований государственного, муниципального управления и экспертиз

СИСТЕМА ГОСУДАРСТВЕННОГО УПРАВЛЕНИЯ В КЫРГЫЗСКОЙ РЕСПУБЛИКЕ В ПЕРЕХОДНЫЙ ПЕРИОД

Алтыбаева А. Т.
юридика илимдеринин доктору, мамлекеттик, муниципалдык башкарууну изилдөө жана экспертизалар бөлүмүнүн башчысы
Жоробеков Ж. Ж.
саясат илимдеринин доктору, профессор, мамлекеттик, муниципалдык башкарууну изилдөө жана экспертизалар бөлүмүнүн башкы илимий кызматкери
Барпиев Ш. А.
мамлекеттик, муниципалдык башкарууну изилдөө жана экспертизалар бөлүмүнүн улук илимий кызматкери

КЫРГЫЗ РЕСПУБЛИКАСЫНДАГЫ МАМЛЕКЕТТИК БАШКАРУУ СИСТЕМАСЫНЫН ӨТКӨӨЛ МЕЗГИЛДЕ

Altybayeva A.T.
Doctor of Law, Head of the Department of State, Municipal Management and Expertise Research
Zhorobekov Zh.Zh
Doctor of Political Sciences, Professor, Chief Researcher at the Department of State, Municipal Management and Expertise Research
Barpiev S.A.
Senior Researcher at the Department of State, Municipal Management and Expertise Research

PUBLIC ADMINISTRATION SYSTEM IN THE KYRGYZ REPUBLIC IN THE TRANSITION PERIOD

Национальная академия наук Кыргызской Республики, Институт государства и права
Кыргыз Республикасынын Улуттук илимдер академиясы, Мамлекет жана укук институту
National Academy of Sciences of the Kyrgyz Republic, Institute of State and Law

Аннотация. В статье рассматриваются вопросы системы государственного управления в Кыргызской Республике, а также сравнительный анализ с соседними странами в условиях суверенизации согласно Конституции Кыргызской Республики от 5 мая 2021 года. Частая смена руководителей ветви власти в стране. Раскрываются вопросы численности депутатов Жогорку Кенеша Кыргызской Республики с 1991 до 2021 гг., статус Народного Курултая и основные направления, цели, задачи и ожидаемые результаты доктрины Кыргызской Республики «Национальный дух–мировые высоты» (Кыргыз Республикасынын «Улуттук дем-дүйнөлүк бийиктик», уңгу жол) с краткими выводами.

Ключевые слова: система государственного управления в Кыргызской Республике, Пре

зидент Кыргызской Республики, Жогорку Кенеш Кыргызской Республики, депутаты Жогорку Кенеша Кыргызской Республики, исполнительная и судебная власть, Народный Курултай, Унгу жол.

Аннотация. Макалада Кыргыз Республикасындагы мамлекеттик башкаруу системасынын маселелери каралат, ошондой эле 2021-жылдын 5-майындагы Кыргыз Республикасынын Конституциясына ылайык суверендүүлүк контекстинде коңшу мамлекеттер менен салыштырма талдоо жүргүзүлөт. Өлкөдөгү бийлик бутагынын жетекчилигинин тез-тез алмашып турушу. 1991-жылдан 2021-жылга чейин Кыргыз Республикасынын Жогорку Кеңешинин депутаттарынын саны аныкталды. Элдик Курултайдын статусу жана Кыргыз Республикасынын «Улуттук дем – дүйнөлүк бийиктиктер» Доктринасынын (Кыргыз Республикасы «Улуттук дем-дүйнөлүк бийиктик», унгу жол) негизги багыттары, максаттары, милдеттери жана күтүлүп жаткан натыйжалары кыскача корутундулары менен ачыкталды.

Негизги сөздөр: Кыргыз Республикасындагы мамлекеттик башкаруу тутуму, Кыргыз Республикасынын Президенти, Кыргыз Республикасынын Жогорку Кеңеши, Кыргыз Республикасынын Жогорку Кеңешинин депутаттары, аткаруу жана сот бийлиги, Элдик Курултай, Унгу Жол.

Annotation. The article discusses the issues of the public administration system in the Kyrgyz Republic, as well as a comparative analysis with neighboring countries in the context of sovereignty in accordance with the Constitution of the Kyrgyz Republic dated May 5, 2021. Frequent change of heads of the branch of power in the country. The number of deputies of the Zhogorku Kenesh of the Kyrgyz Republic from 1991 to 2021 is disclosed. The status of the People's Kurultai and the main directions, goals, objectives and expected results of the Doctrine of the Kyrgyz Republic "National Spirit-World Heights" (Kyrgyz Republic «Uluttuk dem-duynoluk biyiktik», ungu zhol) with brief conclusions.

Keywords: the system of public administration in the Kyrgyz Republic, the President of the Kyrgyz Republic, the Zhogorku Kenesh, deputies of the Zhogorku Kenesh of the Kyrgyz Republic, executive and judicial power, the People's Kurultai, Ungu Zhol.

Система государственного и муниципального управления в Кыргызской Республике имеет свою актуальность важностью проблем повышения эффективности деятельности органов государственного управления и местного самоуправления, а также их служащих. На сегодняшний день в Кыргызстане насчитывается минимальное количество изданий различных категорий, которые посвящены вопросам научных исследований и экспертизы системы государственного и муниципального управления как на кыргызском, так и на русском языках.

Данная проектная научно-исследовательская работа сотрудников Отдела исследования государственного, муниципального управления и экспертиз Института государства и права Национальной академии наук Кыргызской Республики имеет цель восполнить некоторые пробелы изданных в прошлом научных, научно-политологических источников в Кыргызстане и будет полезной для широкого круга читателей, которые интересуются системой государственного управления в Кыргызской Республике.

Таким образом, государственное управление – это деятельность всех трех ветвей государственной власти по обеспечению и реализации политики государства, направленная на эффективное использование ресурсов общества, гарантирование прав и свобод человека.

Проводя политико-правовой анализ, приходим к выводу, что в Кыргызской Республике переходный период продолжается с 1991 года, так как после каждой смены руководства Кыргызстана (в 2005, 2010, 2020 гг.) менялась система государственной власти, а основной закон Кыргызстана за время суверенизации подлежал изменению и дополнению больше десяти раз.

Несмотря на оптимистические прогнозы, переходный период в Кыргызстане явно растянулся на более длительный срок, чем мы предполагали. Если в стратегическом плане было выбрано правильное направление развития государства, то по тактическим вопросам проводимых реформ налицо присутствие определенных издержек. Растущая

бедность, социальное неравенство и ухудшение человеческого развития создают напряженность в обществе.

Думаю, главной причиной ухудшения благосостояния населения стало снижение роли государства в переходный период, неумение государства адаптироваться к изменяющейся ситуации. Оно должно суметь приспособиться к резким политическим и экономическим изменениям. Ведь мы унаследовали от бывшего Союза такой объем государственных обязательств и инфраструктуры, который не способны финансировать собственными средствами [1. С. 46-47].

Растянувшийся переходный период в Кыргызстане определяется определенными политическими факторами и один из них – государственный язык. Профессор Ж.Ж. Жоробеков в своей монографии «Транзиттик Кыргызстандагы Улут» вспоминает тот факт, что в советское время в нашей столице Фрунзе (ныне Бишкек) была единственная кыргызская средняя школа, что является оскорблением для наших кыргызских соотечественников. Тогда писатель Ч.Т. Айтматов в газете «Комсомольская правда» опубликовал свое предложение открыть в столице кыргызские школы и детские сады, которое вызвало сопротивление русскоязычных граждан [2. С. 16].

Таким образом, на сегодняшний день система государственного и муниципального управления в Кыргызской Республике определена согласно Конституции Кыргызской Республики от 5 мая 2021 года.

Кыргызская Республика является независимым, суверенным, демократическим, унитарным, правовым, светским и социальным государством. Суверенитет Кыргызстана не ограничен и распространяется на всю его территорию, также самостоятельно проводит внутреннюю и внешнюю политику. Носителем суверенитета и единственным источником государственной власти является народ Кыргызстана [3. С. 65].

В статье 4 Конституции государственная власть в Кыргызской Республике основывается на принципах:

1. Верховенства власти народа, представляемой и обеспечиваемой всенародно избираемыми Президентом и Жогорку Кенешем;
2. Разделения ее на законодательную, исполнительную, судебную ветви, их согласованного функционирования и взаимодействия;
3. Открытости государственных органов, органов местного самоуправления и их должностных лиц, осуществления ими своих полномочий в интересах народа;
4. Разграничения полномочий и функций государственных органов и органов местного самоуправления;
5. Запрета государственным и муниципальным должностным лицам осуществлять действия (бездействие), создающие условия для коррупции;
6. Конституционно-правовой и иной ответственности государственных органов, органов местного самоуправления и их должностных лиц перед народом [3. Ст. 4].

Также в системе государственного управления имеет место научная деятельность: в основном законе Кыргызстана в статье 22 указано, что государство содействует развитию науки, научно-творческому развитию, научно-технологическим достижениям, открытиям, инновациям и изобретениям. Следовательно, Кыргызская Республика финансирует и поддерживает научные учреждения и организации, реализует стратегию их развития. Кроме того, обеспечивает аттестацию научных и научно-педагогических кадров, способствующих научно-техническому прогрессу.

Национальная академия наук Кыргызской Республики, основываясь на принципах преемственности и научного прогресса, координирует направления в сфере фундаментальных и прикладных наук [3. С. 74].

В третьем разделе Конституции Кыргызской Республики «Органы государственной власти» конкретно прописан статус Президента Кыргызской Республики, порядок определения структуры и состава Кабинета Министров, прошения об их отставке и других должностных лиц [3. С. 92-98].

В условиях независимости и переходного периода в Кыргызстане сменилось 5 президентов страны, 6-ой президент в настоящее время – Садыр Нургожоевич Жапаров.

Во второй главе раскрыты основные положения законодательной ветви власти Кыр гызской Республики, в которой Жогорку

Кенеш – парламент Кыргызской Республики является высшим представительным органом, осуществляющим законодательную власть и контрольные функции в пределах своих полномочий, и состоит из 90 депутатов и избирается сроком на 5 лет.

С момента независимости Кыргызстана численный состав депутатов менялся несколько раз.

Так, депутатов 12-го созыва Верховного Совета Киргизской ССР было 350; 1-2 созыв Жогорку Кенеша Кыргызской Республики – 105 депутатов; 3 созыв – 75 депутатов; 4 созыв – 90 депутатов; 5-6 созыв 120 депутатов; итоги выборов 7 созыва парламента признаны недействительными. Повторные выборы в 7 созыв – 90 депутатов [4. С. 155].

С 1991 до 2005 гг., когда был двухпалатный парламент, сменилось 4 спикера. С 2005 года по настоящее время в однопалатных парламентах сменилось 12 спикеров, 13 спикер – Нурланбек Тургунбек уулу (Нурланбек Тургунбекович Шакиев).

Что касается работы исполнительной власти в Кыргызстане, то за время независимости в стране сменилось 35 Премьер-Министров, в настоящее время 36-й Председатель Кабинета Министров – руководитель администрации Президента Кыргызской Республики Адылбек Олешович Касымалиев.

В судебной ветви власти сменилось 11 председателей Верховного суда, 12-й – Председатель Верховного суда Кыргызской Республики Медербек Асанбекович Сатыев.

С 1991 года в Кыргызской Республике несколько раз произошла смена государственной формы правления. С 1991 по 2010 годы президентская форма правления; в 2010-2020 годы президентско-парламентская форма правления и с 2020 г. по настоящее время президентская форма правления [5], [6].

Исследования показывают, что частая и необоснованная смена руководителей ветвей власти не способствует устойчивому развитию государства. В соседних странах, например, в Казахстане за этот период ушел в отставку один президент Нурсултан Назарбаев, в настоящее время второй президент Касым-Жоомарт Кемелович Токаев. В Сенате Казахстана сменилось 7 спикеров, 8-ой спикер – Маулен Сагатханулы Ашимбаев, в Мажилисе сменилось 9 спикеров, 10-ый – Ерлан Жаканович Кошанов.

В Республике Узбекистан, Таджикистан и Туркменистан схожая политическая картина с Казахстаном.

Со времени суверенизации, Кыргызстан, не только в Центральной Азии, но и на территории бывшего Советского союза является одним из демократических государств.

В Конституции Кыргызской Республики от 5 мая 2021 года определена система государственного управления в стране, полномочия Президента, законодательной, исполнительной, судебной ветвей власти, органов государственной власти со специальным статусом и местного самоуправления.

Исполнительная власть играет важную роль в процессе создания и реализации правовой базы государства. Согласно ст. 89 Конституции КР, исполнительная власть осуществляется Президентом, который формирует Кабинет Министров. Обладая широкими полномочиями, исполнительная власть направлена на реализацию как социально-экономических задач, так и политических инициатив. В статье 91 Конституции указано, что Кабинет Министров обеспечивает исполнение Конституции и законов, реализует внутреннюю и внешнюю политику, а также принимает меры по обеспечению законности, охране прав и свобод граждан, поддержанию общественного порядка и борьбе с преступностью [7].

В систему государственного управления включены Народный Курултай, как общественно-представительное собрание, организация и порядок деятельности которого определяются Конституцией и конституционным законом [3. С. 67-68].

Также согласно Указу Президента Кыргызской Республики № 369 от 18 декабря утверждена доктрина Кыргызской Республики «Национальный дух- мировые высоты», (Кыргыз Республикасынын «Улуттук дем – дүйнөлүк бийиктик», уңгу жол).

Основной целью доктрины является направление в единое русло деятельности государственных, общественно-политических, гражданских институтов, формирующих высоконравственных, ответственных граждан-патриотов, тем самым это послужит построению сильного государства.

Данная цель будет претворяться в жизнь с помощью следующих задач:

1. Сохранить равновесие между традиционными и современными ценностями в жизни общества, использовать их как правовые, нравственные нормы;

2. Предоставить каждому гражданину Кыргызской Республики институциональные условия, опирающиеся на национальные нравственные основы;

3. Сформировать в сознании людей чувство гражданского патриотизма, поднять национальный дух всего народа, укрепить веру в прекрасное будущее;

4. Достижение национального самосознания, единения кыргызов, как титульного народа государства, независимо от места проживания родоплеменной, региональной и религиозной принадлежности;

5. Укрепить дружбу и единство всех этносов, проживающих в Кыргызстане, сформировать у них чувство гордости за честь быть гражданами своей страны;

6. На основе национальных ценностей кыргызского народа и требований современности усилить стремление людей служить на благо родной страны;

7. Наряду с такими качествами как справедливость, совестливость, доброта в сознании каждого кыргызского гражданина сформировать ответственность за безопасность государства;

В результате, ожидаемые результаты должны быть следующими:

1. Доктрина должна стать идеологической основой, формирующей определенные поведенческие и мыслительные убеждения каждого гражданина, его духовно-нравственные ценности и жизненные принципы;

2. Послужить толчком к началу и успешному развитию устойчивого процесса, формирующего и развивающего у граждан национальную гордость, патриотизм, гражданские ценности и ответственность;

3. Устойчиво и результативно функционирующие государственные, общественно-политические, гражданские институты и структуры будут способствовать формированию нового поколения ответственных граждан, любящих свою страну, общество, семью, а также обеспечивающих экономический рост государства и его безопасность;

4. Доктрина будет способствовать тому, чтобы Кыргызская Республика стала устойчиво развивающимся, сильным и цветущим государством, способным успешно отвечать на многочисленные вызовы времени.

Главными направлениями доктрины являются:

1. Воспитание, наука, образование и культура;
2. Окружающая среда и экономика;
3. Государственный язык и социальные отношения;
4. Физическая культура и спорт;
5. Религия;
6. Кыргызский народ и кыргызская земля;
7. Национальная гордость и гражданский патриотизм;
8. Основные ценности кыргызского гражданина;
9. Воззвание [8].

Вывод. Система государственного управления в Кыргызской Республике до сих пор находится в переходном периоде. После каждой смены власти в Кыргызстане меняется система государственного управления. Для поддержания стабильности в государственной системе для нашей страны необходимо устойчивое развитие. Необходимо, чтобы система государственного и муниципального управления вошла в колею стабильности. Частая смена власти, систем правления государством, Конституции, нормативно-правовой базы в стране не способствуют устойчивому развитию.

Литература:

1. Жоробеков, Ж.Ж. Управление в транзитном обществе: роль и влияние государства [Текст] / Ж.Ж. Жоробеков // Трансформация системы управления в транзитном обществе: сб. науч. ст. – Бишкек, 2001. – С. 46-47.

2. Жоробеков, Ж.Ж. Транзиттик Кыргызстандагы Улут [Текст] / Ж.Ж. Жоробеков // Ж. Баласагын атындагы Кырг. улут. ун-т.: Монография. – Бишкек, 2009. – С. 16.

3. Конституция Кыргызской Республики от 5 мая 2021 года. – 122 с.

4. Барпиев, Ш.А. Эволюция избирательной системы в Кыргызской Республике: полито

1. логический анализ [Текст]: дис. … канд. полит. наук: 23.00.02 / Ш.А. Барпиев. – Б., 2025. – 158 с.
2. Конституция Кыргызской Республики от 5 мая 1993 года и 27 июня 2010 года.
3. Конституция Кыргызской Республики 27 июня 2010 года.
4. Алтыбаева, А.Т. Становление и развитие парламентаризма в Кыргызской Республике (теоретико-правовое, историко-правовое исследование) [Текст]: дис. … докт. юридич. наук: 12.00.01 / А.Т. Алтыбаева. – Б., 2025. – 320 с.
5. Доктрина Кыргызской Республики «Национальный дух – мировые высоты» / Кыргыз Республикасынын «Улуттук дем – дүйнөлүк бийиктик» уңгу жол [Текст]: Администрация Президента Кырг. Респ. – Б., 2024. – 39 с.

Рецензент: академик НАН КР Мукасов Ы.М.

УТВЕРЖДЕНО
Постановлением Президиума НАН КР
от 25 мая 2016 года № 25
(В редакции постановлений от 25 марта 2025 года № 9)

ПАМЯТКА ДЛЯ АВТОРОВ И ПРАВИЛА ОФОРМЛЕНИЯ МАТЕРИАЛОВ ДЛЯ ПУБЛИКАЦИИ

Редакция журнала «Известия НАН КР» убедительно просит авторов руководствоваться приводимыми ниже правилами и ознакомить с ними, прежде чем предоставят статьи в редакцию. Работы, оформленные без соблюдения этих правил, возвращаются без рассмотрения.

1. Журнал публикует сообщения об исследованиях в области технических, естественных и общественных наук, авторами которых являются академики, члены-корреспонденты, научные сотрудники, иностранные члены НАН КР и другие.

Статьи публикуются в электронных и бумажных вариантах. Электронная версия журнала будет размещаться на сайте **www.ilim.naskr.kg.**

2. Для опубликования статьи в журнале необходима рецензия, представленная док-тором наук по соответствующей специальности в печатном и электронном варианте.

3. Письмо в произвольной форме на имя главного редактора журнала «Известия НАН КР», Президента НАН КР Абдрахматова К.Е.

4. Авторы должны предоставить индекс по Универсальной десятичной классификации **(УДК).** К статье прилагаются фамилии авторов на трех языках **(русском, кыргызском, английском)**, а также электронные версии текста статей и рисунков.

5. В начале статьи нужно указать полное название учреждения, в котором выполнено исследование, фамилии, имена, отчества, научные звания и регалии всех авторов. В конце статьи продублировать указанные данные, добавив почтовый индекс, **номера телефонов (служебный, домашний, мобильный), факс и электронную почту, место работы, адрес (страна, город), каждого автора на трех языках (кыргызский, русский и английский).** Необходимо также указать лицо, с которым редакция будет вести переговоры и переписку.

6. Авторы в обязательном порядке прописывают названия темы статей, аннотации и ключевые слова на русском, кыргызском и английском языках. Носитель – Диск или флеш-карта.

7. Возвращение рукописи автору на доработку не означает, что она принята к печати. После получения доработанного текста рукопись вновь рассматривается редколлегией. Доработанный текст автор должен вернуть вместе с исходным экземпляром, а также с ответом на все замечания. Датой поступления считается день получения редакцией окончательного варианта.

8. Редакция журнала «Известия НАН КР» принимает сообщения объемом до **15 печатных листов, размер шрифта – 14-й через 2 интервала.** Рисунки должны быть выполнены четко, в формате, обеспечивающем ясность передачи всех деталей. Каждый рисунок должен сопровождаться подписью независимо от того, имеется ли в тексте его описание. Страницы должны быть пронумерованы. В тексте нельзя делать рукописные вставки и вклейки. Математические и химические формулы и символы в тексте должны быть набраны и вписаны крупно и четко. Следует избегать громоздких обозначений. Занумерованные формулы обязательно включаются в красную строку, номер формулы ставится у правого края. Желательно нумеровать лишь те формулы, на которые имеются ссылки.

9. Ссылки в тексте на цитированную литературу даются в квадратных скобках, например [1]. Список литературы приводится в конце статьи. **Для книг:** фамилия и инициалы автора, полное название книги, место издания, издательство, год издания, том или выпуск и общее количество страниц. **Для периодических изданий:** фамилия и инициалы автора, название журнала, год издания, том, номер, первая и последняя страницы статьи. Ссылки на книги, переведенные на русский язык, должны сопровождаться ссылками на оригинальные издания с указанием выходных данных.

10. Электронный вариант статей и предоставленных рецензий высылаются авторами на почту **ilimbasma@mail.ru.**

11. Не принятые к публикации работы авторам не высылаются.

12. Статьи и материалы, отклоненные редколлегией, повторно не рассматриваются.

13. Для покрытия расходов на публикацию материалов сумма оплаты за публикацию статьи составляет для авторов, не являющихся членами НАН КР – 1500 сомов; для авторов из стран СНГ – 50 долларов США; для авторов из стран дальнего зарубежья – 60 долларов США.

Издательская группа:
директор М.А.Токтоболотов (руководитель),
Ж.И. Кочкорбаева, В.А. Закирова, Н.Табылды кызы

Подписано в печать 28.05.2025 г. Формат 60×84 $^{1}/_{8}$.
Печать офсетная.
Тираж 100 экз.

КЫРГЫЗ РЕСПУБЛИКАСЫНЫН
УЛУТТУК ИЛИМДЕР АКАДЕМИЯСЫНЫН
ИЛИМ
МААЛЫМАТ-БАСМА БОРБОРУ

Издательский центр «Илим» НАН КР
720071, г. Бишкек, пр. Чуй, 265а